EPSON
EXCEED YOUR VISION

WF-M5799a 多功能传真一体机

用户指南

NPD5933-06 SC

目录

关于本手册

手册介绍 7
使用手册搜索信息 7
标记和符号 9
本手册中使用的描述 9
操作系统参考 9

重要指导

安全指导 11
本产品忠告和警告 12
安装本产品的忠告和警告 12
使用本产品的忠告和警告 12
搬运或存放本产品的忠告和警告 13
通过无线连接使用本产品的忠告和警告 13
使用触摸屏的忠告和警告 13
保护您的个人信息 13
中国环境标志标准建议 14

本产品基本知识

部件名称和功能 15
操作面板 19
基本屏幕配置 20
液晶显示屏上显示的图标 21
触摸屏操作 22
输入字符 23
状态屏幕配置 24
查看动画 24

准备本产品

装入打印纸（消耗品/耗材） 26
可用打印纸和容量（消耗品/耗材） 26
在进纸器中装入打印纸 29
在后进纸器中装入打印纸 32
装入信封和预防措施 34
装入长纸 35
打印纸类型列表 35
放置原稿 36
ADF 可以使用的原稿 36
将原稿放置在 ADF 上 37
将原稿放置于文稿台 39
插入外部 USB 设备 40
插入和移除外部 USB 设备 40
从 PC 访问外部 USB 设备 41
使用电子邮件服务器 41
配置邮件服务器 41
电子邮件服务器设置项目 42
检查电子邮件服务器连接 43
连接检查期间显示的消息 43
管理联系人 45
注册或编辑联系人 45
注册或编辑群组联系人 46
注册常用联系人 46
在 PC 上注册联系人 47
使用 PC 备份联系人 47
将收藏夹设置注册为预置 47
预置的菜单选项 48
设置的菜单选项 48
常规设置的菜单选项 48
打印计数器的菜单选项 56
耗材状态的菜单选项 56
维护的菜单选项 56
语言的菜单选项 57
本产品状态/打印的菜单选项 57
联系人管理器的菜单选项 58
用户设置的菜单选项 58
验证设备状态的菜单选项 59
Epson Open Platform 信息的菜单选项 59
节能 59
节能 - 操作面板 59

打印

在 Windows 上从打印机驱动程序打印 60
访问打印机驱动程序 60
打印基本操作 60
双面打印 62
在单页纸上打印多个页面 63
按页顺序打印和叠放（逆序打印） 63
打印缩小或放大的文档 64
在多张纸上打印一个放大的图像（创建海报） 65
打印时带页眉和页脚 70
打印水印 71
打印密码保护文件 72
同时打印多个文件 72
调整打印色调 73
打印突出细线 73
增强浅色文字及线条的打印 74
打印清晰的条形码 74
取消打印 75
打印机驱动程序的菜单选项 75

目录

在 Windows 上从 PostScript 打印机驱动程序打印 77
PostScript 打印机驱动程序的菜单选项 78
取消打印 80
在 Mac 操作系统上从打印机驱动程序打印 80
打印基本操作 80
双面打印 82
在单页纸上打印多个页面 83
按页顺序打印和叠放（逆序打印） 83
打印缩小或放大的文档 84
取消打印 84
打印机驱动程序的菜单选项 85
针对 Mac OS 打印机驱动程序执行操作设置 86
在 Mac 操作系统上从 PostScript 打印机驱动程序打印 87
PostScript 打印机驱动程序的菜单选项 88
取消打印 89
从存储设备打印文件 89
打印存储设备中的 JPEG 文件 89
打印存储设备中的 PDF 或 TIFF 文件 90
存储设备的菜单选项 91
从智能设备打印 93
使用 Epson iPrint 93
使用 Epson Print Enabler 96
使用 AirPrint 96
取消正在进行的任务或排队任务 97

复印

复印基本操作 98
双面复印 98
将多张原稿复印到一张纸上 99
基本复印菜单选项 99
复印的高级菜单选项 101

扫描

使用操作面板进行扫描 103
将扫描的图像保存到共享文件夹或 FTP 服务器 103
扫描至电子邮件 112
使用计算机上注册的设置进行扫描 (Document Capture Pro) 114
扫描至存储设备 118
扫描至云 (Cloud) 120
扫描至 PC (WSD) 122
从计算机扫描 124
使用访问控制时在 Epson Scan 2 上验证用户 124
使用 Epson Scan 2 进行扫描 124
从智能设备扫描 127
从智能设备使用 Wi-Fi Direct 建立连接 127
安装 Epson iPrint 128
使用 Epson iPrint 进行扫描 128
通过将智能设备与 N-Mark 接触进行扫描 129

传真

使用传真功能前 131
使用本产品发送传真 131
使用操作面板发送传真 131
从外部电话设备发送传真拨号 133
按需发送传真（使用轮询发送/布告栏邮箱） 134
不同的传真发送方式 136
在本产品上接收传真 140
接收传入传真 140
通过打电话接收传真 141
保存和转发接收的传真 143
在液晶显示屏上查看本产品中保存的接收的传真 144
传真的菜单选项 145
收件人 145
传真设置 145
更多 147
传真邮箱的菜单选项 148
收件箱/机密 148
存储的文档 150
轮询发送/布告栏 151
检查传真任务的状态或日志 153
在接收传真未处理（未读/未打印/未保存/未转发）时显示信息 153
检查进行中的传真任务 154
检查传真任务历史 155
重新打印接收的文档 155
从计算机发送传真 156
发送使用应用程序创建的文档 (Windows) 156
发送使用应用程序创建的文档 (Mac OS) 158
在计算机上接收传真 159
将传入传真保存在计算机上 160
取消将传入传真保存到计算机的功能 160
检查有无新传真 (Windows) 161
检查新传真 (Mac OS) 162

更换墨包和其他耗材

检查墨量和维护箱状态 163
检查墨量和维护箱的状态 - 操作面板 163
检查墨量和维护箱状态 - Windows 163

目录

检查墨量和维护箱的状态 - Mac OS.....163
墨包编号（消耗品/耗材）..... 163
墨包处理注意事项..... 164
更换墨包..... 165
维护箱编号（消耗品/耗材）..... 165
维护箱处理注意事项.....165
更换维护箱..... 166

维护本产品

检查并清洗打印头..... 167
检查和清洗打印头 - 操作面板..... 167
检查并清洗打印头 - Windows..... 168
检查并清洗打印头 - Mac OS..... 168
校准打印头..... 168
校准打印头 - 操作面板.....168
针对墨水涂污情况清洁走纸通道..... 170
清洁 ADF.....170
清洁文稿台..... 172

网络服务和软件信息

用于配置本产品操作的应用程序 (Web Config).....174
在网络浏览器上运行 Web Config..... 174
在 Windows 上运行 Web Config..... 175
在 Mac OS 上运行 Web Config..... 175
用于扫描文档和图像的应用程序 (Epson Scan 2).....175
添加网络扫描仪..... 176
用于从计算机中配置扫描的应用程序 (Document Capture Pro).....176
用于配置传真操作和发送传真的应用程序 (FAX Utility)..... 177
用于发送传真的应用程序（PC-FAX 驱动程序）.....178
用于打印网页的应用程序 (E-Web Print)（仅限 Windows）..... 178
软件更新工具 (EPSON Software Updater)... 178
安装最新的应用程序.....179
安装 PostScript 打印机驱动程序..... 180
安装 PostScript 打印机驱动程序 - Windows.....180
安装 PostScript 打印机驱动程序 - Mac OS..... 181
安装爱普生通用打印机驱动程序（仅适用于 Windows）..... 181
卸载应用程序..... 181
卸载应用程序 - Windows.....182
卸载应用程序 - Mac OS.....182
使用网络服务进行打印.....183

故障排除

检查本产品状态..... 184
检查液晶显示屏上的信息..... 184
状态菜单上的错误代码.....185
检查本产品状态 - Windows..... 190
检查本产品状态 - Mac OS..... 191
检查软件状态..... 191
取出夹纸..... 191
未正确进纸..... 192
夹纸.....192
打印纸进纸歪斜..... 192
一次进纸多张..... 192
未从进纸器选件进纸.....193
出现缺纸错误..... 193
原稿无法送入 ADF..... 193
电源和操作面板问题.....194
电源未打开..... 194
电源未关闭..... 194
自动关机..... 194
液晶显示屏变黑..... 194
触摸屏无响应..... 194
无法在操作面板上执行操作..... 194
无法从计算机打印..... 194
检查连接 (USB)..... 194
检查连接（网络）..... 195
检查软件和数据..... 195
从计算机检查本产品状态 (Windows).....197
从计算机检查本产品状态 (Mac OS).....197
无法从 iPhone 或 iPad 打印..... 198
打印输出问题..... 198
调整打印质量..... 198
打印输出刮擦或色彩丢失..... 199
出现条纹..... 199
以大约 3.3 厘米的间隔出现彩色条纹.....200
打印模糊、垂直条纹或失准..... 200
打印质量不佳..... 201
打印纸污损或刮擦..... 202
自动双面打印期间打印纸污损..... 203
打印的照片不容易干.....203
图像或照片未按期望的颜色打印..... 203
打印输出的位置、尺寸或边距不正确.....203
打印的字符不正确或乱码..... 204
打印的图像翻转..... 204
打印输出中出现类似马赛克的图案..... 204
意外执行了双面打印.....204
图像中出现色彩不均、涂污、墨点或直线.. 204

目录

复印图像中出现摩尔纹（交叉线）图案.... 205
复印图像中显示原稿背面图像..... 205
无法解决打印输出问题..... 205
其他打印问题..... 205
打印速度太慢..... 205
连续打印时打印速度大幅度降低..... 206
无法从运行 Mac OS X v10.6.8 的计算机取消打印..... 206
PostScript 打印机驱动程序问题..... 206
使用 PostScript 打印机驱动程序时本产品不打印..... 206
使用 PostScript 打印机驱动程序时本产品无法正确打印..... 207
使用 PostScript 打印机驱动程序时打印速度太慢..... 207
无法启动扫描..... 207
扫描图像问题..... 208
从文稿台扫描时出现不均匀的颜色、涂污、墨点等问题..... 208
从 ADF 扫描时出现直线..... 208
图像质量不佳..... 208
图像背景中出现背面内容..... 209
文本模糊..... 209
出现摩尔纹（网状阴影）..... 209
在文稿台上扫描时扫描区域不正确..... 209
保存为可搜索的 PDF 时，无法正确识别文本..... 210
无法解决扫描图像问题..... 210
无法将扫描的图像保存到共享文件夹..... 211
检查本产品上的信息..... 211
保存扫描的图像需要很长时间..... 212
在专用网络和公用网络之间切换..... 212
其他扫描问题..... 215
扫描速度较慢..... 215
无法通过电子邮件发送扫描图像..... 215
扫描到 PDF/Multi-TIFF 时扫描停止..... 215
发送和接收传真时的问题..... 216
无法发送或接收传真..... 216
无法发送传真..... 217
无法向特定接收人发送传真..... 217
无法在指定时间发送传真..... 218
无法接收传真..... 218
无法将收到的传真保存到存储设备..... 218
发生内存已满错误..... 219
发送传真的质量不佳..... 219
传真以错误的尺寸发送..... 220
接收到的传真质量不佳..... 220
未打印接收到的传真..... 220
收到的传真的第二页为空白或上面只打印了少量文字..... 220
其他传真问题..... 220
无法使用连接的电话拨打电话..... 221
应答装置无法应答语音电话..... 221
发件人的传真号未显示在接收的传真上，或传真号错误..... 221
其他问题..... 221
触碰本产品时有轻微触电感觉..... 221
运行声音大..... 221
日期和时间不正确..... 222
不识别存储设备..... 222
无法将数据保存到存储设备..... 222
忘记密码..... 222
应用程序被防火墙阻止（仅适用于 Windows）..... 222
照片选择屏幕上显示“×”..... 222
无意间进行了复印或发送了传真..... 223

附录

技术规格..... 224
打印机规格..... 224
扫描仪规格..... 225
接口规格..... 225
传真规格..... 225
网络功能列表..... 227
Wi-Fi 规格..... 228
以太网规格..... 228
安全协议..... 228
PostScript 3 级兼容性..... 229
支持的第三方服务..... 229
外部 USB 设备规格..... 229
支持的数据规格..... 229
尺寸..... 230
电气规格..... 231
环境规格..... 231
系统需求..... 232
字体信息..... 232
PostScript 的可用字体..... 232
可用于 PCL 的字体 (URW)..... 233
符号集列表..... 235
安装选件..... 238
进纸器选件编号（选件）..... 238
安装进纸器选件..... 239
法规信息..... 243
有关复制的限制..... 243
运输和存放本产品..... 243
版权和商标..... 247
客户支持..... 250
寻求帮助..... 250

目录

提供信息..... 250
保修信息..... 251
产品中有害物质的名称及含量..... 252

关于本手册

手册介绍

以下手册随本产品一同提供。除了这些手册之外，也可以参见本产品本身或爱普生软件应用程序提供的各类帮助信息。

❏ 首先阅读（纸面手册）

提供设置本产品、安装软件以及确保安全使用本产品的信息。

❏ 用户指南（电子手册）

本手册。提供有关使用本产品和解决使用问题的总体信息和说明。

❏ 管理员指南（电子手册）

为网络管理员提供有关管理和本产品设置的信息。

可通过以下方法获取上述手册的最新版本。

❏ 纸面手册

访问爱普生全球支持网站 http://support.epson.net/。

❏ 电子手册

在计算机上启动 EPSON Software Updater。EPSON Software Updater 将检查爱普生软件应用程序和电子手册是否有更新，并允许您下载最新版本。

请妥善保管此说明书（保留备用）。

安装、使用产品前请阅读使用说明。

在本产品的说明书中，打印部件将简称为打印机，扫描部件将简称为扫描仪。

本产品资料中使用的示意图仅供参考，本产品实际可能与之存在差异，以包装箱内产品实际为准。

本产品使用说明和包装箱上的数据来源于爱普生实验室测试。

产品驱动光盘盘面上、驱动和软件中所显示的型号可能与实际销售产品的型号稍有不同，不影响产品的使用。

其他信息，可查看产品本身、产品包装和其他形式的资料，包括爱普生网页（http://www.epson.com.cn）

相关信息

➡ "软件更新工具 (EPSON Software Updater)"内容请参见第178页。

使用手册搜索信息

通过 PDF 手册，您可以按关键字搜索所需信息，或者使用书签直接跳转到特定章节。您也可以仅打印所需页。本节介绍如何使用在您计算机的 Adobe Reader X 中打开的 PDF 手册。

按关键字搜索

单击**编辑** > **高级搜索**。在搜索窗口中输入要查找的信息的关键字（文本），然后单击**搜索**。此时将以列表形式显示搜索结果。单击显示的搜索结果之一可跳转到相应页。

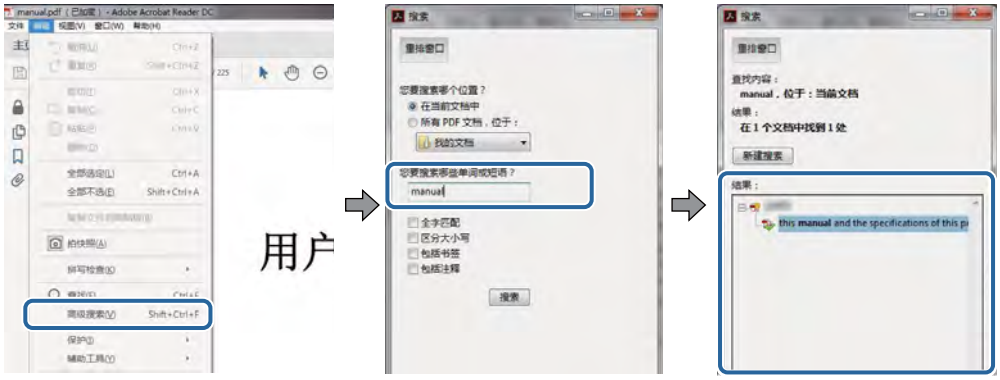

直接从书签跳转

单击标题可跳转到相应页。单击 + 或 > 可查看该章节中较低级别的标题。要返回到上一页，请在键盘上执行以下操作。

❑ Windows：按住 Alt 键，然后按 ← 键。

❑ Mac OS：按住 Command 键，然后按 ← 键。

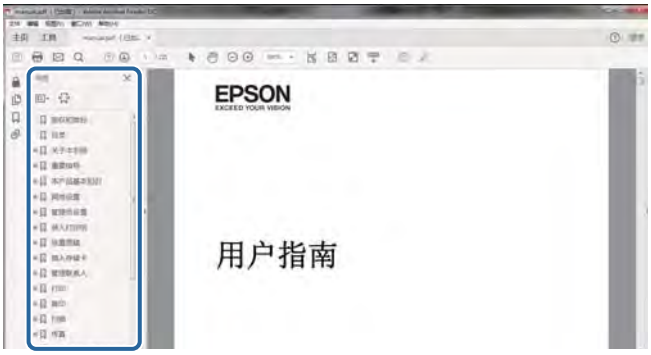

仅打印所需页

您可以仅提取并打印所需页。在**文件**菜单中单击**打印**，然后在**要打印的页面**的**页面**中指定要打印的页。

❑ 要指定多个连续页，请在起始页和结束页之间输入连字符。

示例：20-25

❑ 要指定多个非连续页，请用逗号分隔各页。

示例：5，10，15

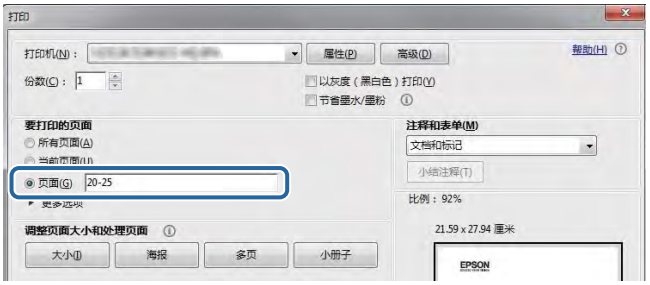

标记和符号

注意：
必须小心执行以免伤害人体。

重要：
必须认真遵守以免损坏设备。

注释：
提供了辅助和参考信息。

➡ 相关信息

指向相关部分的链接。

本手册中使用的描述

- 打印机驱动程序的屏幕截图和 Epson Scan 2（扫描仪驱动程序）屏幕取自 Windows 10 或 macOS High Sierra。屏幕上显示的内容会因型号和实际情况而有所差异。
- 本手册中所用本产品的图示仅供参考。尽管各型号之间可能稍有差异，但操作方法是相同的。
- 液晶显示屏上的某些菜单项会因型号和设置而有所差异。

操作系统参考

Windows

在本手册中，“Windows 10”、“Windows 8.1”、“Windows 8”、“Windows 7”、“Windows Vista”、“Windows XP”、“Windows Server 2016”、“Windows Server 2012 R2”、“Windows Server 2012”、“Windows Server 2008 R2”、“Windows Server 2008”、“Windows Server 2003 R2”和“Windows Server 2003”等词语指的是以下操作系统。此外，“Windows”用于指代所有版本操作系统。

- Microsoft® Windows® 10 操作系统
- Microsoft® Windows® 8.1 操作系统
- Microsoft® Windows® 8 操作系统
- Microsoft® Windows® 7 操作系统
- Microsoft® Windows Vista® 操作系统
- Microsoft® Windows® XP 操作系统
- Microsoft® Windows® XP Professional x64 Edition 操作系统
- Microsoft® Windows Server® 2016 操作系统
- Microsoft® Windows Server® 2012 R2 操作系统

关于本手册

- ❑ Microsoft® Windows Server® 2012 操作系统
- ❑ Microsoft® Windows Server® 2008 R2 操作系统
- ❑ Microsoft® Windows Server® 2008 操作系统
- ❑ Microsoft® Windows Server® 2003 R2 操作系统
- ❑ Microsoft® Windows Server® 2003 操作系统

Mac OS

在本手册中，“Mac OS”用来指 macOS High Sierra、macOS Sierra、OS X El Capitan、OS X Yosemite、OS X Mavericks、OS X Mountain Lion、Mac OS X v10.7.x 和 Mac OS X v10.6.8。

对于可支持的更高版本的操作系统，以爱普生网页（http://www.epson.com.cn）为准。

重要指导

安全指导

请阅读并遵循下面的指导以确保安全使用本产品。请务必保留本手册，以备今后需要时参考。另外，请务必遵照标注在本产品上的所有警告和指导。

- ❏ 本产品上使用的一些符号是为了确保安全和正确使用本产品。请访问以下网站了解这些符号的含义。

  http://support.epson.net/symbols

- ❏ 仅使用随本产品附带的电源线，不要使用其他设备的电源线。在本产品上使用其他电源线或使用其他设备的电源线可能会引起火灾或电击。
- ❏ 确保交流电源线符合相关的当地安全标准。
- ❏ 除非本产品的手册中有特别说明，否则请勿擅自拆卸、更改或尝试维修电源线、插头、打印部件、扫描部件或选件。
- ❏ 遇到下列情况时，应在断开本产品电源后与爱普生认证服务机构联系：

  电源线或插头损坏；液体进入本产品；本产品摔落或机箱损坏；本产品不能正常运行或性能发生明显变化。不要调整操作指导中未提到的控件。

- ❏ 将本产品放置在靠近墙壁插座的地方，使插头容易拔下。
- ❏ 不要将本产品放置在户外，靠近较脏或较多尘土，靠近水、热源，或者置于容易遭受震动、摇晃、高温或潮湿的地方。
- ❏ 小心不要让液体溅到本产品上，也不要湿手操作本产品。
- ❏ 总是让本产品远离心脏起搏器至少 22 厘米。从本产品发出的无线电波可能会对心脏起搏器的运转产生不利影响。
- ❏ 如果液晶显示屏损坏，请联系爱普生认证服务机构。如果液晶溶液沾到了手上，请用肥皂和水彻底清洗。如果液晶溶液进入眼中，请立即用清水冲洗。彻底冲洗后如果仍感不适或看不清东西，请立即就医。
- ❏ 避免在雷雨时使用电话，否则可能会有遭受闪电电击的危险。
- ❏ 在有煤气泄漏的附近不要使用电话进行报警。
- ❏ 本产品非常重，至少需要两个人搬抬。搬抬本产品时，两个人或多个人应站在正确的位置，如下图所示。

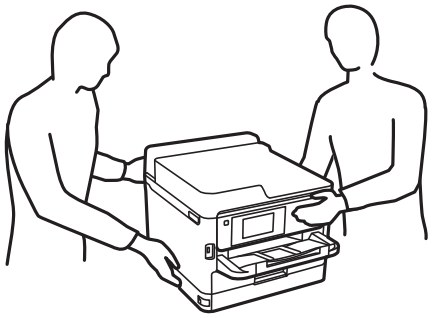

- ❏ 请不要将本产品放在低温或多尘的地方。
- ❏ 请妥善使用/保管本产品，以避免因使用/保管不当（如鼠害、液体渗入等）造成故障、损坏。

重要指导

- ❏ 本文中相关的电源线及插头的示意图和描述仅供参考，在中国大陆地区所销售产品的电源线及插头，符合中国法律法规。请确保将电源线插头的接地插脚插入电源插座的接地插孔。如果插接不正确，可能会导致电击、火灾或损坏您的设备。且请确保插座已接地。
- ❏ 处理用过的墨包时要小心，因为供墨口周围可能还有一些墨水。
  - ❏ 如果墨水沾到了皮肤上，请用肥皂和清水彻底清洗。
  - ❏ 如果墨水进入眼睛，请立即用清水冲洗。彻底冲洗后，如果仍感不适或看不清东西，请立即就医。
  - ❏ 如果墨水不慎进入口中，请立即就医。
- ❏ 不要拆开墨包和维护箱，否则墨水可能会溅到眼睛里或皮肤上。
- ❏ 不要猛烈晃动墨包，否则可能会导致墨水从墨包漏出。
- ❏ 将墨包和维护箱保存在儿童够不到的地方。

本产品忠告和警告

阅读并遵从下面的指导以避免损坏此产品或您的财产。请务必保留本手册，以备今后需要时参考。

安装本产品的忠告和警告

- ❏ 不要堵塞或盖住本产品的通风口和开口。
- ❏ 仅使用本产品标签上标示的电源类型。
- ❏ 避免使用与复印机或空调系统这些经常开关的设备在同一回路中的插座。
- ❏ 避免使用由墙上开关或自动定时器控制的插座。
- ❏ 让您的整个计算机系统远离潜在的电磁场干扰，例如扬声器或无绳电话的底座。
- ❏ 供电的电源线应该放置在避免摩擦、切割、磨损、卷曲和扭结的地方。请勿在电源线上放置物体，且不要踩踏或碾压供电线。特别注意使供电线输入和输出端口的电线保持笔直。
- ❏ 如果本产品使用延长电源线，确保插入延长电源线的设备的总额定电流不超过电源线的额定电流。另外，应确保插入墙上插座的所有设备的总额定电流不要超过墙上插座的额定电流。
- ❏ 当使用数据线将本产品连接到计算机或其他设备上时，确保连接器的连接方向正确。每个连接器仅有一个正确的方向。如果连接器插入的方向错误，可能会损坏线缆两端连接的设备。
- ❏ 将本产品放在各个方向都超出本产品底座的平稳表面上。如果本产品倾斜一定的角度，就不能正常工作。
- ❏ 在本产品上方留出一定空间以便您可以完全打开文稿盖。
- ❏ 在本产品前部留出足够的空间以使打印纸能够完全弹出。
- ❏ 避免放置在温度和湿度容易发生剧烈变化的地方。另外，本产品要避免阳光直射、强光或热源。

使用本产品的忠告和警告

- ❏ 请勿将异物插入本产品插槽中。
- ❏ 打印时不要将您的手伸到本产品内部。
- ❏ 不要碰触本产品内部的白色扁平线缆。
- ❏ 不要在本产品内部或其周围使用内装有易燃性气体的气雾产品，否则会引起火灾。

- ❑ 不要用手移动打印头，否则可能会损坏本产品。
- ❑ 关闭扫描部件时注意不要夹到手指。
- ❑ 在文稿台上放置原稿时不要用力按文稿台。
- ❑ 应始终使用 ⏻ 按钮关闭本产品。⏻ 指示灯停止闪烁后方可拔下本产品插头或关闭插座电源。
- ❑ 如果您打算长时间不使用本产品，一定要拔下电源插座上的电源线插头。

搬运或存放本产品的忠告和警告

- ❑ 当存放或运输本产品时，不要将其倾斜，也不要将其垂直或颠倒放置，否则墨水可能会泄漏。
- ❑ 搬运本产品之前，应确保打印头在初始位置（最右边），并且已安装墨包。

通过无线连接使用本产品的忠告和警告

- ❑ 本产品发出的无线电波可能对医疗电子设备产生不利影响，使设备出现故障。在医疗机构内部或医疗设备附近使用本产品时，请遵循医疗机构授权人员的指示，并遵循医疗设备上粘贴的所有警告和指示。
- ❑ 本产品发出的无线电波可能对自控设备（如自动门或火灾报警器）的操作产生不利影响，可能使设备出现故障而导致意外事故。在自控设备附近使用本产品时，请遵循这些设备上粘贴的所有警告和指示。
- ❑ 不得擅自更改发射频率、加大发射功率(包括额外加装射频功率放大器)，不得擅自外接天线或改用其他发射天线；
- ❑ 使用时不得对各种合法的无线电通信业务产生有害干扰；一旦发现有干扰现象时，应立即停止使用，并采取措施消除干扰后方可继续使用；
- ❑ 使用微功率无线电设备，必须忍受各种无线电业务的干扰或工业、科学及医疗应用设备的辐射干扰；
- ❑ 不得在飞机和机场附近使用。

使用触摸屏的忠告和警告

- ❑ 液晶显示屏可能包含一些小的亮点或暗斑，因此，亮度可能会不均。这属于正常现象，不表示屏幕受损。
- ❑ 务必使用干燥的软布进行清洁。请勿使用液体清洁剂或化学清洁剂。
- ❑ 如果受到剧烈撞击，触摸屏的外部盖可能破裂。如果面板表面发生破碎或破裂，请与爱普生认证服务机构联系，不要触摸和试图取出破裂的碎片。
- ❑ 用您的手指轻轻地按下触摸屏。不要用力按下或用指甲操作。
- ❑ 不要使用圆珠笔或铅笔等锐利物体执行操作。
- ❑ 由于温度或湿度发生剧烈的变化，触摸屏内部会结露导致性能变差。

保护您的个人信息

将本产品送给他人或处置本产品时，请在操作面板上选择如下菜单，删除本产品内存中存储的所有个人信息。

重要指导

设置 > 常规设置 > 系统管理 > 恢复缺省设置 > 清除所有数据和设置

中国环境标志标准建议

1. 为了尽量减小噪声的干扰，建议将设备(本产品)放置于相对独立的区域。

2. 可使用单页纸的设备推荐使用再生纸（应符合中国环境标志标准HJ2512要求的再生纸）。

   注释：
   因为制造商随时都有可能改变任何一种品牌或型号的介质/打印纸的质量,所以爱普生不能保证任何一种非爱普生品牌或型号的介质/打印纸的质量。

   大批量购买介质/打印纸或大批量打印之前，请确保先做介质/打印纸的样品打印检测。

3. 在换气不畅的房间中长时间使用或打印大量文件时，建议用户适时换气。

4. 设备(本产品)无任何外接输入电源（也不与电池）相连时实现零能耗。

5. 耗材回收渠道和相关信息请参见爱普生网页（http://www.epson.com.cn）。关于设备(本产品)整机回收，请咨询爱普生回收专线 400-810-9977转8。

本产品基本知识

部件名称和功能

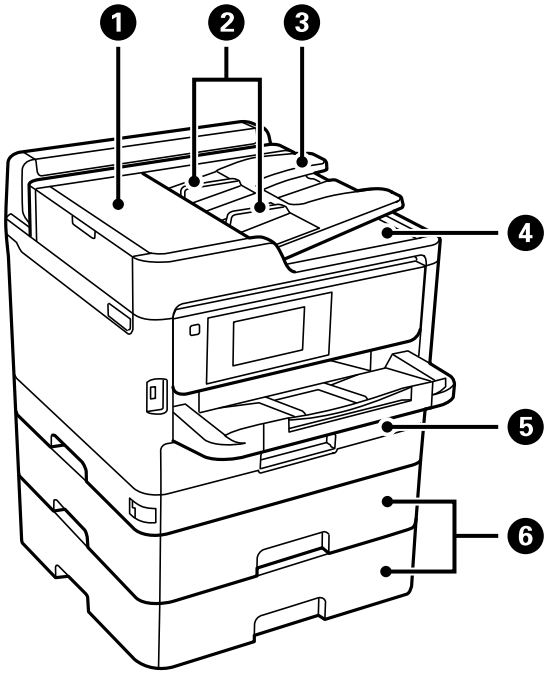

❶	ADF（自动文稿送纸器）盖 (F)	取下 ADF 中夹住的原稿时打开。
❷	ADF 侧导轨	直接将原稿送入本产品。滑动至原稿边缘。
❸	ADF 进纸器	自动送入原稿。
❹	ADF 出纸器	存放 ADF 中弹出的原稿。
❺	进纸器 1 或进纸器 (C1)	装入打印纸。
❻	进纸器 2、进纸器 3 (C2、C3)	进纸器选件。 装入打印纸。

本产品基本知识

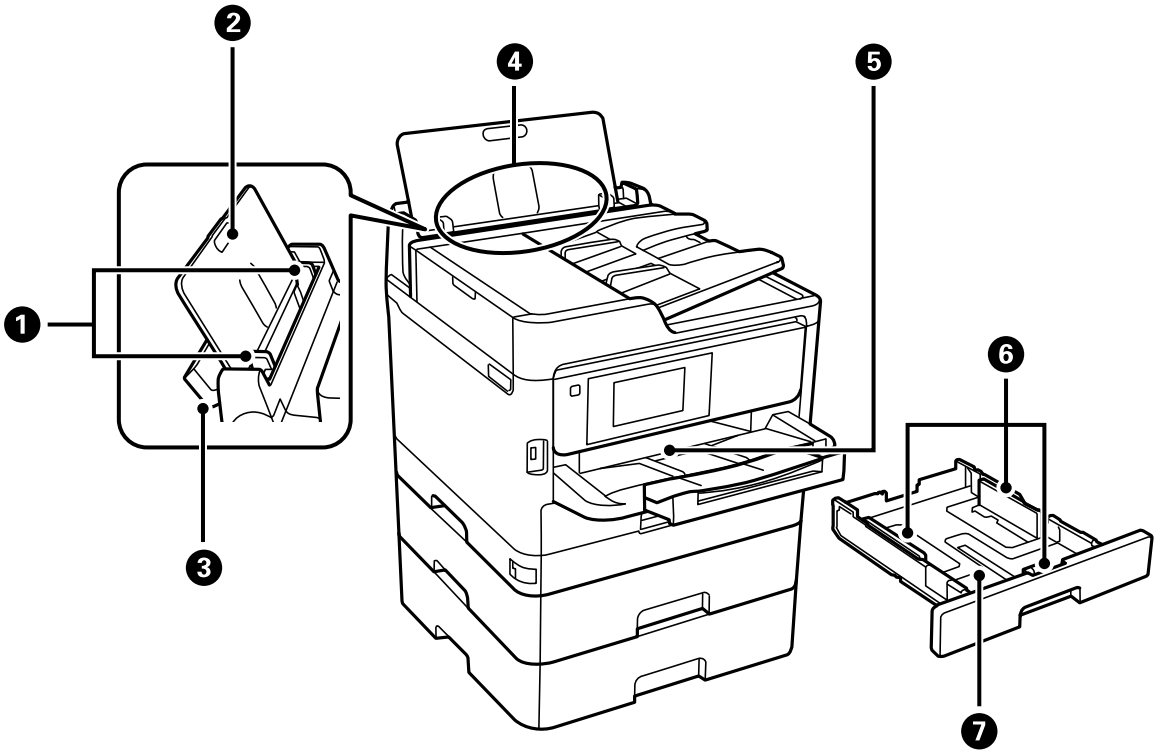

❶	侧导轨	直接将打印纸送入本产品。滑动至打印纸边缘。
❷	纸托	支撑装入的打印纸。
❸	进纸挡板	防止异物进入本产品。此挡板通常保持关闭。
❹	后进纸器（B）	装入打印纸。
❺	出纸器	存放弹出的打印纸。
❻	侧导轨	直接将打印纸送入本产品。滑动至打印纸边缘。
❼	进纸器	装入打印纸。

本产品基本知识

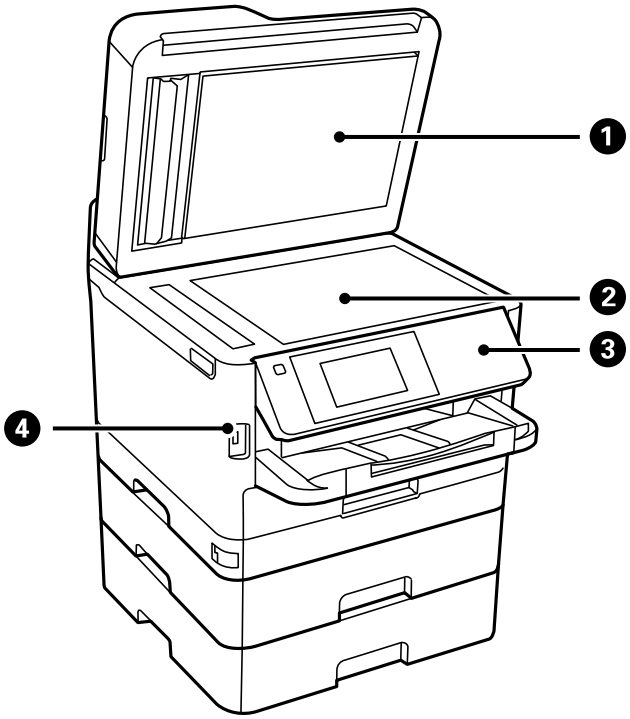

❶	文稿盖	扫描时阻止外部光线。
❷	文稿台	放入原稿。
❸	操作面板	操作本产品。 可以更改操作面板的角度。
❹	外部 USB 端口	连接存储设备。

本产品基本知识

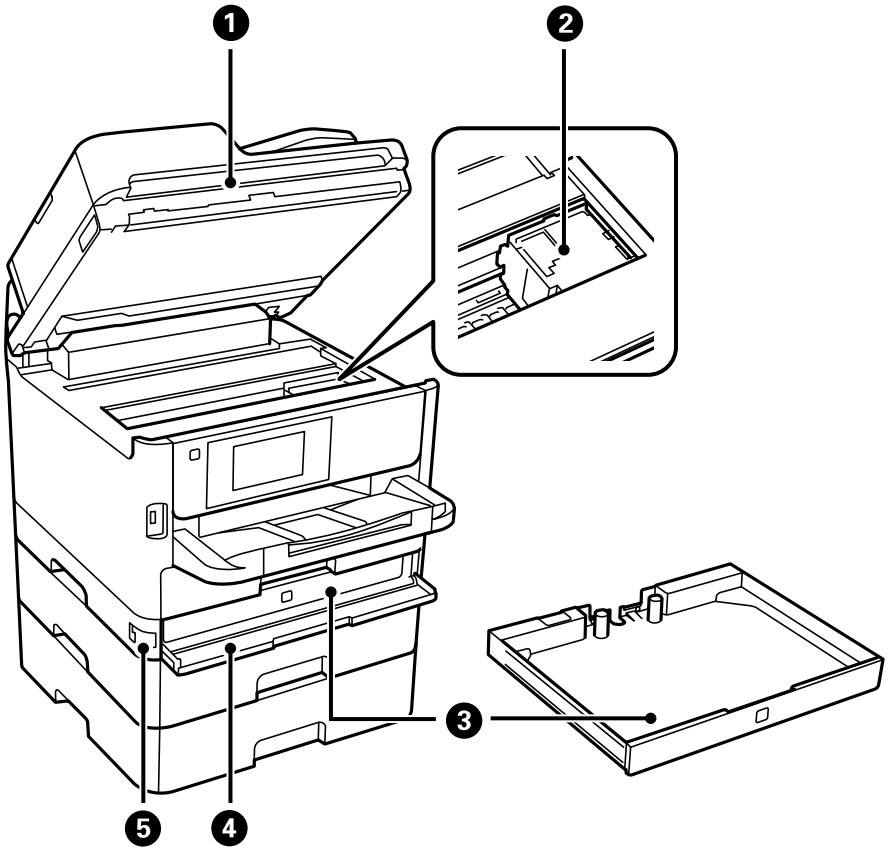

1	扫描部件（J）	扫描放置的原稿。取出本产品中的夹纸时打开。
2	打印头	喷墨。
3	墨包托架	固定墨包。
4	前盖（A）	更换墨包时打开。
5	前盖锁	锁住前盖。

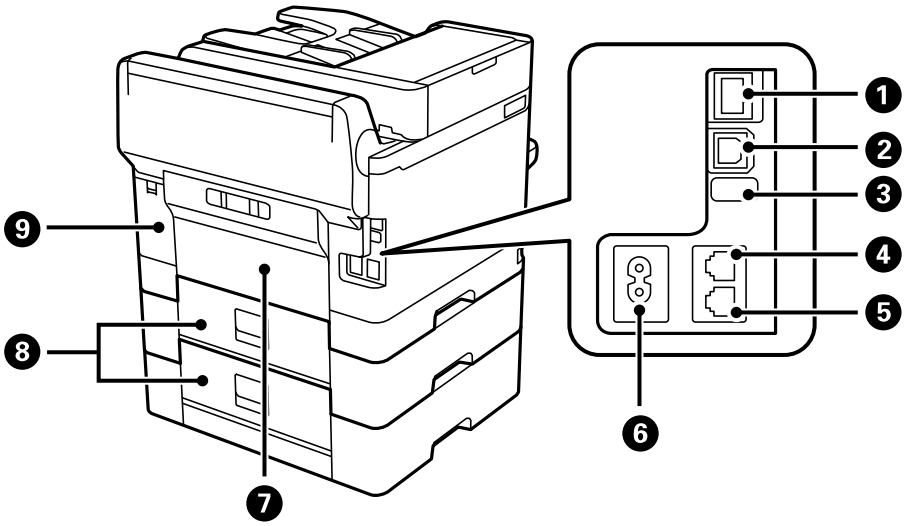

❶	LAN 端口	连接网线。
❷	USB 端口	连接 USB 数据线。
❸	服务 USB 端口	供将来使用的 USB 端口。 不要去除贴纸。
❹	LINE 端口	连接电话线。
❺	EXT. 端口	连接外部电话设备。
❻	交流电入口	连接电源线。
❼	后方护盖 (D)	取出夹纸时打开。
❽	后方护盖 (E)	取出夹纸时打开。
❾	维护箱盖 (H)	更换维护箱时打开。

操作面板

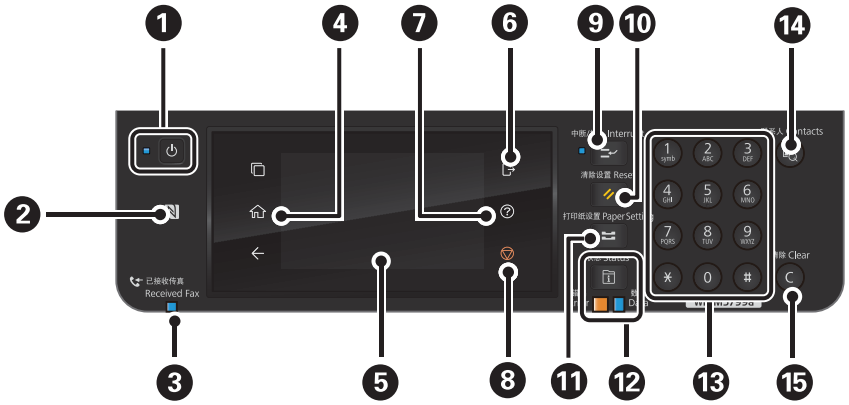

❶	产品电源开关。 请在确认电源指示灯熄灭后拔下电源线。
❷	将智能设备从此标记上扫过可通过该智能设备直接打印或扫描。
❸	如果收到文档，而该文档尚未被读取、打印或保存，则在将该文档存储在本产品内存中时亮起。
❹	显示主屏幕。
❺	显示设置项和消息。 在一段时间内未执行任何操作时，本产品会进入睡眠模式，显示将关闭。点按触摸屏上的任何地方可打开显示。根据当前设置，按操作面板上的按钮会将打印机从睡眠模式中唤醒。
❻	启用**访问控制**时，用于从打印机注销。 禁用**访问控制**时，此按键也会禁用。

❼	显示**帮助**屏幕。 可以在此屏幕中检查问题的解决方法。
❽	停止当前操作。
❾	暂停当前打印任务，并允许中断另一个任务。但是，无法中断来自计算机的新任务。 再次按此按钮会重新启动暂停的任务。
❿	将当前设置重置为用户缺省设置。如果还没有进行用户缺省设置，则重置为出厂缺省设置。
⓫	显示**打印纸设置**屏幕。可为每个打印纸来源选择打印纸尺寸和打印纸类型设置。
⓬	显示**状态**菜单。您可以检查本产品状态及任务历史。 发生错误时，左侧的错误指示灯会闪烁或亮起。 本产品处理数据时，右侧的数据指示灯会闪烁。本产品中含有排队任务时，该指示灯会亮起。
⓭	输入数字、字符或符号。
⓮	显示**联系人**列表。您可以注册、编辑或删除联系人。
⓯	清除复印的份数等数字设置。

基本屏幕配置

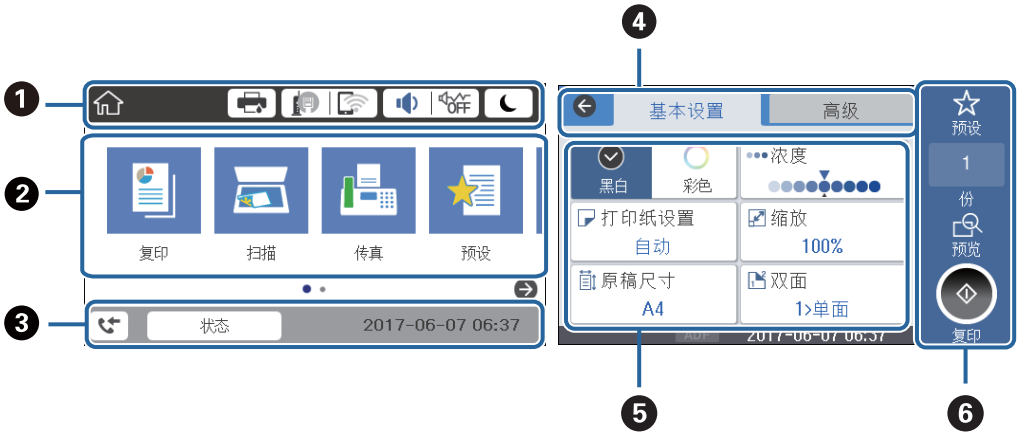

❶	表示已在本产品中设置为图标的项目。选择每个图标可检查当前设置或访问每个设置菜单。
❷	显示每个菜单。您可以添加模式或更改各模式顺序。
❸	表示正在执行的任务和打印机状态。选择消息可显示**状态**菜单。 在一体机未工作或未发生错误时显示日期和时间。
❹	切换标签。
❺	表示设置项目。选择每个项目可设置或更改设置。 灰显项目不可用。选择项目可检查该项目为何不可用。

❻	执行当前设置。可用功能因菜单而异。

液晶显示屏上显示的图标

根据本产品的状态，以下图标会显示在液晶显示屏上。

	显示**打印机状态**屏幕。 您可以检查大致墨量及维护箱的大致使用寿命。	
	指示网络连接状态。 选择此图标可检查和更改当前设置。这是以下菜单的快捷方式。 **设置** > **常规设置** > **网络设置** > **Wi-Fi 设置**	
		本产品未连接到有线（以太网）网络或该网络尚未设置。
		本产品已连接到有线（以太网）网络。
		本产品未连接到无线（Wi-Fi）网络。
		本产品正在搜索 SSID，或者本产品未设置 IP 地址或与无线（Wi-Fi）网络出现连接问题。
		本产品已连接到无线（Wi-Fi）网络。 条数指示连接的信号强度。线条越多，信号越强。
		本产品未连接到 Wi-Fi Direct（Simple AP）模式下的无线（Wi-Fi）网络。
		本产品已连接到 Wi-Fi Direct（Simple AP）模式下的无线（Wi-Fi）网络。
	显示**设备声音设置**屏幕。您可以设置**静音**和**安静模式**。 在此屏幕，您也可访问**声音**菜单。这是以下菜单的快捷方式。 **设置** > **常规设置** > **基本设置** > **声音**	
		表示是否为本产品设置了**安静模式**。启用此功能时，本产品操作期间产生的噪声较小，但打印速度可能会降低。但是，根据所选打印纸类型和打印质量，噪音也可能不会减小。
		表示已为打印机设置了**静音**。
	选择该图标可进入睡眠模式。该图标灰显时，本产品无法进入睡眠模式。	
	指示用户限制功能已启用。选择此图标可登录到本产品。您需要选择用户名称，然后输入密码。有关登录信息，请与您的产品管理员联系。	
	指示有访问权限的用户已登录。 选择该图标可注销。	
	显示**传真数据信息**屏幕。	

	表示设置已更改，不同于用户缺省设置或出厂缺省设置。
	表示有附加信息。选择此图标可显示消息。
	表示有问题的项目。选择此图标可查看问题的解决方法。
1	表示本产品中含有尚未读取、打印或保存的数据。显示的数字表示数据项目数量。

相关信息

➡ "网络设置"内容请参见第54页。
➡ "声音："内容请参见第48页。

触摸屏操作

触摸屏兼容以下操作。

点按		按下或选择项目或图标。
轻扫	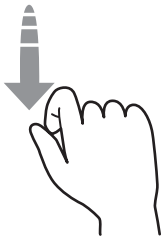	快速滚动屏幕。
滑动	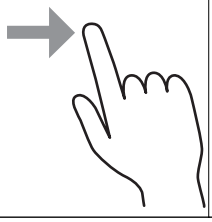	按住并移动项目。

输入字符

在进行联系人注册和网络设置等操作时，可使用屏幕上的键盘来输入字符和符号。

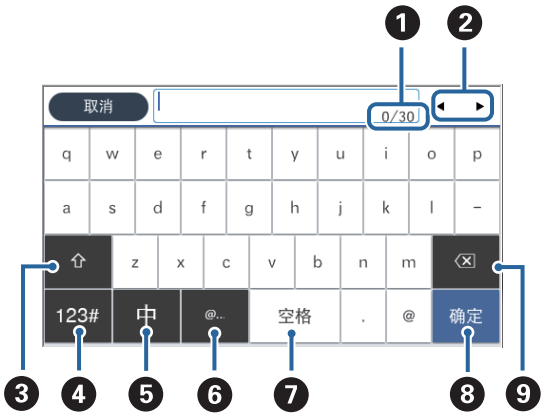

注释：
可用图标因设置项而异。

❶	表示字符数量。
❷	将光标移动至输入位置。
❸	在大写字母和小写字母或数字和符号之间切换。
❹	切换字符类型。 123#：可以输入数字和符号。 ABC：可以输入字母。
❺	切换字符类型。可以输入字母、中文字符和符号。
❻	选择该项目可输入常用电子邮件域名地址或 URL。
❼	输入空格。
❽	确认输入的字符。
❾	删除左边的字符。

状态屏幕配置

按 按钮可显示状态菜单。您可检查打印机或任务的状态。

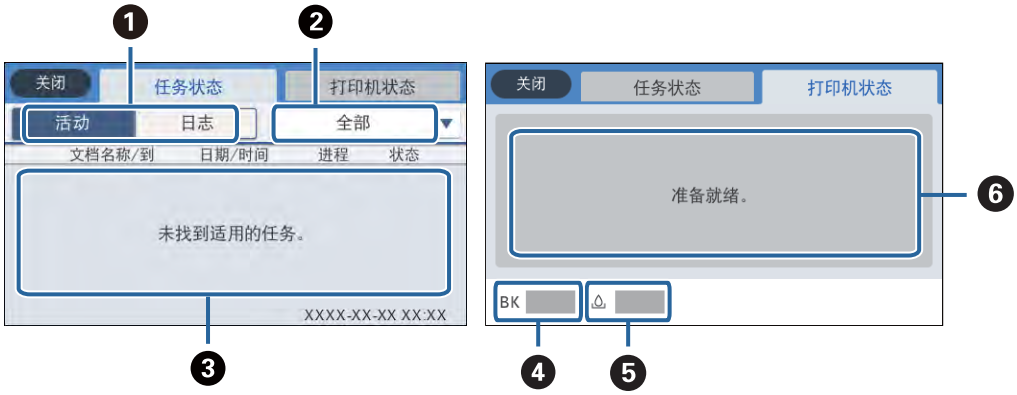

❶	切换显示的列表。
❷	按功能筛选任务。
❸	选择**活动**时，显示正在处理的和等待处理的任务的列表。 选择**日志**时，显示任务历史。 任务失败后，您可以取消任务，或检查历史记录中显示的错误代码。
❹	表明大致墨量。
❺	表明维护箱的大致使用寿命。
❻	显示一体机中发生的任何错误。从列表中选择错误会显示错误信息。

相关信息

➡ "状态菜单上的错误代码"内容请参见第185页。

查看动画

您可以在液晶显示屏上查看装入打印纸或取出夹纸等操作说明的动画。

❑ 点按液晶显示屏右侧的 ：显示帮助屏幕。点按**如何**，然后选择要查看的项目。

❑ 选择操作屏幕底部的**如何**：显示上下文相关动画。

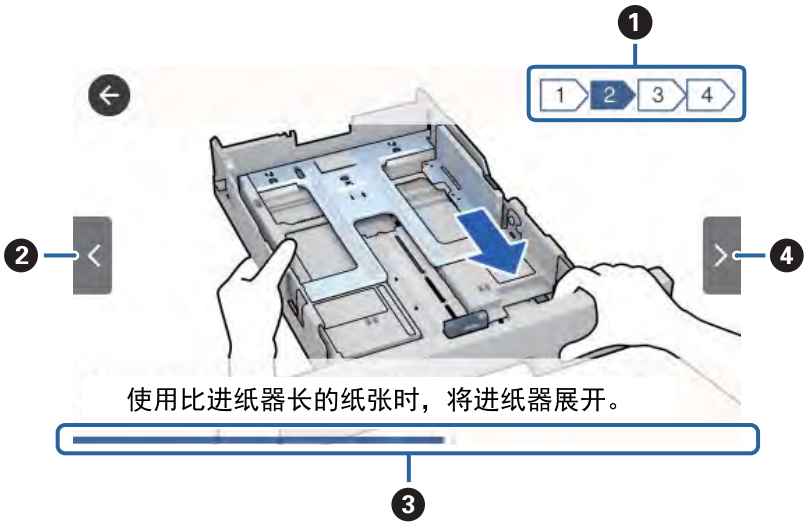

❶	表示步骤总数及当前步骤序号。 上例中显示了步骤 2，共 4 步。
❷	返回到上一步。
❸	表示当前步骤的进度。进度条结束时，动画会重复播放。
❹	移到下一步。

准备本产品

装入打印纸（消耗品/耗材）

可用打印纸和容量（消耗品/耗材）

爱普生建议使用爱普生原装正品打印纸以确保高质量的打印输出。

爱普生原装正品打印纸

注释：
使用爱普生通用打印机驱动程序时无法使用爱普生原装正品打印纸。

介质名称	尺寸	装纸量（页数）			双面打印
		进纸器 1	进纸器 2 到 3	后进纸器	
爱普生亮白喷墨纸	A4	200	400	50	自动、手动*
爱普生重磅粗面纸	A4	50	-	20	-
爱普生双面粗面纸	A4	50	-	20	-
爱普生照片质量喷墨纸	A4	80	-	70	-

* 只能使用后进纸器手动打印双面打印任务。对于已经打印一面的打印纸，最多可以装入 30 张。

注释：
- ❏ 在不同的国家/地区，可购买到的爱普生打印纸种类会有所不同。有关您所在国家或地区打印纸供应的最新信息，请与爱普生认证服务机构联系。
- ❏ 以用户自定义尺寸在爱普生原装正品纸张上打印时，仅**标准**或**正常**打印质量设置可用。即使某些打印机驱动程序允许选择更高的打印质量，打印输出仍使用**标准**或**正常**两种设置进行打印。
- ❏ 因为制造商随时都有可能改变任何一种品牌或型号的介质/打印纸的质量，所以爱普生不能保证任何一种非爱普生品牌或型号的介质/打印纸的质量。
- ❏ 大批量购买介质/打印纸或大批量打印之前，请确保先做介质/打印纸的样品打印检测。

市售的打印纸

注释：
当使用 PostScript 打印机驱动程序进行打印时，半信函纸、SP1（210×270 毫米）、SP2（210×149 毫米）、SP3（100×170 毫米）、SP4（130×182 毫米）、SP5（192×132 毫米）和 16 开（195×270 毫米）尺寸不可用。

准备本产品

介质名称	尺寸	装纸量（页数或信封数）			双面打印
		进纸器 1	进纸器 2 到 3	后进纸器	
普通纸、复印纸 信笺抬头纸 再生纸 彩色纸 预打印纸 高质量普通纸	信纸、A4、Executive*3、B5、A5、SP1（210×270 毫米）、16 开（195×270 毫米）	至多不超过侧导轨上 ▼ 符号所标示的界线。		80	自动、手动*1*2
	Legal、8.5×13 英寸、半信函纸*3、A6、B6、SP2（210×149 毫米）*3、SP3（100×170 毫米）*3、SP4（130×182 毫米）*3	至多不超过侧导轨上 ▼ 符号所标示的界线。		80	手动*1*2
	SP5（192×132 毫米）*3	至多不超过侧导轨上 ▼ 符号所标示的界线。	-	80	手动*1*2
	用户自定义*3（毫米） 89×127 - 215.9×148 89×148 - 100×355.6	至多不超过侧导轨上 ▼ 符号所标示的界线。	-	80	手动*1*2
	用户自定义*3（毫米） 100×148 - 215.9×355.6	至多不超过侧导轨上 ▼ 符号所标示的界线。		80	自动*5、手动*1*2
	用户自定义*3（毫米） 64×127 - 215.9×355.6	-	-	80	手动*2
	用户自定义*3（毫米） 64×355.6 - 215.9×6000	-	-	1	手动

介质名称	尺寸	装纸量（页数或信封数）			双面打印
		进纸器 1	进纸器 2 到 3	后进纸器	
厚打印纸 (91 – 160 g/m²)	信纸、A4、Executive*3、B5、A5、SP1（210×270 毫米）、16 开（195×270 毫米）	90	250	30	自动、手动*1*4
	Legal、8.5×13 英寸、半信函纸*3、A6、B6、SP2（210×149 毫米）*3、SP3（100×170 毫米）*3、SP4（130×182 毫米）*3	90	250	30	手动*1*4
	SP5（192×132 毫米）*3	90	–	30	手动*1*4
	用户自定义*3（毫米） 89×127 – 215.9×148 89×148 – 100×355.6	90	–	30	手动*1*4
	用户自定义*3（毫米） 100×148 – 215.9×355.6	90	250	30	自动*5、手动*1*4
	用户自定义*3（毫米） 64×127 – 215.9×355.6	–	–	30	手动*4
	用户自定义*3（毫米） 64×355.6 – 215.9×1117.6	–	–	1	手动
厚打印纸 (161 – 256 g/m²)	Legal、8.5×13 英寸、信纸、A4、Executive*3、B5、A5、半信函纸*3、A6、B6、SP1（210×270 毫米）*3、SP2（210×149 毫米）*3、SP3（100×170 毫米）*3、SP4（130×182 毫米）*3、SP5（192×132 毫米）*3、16 开（195×270 毫米）	–	–	30	手动*4
	用户自定义*3（毫米） 64×127 – 215.9×355.6	–	–	30	手动*4
	用户自定义*3（毫米） 64×355.6 – 215.9×1117.6	–	–	1	手动
信封	信封 #10、信封 DL、信封 C6	10	–	10	–
	信封 C4	–	–	1	–

*1 只能使用后进纸器手动打印双面打印任务。

*2 对于已经打印一面的打印纸，最多可以装入 30 张。

*3 只能从计算机进行打印。

*4 对于已经打印一面的打印纸，最多可以装入 5 张。

*5 对于自动双面打印，148×210 到 215.9×297 毫米尺寸的打印纸可用。

相关信息

➡ "部件名称和功能"内容请参见第15页。

打印纸处理注意事项

❑ 阅读随打印纸提供的说明页。

❑ 装入打印纸前，将打印纸呈扇形展开再码齐。不要将照片纸呈扇形展开或卷曲。否则可能会损坏可打印面。

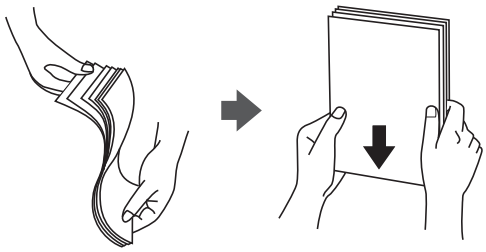

❑ 如果打印纸卷曲，在装入前应将其弄平整或轻轻地反向卷曲。在卷曲的打印纸上打印可能会导致夹纸以及打印输出污损。

❑ 请勿使用卷曲、撕破、裁切、折叠、受潮、太厚、太薄或粘有贴纸的打印纸。使用这些类型的打印纸会导致夹纸以及打印输出污损。

❑ 确保使用长纹纸打印纸。如果不确定正在使用的打印纸类型，请检查打印纸包装或联系生产商确认打印纸规格。

相关信息

➡ "打印机规格"内容请参见第224页。

在进纸器中装入打印纸

注释：
如果已安装进纸器选件，请不要同时拉出 2 个进纸器。

准备本产品

1. 首先确认本产品没有在运行，然后拉出进纸器。

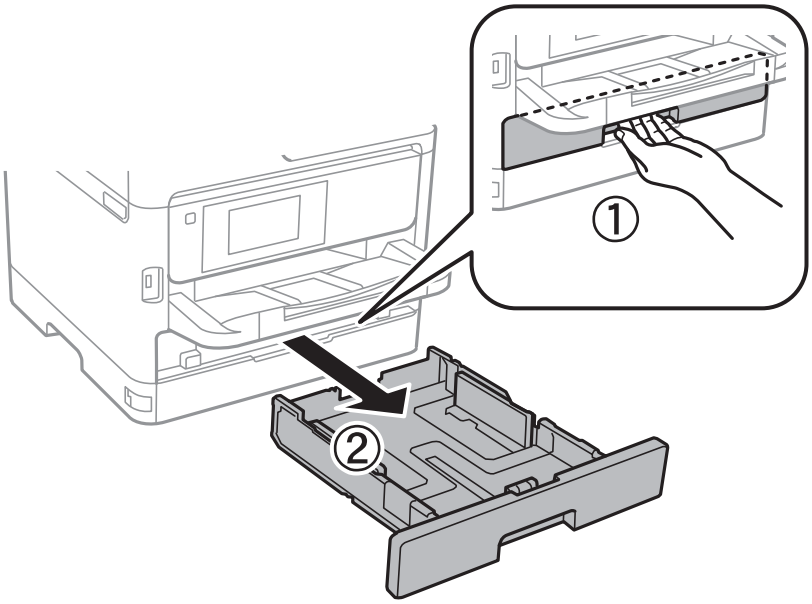

2. 将前侧导轨滑动到其最大位置，然后滑动侧导轨以调节到要使用的打印纸尺寸。

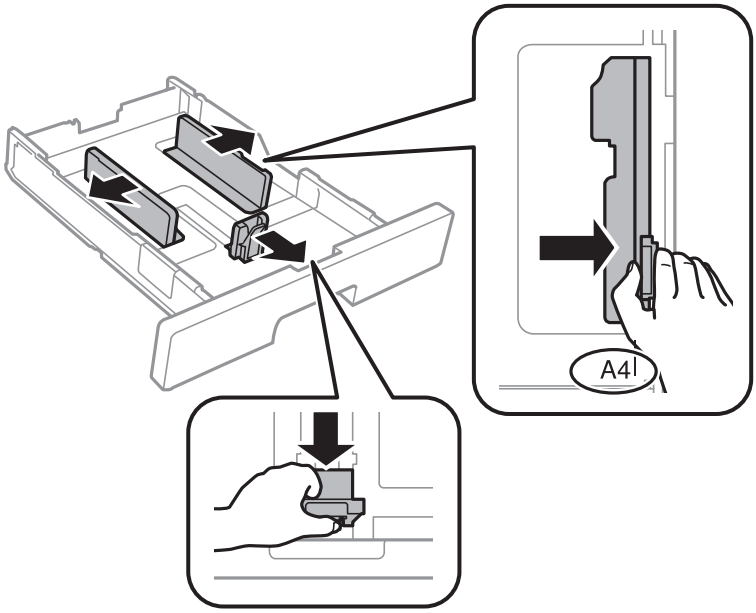

注释：
使用超过 A4 的打印纸时，请展开进纸器。

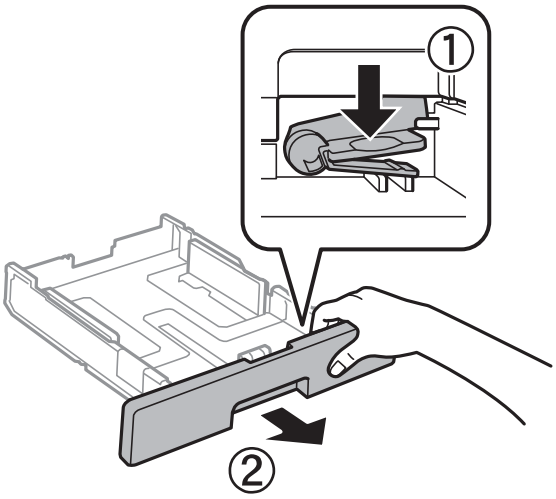

3. 将打印纸打印面朝下装入，然后将前侧导轨滑动到打印纸的边缘。

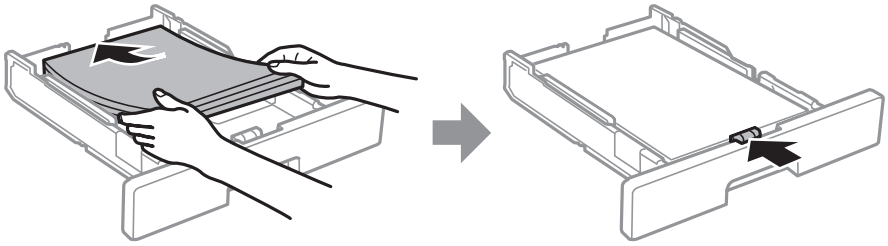

重要：
装入的打印纸不要超出指定的最大张数。如果是普通纸，装入的打印纸不要高于侧导轨内 ▼ 符号指示的界线。对于厚打印纸，装入时请不要高于侧导轨内部的 ▼ 符号所指示的界线。

4. 将进纸器完全插入。

5. 在操作面板上，设置装入进纸器的打印纸的尺寸和类型。

注释：
在操作面板上按 按钮也可显示打印纸尺寸和打印纸类型设置屏幕。

6. 装入长于 A4 尺寸的打印纸时，请将出纸器滑出。

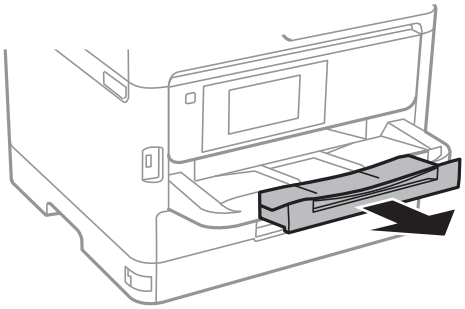

相关信息

➡ "打印纸处理注意事项"内容请参见第29页。
➡ "可用打印纸和容量（消耗品/耗材）"内容请参见第26页。
➡ "打印纸类型列表"内容请参见第35页。
➡ "装入信封和预防措施"内容请参见第34页。

在后进纸器中装入打印纸

1. 打开进纸挡板，拉出纸托。

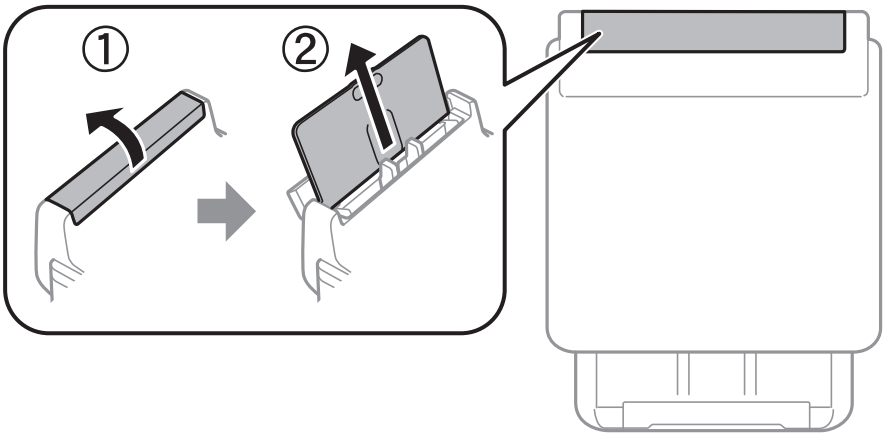

2. 滑动侧导轨。

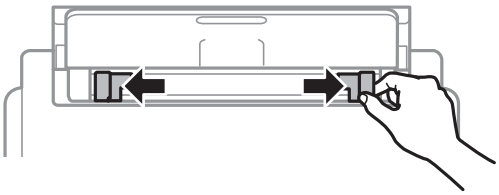

3. 在后进纸器中间装入打印纸，并将可打印面朝上。

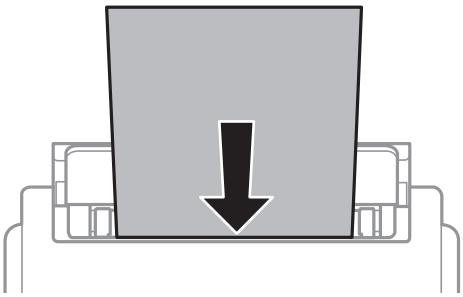

重要：

- ❏ 装入的打印纸不要超出指定的最大张数。如果是普通纸，装入的打印纸不要高过侧导轨内三角形符号指示的界线。
- ❏ 首先装入短边。当然，如果已将长边设置为用户自定义尺寸的宽度，则先装入打印纸长边。

预穿孔纸

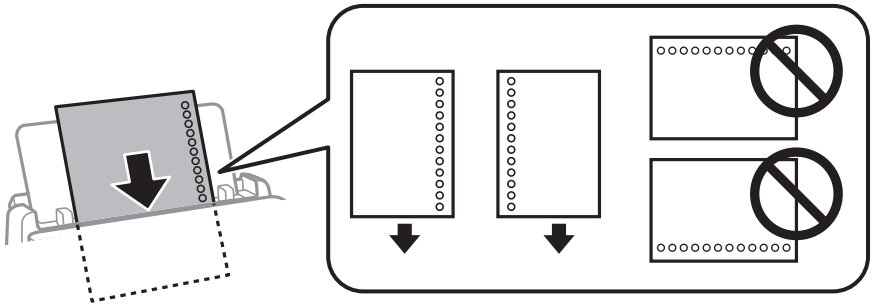

注释：

以下情况下可使用预穿孔纸。预穿孔纸不能进行自动双面打印。

- ❏ 装纸量：一张
- ❏ 可选尺寸：A4、B5、A5、A6、信纸、Legal
- ❏ 装订孔：不要装入装订孔在顶部或底部的打印纸。
  调整文件的打印位置，避免打印到孔上。
- ❏ 打印纸设置：选择**信笺抬头**或**预打印**作为打印纸类型设置。

4. 滑动侧导轨，使其靠着打印纸的边缘。

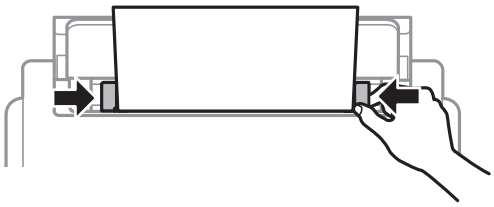

5. 在操作面板上，设置装入后进纸器的打印纸的尺寸和类型。

注释：

在操作面板上按 按钮也可显示打印纸尺寸和打印纸类型设置屏幕。

6. 装入长于 A4 尺寸的打印纸时，请将出纸器滑出。

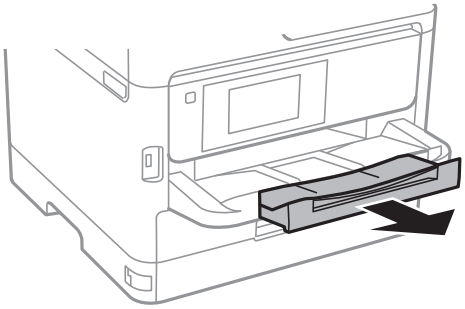

注释：
将剩余打印纸放回其包装中。如果让其留在本产品内，则打印纸可能卷曲或者打印质量可能下降。

相关信息

➡ "打印纸处理注意事项"内容请参见第29页。
➡ "可用打印纸和容量（消耗品/耗材）"内容请参见第26页。
➡ "打印纸类型列表"内容请参见第35页。
➡ "装入信封和预防措施"内容请参见第34页。
➡ "装入长纸"内容请参见第35页。

装入信封和预防措施

将信封封盖朝下装入后进纸器中间处，短边先装入，然后将侧导轨滑动至信封边缘。

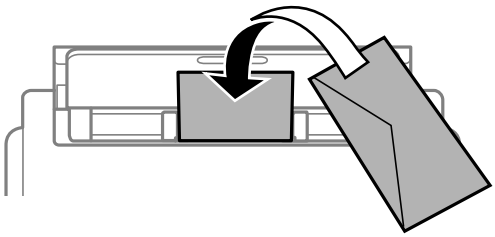

将信封封盖朝上装入进纸器，然后将侧导轨滑动至信封边缘。

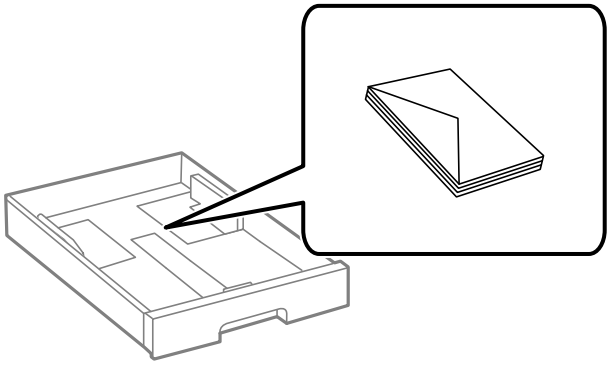

❏ 装入信封前，将信封呈扇形展开再码齐。如果叠放的信封充满空气，在装入前应向下按压以将其弄平整。

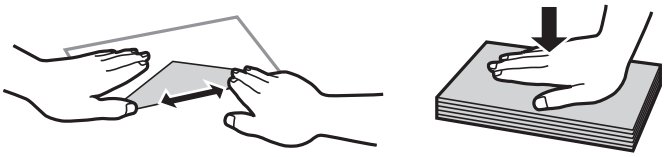

❏ 不要使用卷曲或折叠的信封。使用这些信封会导致夹纸以及打印输出污损。

❏ 不要使用封盖或开窗信封上带粘接面的信封。

❏ 避免使用太薄的信封，因为它们可能在打印过程中卷曲。

相关信息

➡ "可用打印纸和容量（消耗品/耗材）"内容请参见第26页。

➡ "在进纸器中装入打印纸"内容请参见第29页。

➡ "在后进纸器中装入打印纸"内容请参见第32页。

装入长纸

仅使用后进纸器装入长打印纸。在本产品中装入打印纸之前，按照要打印的尺寸裁切打印纸。选择**用户自定义**作为打印纸尺寸设置。

❏ 确保打印纸尾缘进行了直角裁剪。对角裁切可导致进纸问题。

❏ 无法将长纸固定在出纸器中。准备一个盒子等以确保打印纸不会掉在地上。

❏ 不要触摸正在送入或弹出的打印纸。否则，可能会导致手受伤，或导致打印质量下降。

相关信息

➡ "可用打印纸和容量（消耗品/耗材）"内容请参见第26页。

➡ "在后进纸器中装入打印纸"内容请参见第32页。

打印纸类型列表

若要获得更佳打印效果，请选择与打印纸匹配的打印纸类型。

介质名称	介质类型			
	操作面板	打印机驱动程序	PostScript 打印机驱动程序	爱普生通用打印机驱动程序
爱普生亮白喷墨纸	普通纸	普通纸	普通	普通
爱普生重磅粗面纸 爱普生双面粗面纸	粗面纸	爱普生粗面纸	爱普生粗面纸	–

介质名称	介质类型			
	操作面板	打印机驱动程序	PostScript 打印机驱动程序	爱普生通用打印机驱动程序
爱普生照片质量喷墨纸	粗面纸	爱普生粗面纸	爱普生粗面纸	-
厚打印纸 (91 - 160 g/m²)	厚打印纸 1	厚打印纸1	厚打印纸1	厚打印纸1
厚打印纸 (161 - 256 g/m²)	厚打印纸2	厚打印纸2	厚打印纸2	厚打印纸2

放置原稿

在文稿台或 ADF 上放置原稿。

可以使用 ADF 同时扫描多个原稿以及原稿的两面。

ADF 可以使用的原稿

可用打印纸尺寸	A6*、A5*、B5、A4、信纸、Legal*
打印纸类型	普通纸、高质量普通纸、再生纸
打印纸厚度（打印纸重量）	64 至 95 克/平方米
装纸量	50 张或 5.5 毫米

* 仅支持单面扫描。

即便原稿符合介质规格要求，可以放置在 ADF 中，它也可能无法从 ADF 送入打印机，或者扫描质量可能会下降，具体取决于打印纸特性或质量。

重要：

请勿将照片或价值高昂的艺术品原件送入 ADF。因为一旦发生送纸问题，原稿就有可能褶皱甚至损坏。对于这些文件，请改用文稿台扫描。

为防止夹纸，请避免在 ADF 中放入以下原稿。对于这些类型的原稿，请使用文稿台。

- ❑ 撕破、折叠、有褶皱、质量差或卷曲的原稿
- ❑ 带有装订孔的原稿
- ❑ 使用胶带、订书钉、回型针等固定在一起的原稿
- ❑ 贴有贴纸或标签的原稿
- ❑ 剪切不规则或角度倾斜的原稿

❏ 装订的原稿

❏ OHP、热转印纸或单面复写纸

将原稿放置在 ADF 上

1. 对齐原稿的边缘。

2. 滑动 ADF 侧导轨。

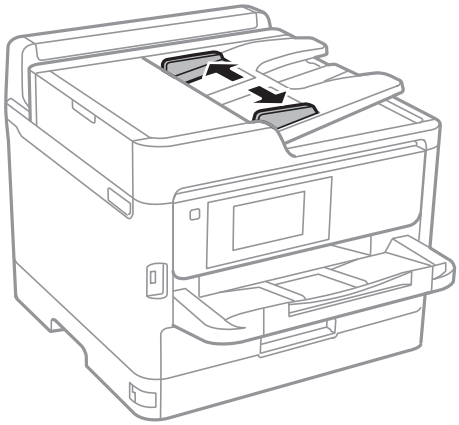

3. 将原稿正面朝上放置在 ADF 的中心位置。

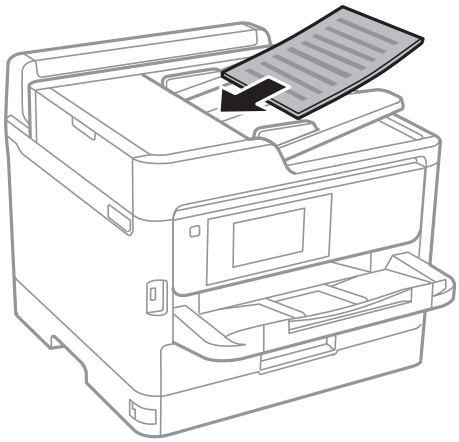

重要：

❏ 装入的原稿不要超过 ADF 侧导轨上三角符号所标示的界线。

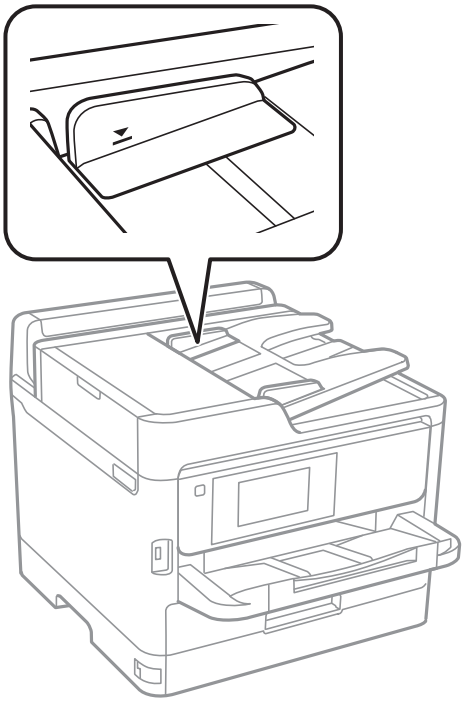

❏ 扫描时请勿添加原稿。

4. 滑动 ADF 侧导轨，使其靠着原稿的边缘。

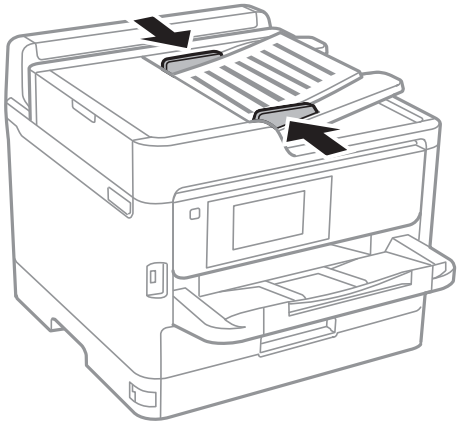

相关信息

➡ "ADF 可以使用的原稿"内容请参见第36页。

在 ADF 上放置原稿进行 2 合 1 复印

以插图中所示方向放置原稿，然后选择方向设置。

❏ 横向原稿：按照如下所述在操作面板上选择**向上方向**。
复印 > **高级** > **方向（原稿）** > **向上方向**
按照箭头方向将原稿放在 ADF 上。

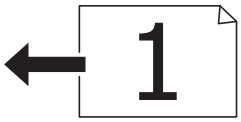

❏ 纵向原稿：按照如下所述在操作面板上选择**向左方向**。
复印 > **高级** > **方向（原稿）** > **向左方向**
按照箭头方向将原稿放在 ADF 上。

将原稿放置于文稿台

注意：
打开或关闭文稿盖时，小心不要夹到手或手指。否则会受伤。

重要：
在放置书籍等厚重原稿时，要避免外部光线直接照射文稿台。

1. 打开文稿盖。

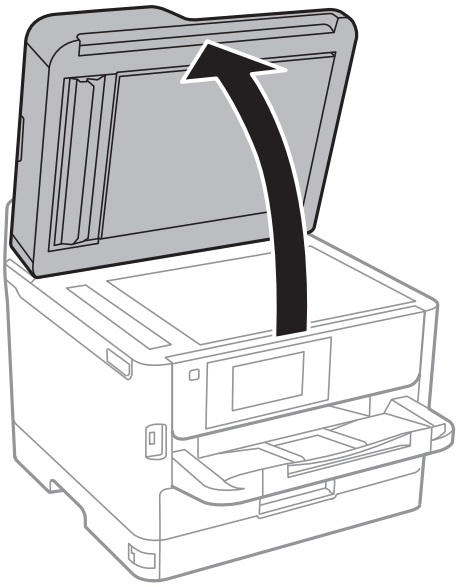

2. 清理文稿台上的灰尘或污点。

3. 将原稿面朝下放置并将其滑动至边角标记。

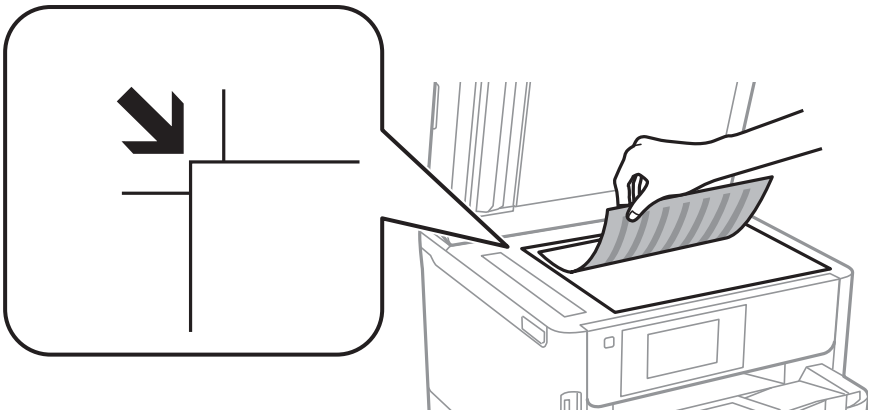

注释：
❏ 不会扫描距离文稿台顶边和左边 1.5 毫米的范围。

❏ 当原稿分别位于 ADF 中和文稿台上时，将优先处理 ADF 中的文稿。

4. 轻轻盖上文稿盖。

重要：
请勿过度用力按压文稿台或文稿盖。否则可能会造成损坏。

5. 扫描后取出原稿。

注释：
将原稿留在文稿台过久可能导致原稿与玻璃表面粘连。

插入外部 USB 设备

插入和移除外部 USB 设备

1. 将外部 USB 设备插入本产品中。

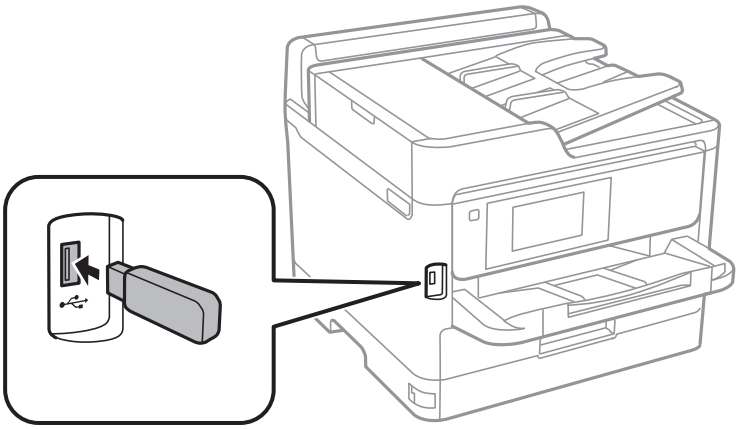

2. 使用完外部 USB 设备后，请移除该设备。

相关信息

➡ "外部 USB 设备规格"内容请参见第229页。
➡ "从 PC 访问外部 USB 设备"内容请参见第41页。

从 PC 访问外部 USB 设备

您可以从 PC 写入或读取插入打印机的 USB 闪存驱动器等外部 USB 设备。

重要：

在通过 USB 及通过网络连接的计算机之间共享插入到本产品中的外部设备时，只允许对采用本产品上选择的连接方法的计算机进行写访问。要写入至外部 USB 设备，请从一体机操作面板上的以下菜单选择连接方法。

设置 > **常规设置** > **打印机设置** > **存储设备接口** > **文件共享**。

注释：
如果连接了大容量外部存储 USB 设备（例如容量为 2TB 的设备），则需要一段时间才能识别来自计算机的数据。

Windows

在**计算机**或**我的电脑**中选择外部 USB 设备。此时会显示外部 USB 设备上的数据。

注释：
如果未使用软件光盘或网络安装程序将本产品连接至网络，请将 USB 端口映射为网络驱动器。打开**运行**并在打开:中输入本产品名称 \\XXXXX 或本产品的 IP 地址 \\XXX.XXX.XXX.XXX。右击显示的设备图标以分配网络。网络驱动器会出现在**计算机**或**我的电脑**中。

Mac OS

选择对应的设备图标。此时会显示外部 USB 设备上的数据。

注释：
- ❑ 要删除外部 USB 设备，请将设备图标拖动到废纸篓。否则，插入另一个外部 USB 设备时，共享驱动器中的数据可能无法正确显示。
- ❑ 要通过网络访问外部存储设备，可以从桌面菜单选择**前往** > **连接服务器**。在服务器地址中输入本产品名称 cifs://XXXXX 或 smb://XXXXX其中“xxxxx”是本产品名称），然后单击**连接**。

使用电子邮件服务器

要使用电子邮件功能，比如扫描或传真转发功能，您需要配置电子邮件服务器。

配置邮件服务器

在配置电子邮件服务器前，请检查以下项目。

- ❑ 本产品已连接到网络。

❏ 电子邮件服务器信息，如来自您用于在计算机上设置电子邮件的服务提供商的文档。

注释：
如果您使用的是免费电子邮件服务，如互联网电子邮件，请搜索互联网以获得您需要的电子邮件服务器信息。

1. 在主屏幕上选择**设置**。
2. 选择**常规设置** > **网络设置** > **高级**。
3. 选择**电子邮件服务器** > **服务器设置**。
4. 点按您使用的电子邮件服务器的验证方法后，将显示设置屏幕。

> **重要：**
> 可以使用以下身份验证方法。
> ❏ 关
> ❏ SMTP 之前 POP 验证
> ❏ SMTP-AUTH
> 请与您的互联网服务提供商联系，以确认电子邮件服务器的身份验证方法。
> 即使身份验证方法可用，本产品也有可能因为安全性增强（例如需要 SSL 通讯）而无法与电子邮件服务器通讯。有关最新信息，请访问爱普生支持网站。
> http://support.epson.net/

5. 进行适当的设置。
   必要设置因身份验证方法而异。输入您使用的电子邮件服务器的信息。
6. 点按**继续**。

   注释：
   ❏ 如果显示了错误消息，请检查电子邮件服务器设置是否正确。
   ❏ 如果即使连接检查成功，您仍无法发送电子邮件，请检查您使用的电子邮件服务器的验证方法。

电子邮件服务器设置项目

项目	解释
验证帐户	如果选择 SMTP-AUTH 或 SMTP 之前 POP 验证作为**电子邮件服务器验证方法**，请输入向电子邮件服务器注册的用户名称（电子邮件地址）（不超过 255 个字符）。
验证密码	如果选择 SMTP-AUTH 或 SMTP 之前 POP 验证作为**电子邮件服务器验证方法**，请输入验证帐户的密码（不超过 20 个字符）。

项目	解释
发件人电子邮件地址	指定本产品用来发送电子邮件的电子邮件地址。您可以指定现有电子邮件地址。要明确标识电子邮件发送自本产品，您可以指定一个专用于本产品的地址并在此处输入。
SMTP 服务器地址	输入发送电子邮件的服务器（SMTP 服务器）的服务器地址。
SMTP 服务器端口号	输入发送电子邮件的服务器（SMTP 服务器）的端口号。
POP3 服务器地址	如果选择 **SMTP 之前 POP 验证**作为**电子邮件服务器验证方法**，请输入接收电子邮件的服务器（POP3 服务器）的服务器地址。
POP3 服务器端口号	如果选择 **SMTP 之前 POP 验证**作为**电子邮件服务器验证方法**，请输入接收电子邮件的电子邮件服务器（POP3 服务器）的端口号。
安全连接	如果选择 **SMTP-AUTH** 或**关**作为**电子邮件服务器验证方法**，请选择安全连接方法。

检查电子邮件服务器连接

1. 在主屏幕上选择**设置**。
2. 选择**常规设置** > **网络设置** > **高级**。
3. 选择**电子邮件服务器** > **连接检查**以检查本产品是否已连接到电子邮件服务器。

注释：

❏ 如果显示了错误消息，请检查电子邮件服务器设置是否正确。

❏ 如果即使连接检查成功，您仍无法发送电子邮件，请检查您使用的电子邮件服务器的验证方法。

连接检查期间显示的消息

对电子邮件服务器执行**连接检查**时，将显示以下消息。如果发生错误，请检查消息和说明以确认状态。

消息	说明
连接测试成功。	与服务器的连接成功时，将显示此消息。
SMTP 服务器通讯错误。请检查以下内容。- 网络设置	在下列情况下，将显示此消息 ❏ 本产品未连接到网络 ❏ SMTP 服务器已关闭 ❏ 正在进行通讯时，网络连接断开 ❏ 收到了不完整的数据

消息	说明
POP3 服务器通讯错误。请检查以下内容。- 网络设置	在下列情况下，将显示此消息 ❏ 本产品未连接到网络 ❏ POP3 服务器已关闭 ❏ 正在进行通讯时，网络连接断开 ❏ 收到了不完整的数据
连接 SMTP 服务器时发生错误。请检查以下内容。- SMTP 服务器地址 - DNS 服务器	在下列情况下，将显示此消息 ❏ 连接到 DNS 服务器失败 ❏ SMTP 服务器的名称解析失败
连接 POP3 服务器时发生错误。请检查以下内容。- POP3 服务器地址 - DNS 服务器	在下列情况下，将显示此消息 ❏ 连接到 DNS 服务器失败 ❏ POP3 服务器的名称解析失败
SMTP 服务器验证错误。请检查以下内容。- 验证方法 - 验证帐户 - 验证密码	当 SMTP 服务器验证失败时，将显示此消息。
POP3 服务器验证错误。请检查以下内容。- 验证方法 - 验证帐户 - 验证密码	当 POP3 服务器验证失败时，将显示此消息。
不支持的通讯方式。请检查以下内容。- SMTP 服务器地址 - SMTP 服务器端口号	当尝试与不受支持的协议通讯时，将显示此消息。
连接 SMTP 服务器失败。将“安全连接”更改为“无”。	当服务器和客户端之间出现 SMTP 不匹配，或者服务器不支持 SMTP 安全连接（SSL 连接）时，将显示此消息。
连接 SMTP 服务器失败。将“安全连接”更改为“SSL/TLS”。	当服务器和客户端之间出现 SMTP 不匹配，或者服务器请求对 SMTP 安全连接使用 SSL/TLS 连接时，将显示此信息。
连接 SMTP 服务器失败。将“安全连接”更改为“STARTTLS”。	当服务器和客户端之间出现 SMTP 不匹配，或者服务器请求对 SMTP 安全连接使用 STARTTLS 连接时，将显示此消息。
连接不受信任。请检查以下内容。- 日期和时间	当本产品的日期和时间设置不正确或证书已过期时，将显示此消息。
连接不受信任。请检查以下内容。- CA 证书	当本产品没有与服务器对应的根证书或尚未导入 CA 证书时，将显示此消息。
连接不安全。	当获取的证书已损坏时，将显示此消息。
SMTP 服务器验证失败。请将“验证方法”更改为“SMTP-AUTH”。	当服务器和客户端之间出现验证方法不匹配时，将显示此消息。服务器支持 SMTP 验证。

消息	说明
SMTP 服务器验证失败。请将“验证方法”更改为“SMTP 之前 POP 验证”。	当服务器和客户端之间出现验证方法不匹配时，将显示此消息。服务器不支持 SMTP 验证。
发件人电子邮件地址不正确。更改为您电子邮件服务的电子邮件地址。	当指定的发件人电子邮件地址不正确时，将显示此消息。
完成处理之前，无法访问打印机。	当本产品正忙时，将显示此消息。

管理联系人

注册联系人列表后，您可以轻松输入目标位置。您最多可以注册 200 个条目，此后您便可以在输入传真号码时、输入目标位置以将扫描图像附加到电子邮件时以及将扫描图像保存到网络文件夹时使用联系人列表。

您也可以使用 LDAP 服务器中的联系人。

注册或编辑联系人

注释：
在注册联系人前，请确保您还配置了电子邮件服务器设置，以使用电子邮件地址。

1. 在主屏幕上选择**设置**。
2. 选择**联系人管理器**，然后选择**注册/删除**。
3. 执行以下操作之一。
   - ❏ 要注册新联系人，请选择**添加条目**，然后选择**添加联系人**。
   - ❏ 要编辑联系人，请选择目标联系人，然后选择**编辑**。
   - ❏ 要删除联系人，请选择目标联系人，然后依次选择**删除**和**是**。这时无需执行以下步骤。

   注释：
   您可以注册已在本产品的本地联系人列表内的 LDAP 服务器中注册的地址。为此，请显示某个条目，然后选择注册到联系人。

4. 注册新联系人时，请选择要注册的联系人类型。如需编辑或删除联系人，请跳过此步骤。
   - ❏ 传真：注册联系人（传真号码）以发送传真。
   - ❏ 电子邮件：注册电子邮件地址以发送扫描的图像或转发接收的传真。
   - ❏ 网络文件夹/FTP：注册网络文件夹以保存扫描的图像或转发接收的传真。

5. 输入要注册的地址的信息。输入必需项目，然后根据需要进行其他设置。

   注释：
   在输入传真号码时，如果您的电话系统是 PBX，并且您需要访问代码才能拨打外线，请在传真号码开头输入外部访问代码。如果已在**线路类型**设置中设置了访问代码，请输入一个井号（#）代替实际访问代码。要在拨号期间增加暂停时间（暂停 3 秒），请输入一个连字符（-）。

6. 选择 OK。

注册或编辑群组联系人

通过将联系人添加至群组，您可以通过电子邮件同时向多个目标发送传真或扫描图像。

1. 在主屏幕上选择**设置**。
2. 选择**联系人管理器**，然后选择**注册/删除**。
3. 执行以下操作之一。
   - ❑ 要注册新群组，请选择**添加条目**，然后选择**添加群组**。
   - ❑ 要编辑群组，请选择目标群组，然后选择**编辑**。
   - ❑ 要删除群组，请选择目标群组，然后依次选择**删除**和**是**。这时无需执行以下步骤。
4. 注册新群组时，请选择要注册的群组类型。如需编辑群组，请跳过此步骤。
   - ❑ 传真：注册联系人（传真号码）以发送传真。
   - ❑ 电子邮件：注册电子邮件地址以发送扫描的图像或转发接收的传真。
5. 输入或编辑群组的**群组名称（必填）**。
6. 选择**添加到群组的联系人（必填）**。
7. 选择要在群组中注册的联系人。

   注释：
   - ❑ 您最多可注册 200 个联系人。
   - ❑ 要取消所选的联系人，请再次点按该联系人。
8. 选择**关闭**。
9. 根据需要执行其他设置。
   - ❑ 注册号：设置群组号码。
   - ❑ 索引字：为群组设置索引字。
   - ❑ 分配到常用：注册为常用群组。指定地址时，此类群组会显示在屏幕顶部。
10. 选择 OK。

注册常用联系人

注册常用联系人后，这些联系人会在您指定地址时显示在屏幕顶部。

1. 在主屏幕上选择**设置**。
2. 选择**联系人管理器**，然后选择**常用**。
3. 选择要注册的联系人类型。
4. 选择**编辑**。

   注释：
   要编辑联系人顺序，请选择**排序**。

5. 选择要注册的常用联系人，然后选择**确定**。

   注释：
   ❏ 要取消所选的联系人，请再次点按该联系人。
   ❏ 您可以从联系人列表中搜索地址。在屏幕顶部的方框中输入搜索关键字。

6. 选择**关闭**。

在 PC 上注册联系人

使用 Web Config 时，您可以在计算机上创建联系人列表，然后将其导入本产品。

有关详细信息，请参见*《管理员指南》*。

使用 PC 备份联系人

使用 Web Config 时，您可以将存储在打印机中的联系人数据备份到计算机。

有关详细信息，请参见*《管理员指南》*。

本产品故障可能导致联系人数据丢失。建议您每次在更新数据之前先备份数据。即使在保修期内，爱普生也不会对任何数据丢失以及备份或者恢复数据和/或设置负责。

将收藏夹设置注册为预置

您可以将常用复印、传真和扫描设置注册为预置。您最多可注册 50 个条目。如果无法编辑预置，则表明管理员可能锁定了这些预置。请联系本产品管理员寻求协助。

要注册预置，请从主屏幕中选择**预置**，选择**新增**，然后选择要为其注册预置的功能。进行必要设置，选择 ☆，然后输入预置的名称。

要加载已注册的预置，请从列表中选择相应的预置。

您也可以注册当前地址和设置，以方便在每项功能的屏幕上选择 ☆。

要更改已注册的设置，请在每项功能的屏幕上更改设置，然后选择 ☆。选择**注册预置**，然后选择要覆盖的目标。

预置的菜单选项

选择已注册的预置上的 > ，可显示已注册的设置的详细信息。您可以在详细信息屏幕上选择名称来更改已注册的名称。

:

删除已注册的预置。

添加/删除：

将已注册的预置作为快捷方式图标添加到主界面，或从主界面中将它删除。

使用此设置：

加载已注册的预置。

设置的菜单选项

在打印机的主屏幕上选择**设置**，以进行各种设置。

常规设置的菜单选项

按照下文所述选择操作面板上的菜单。

设置 > **常规设置**

基本设置

按照下文所述选择操作面板上的菜单。

设置 > **常规设置** > **基本设置**

您不能更改已被管理员锁定的设置。

LCD 亮度：

调整液晶显示屏的亮度。

声音：

调节音量并选择声音类型。

睡眠定时器：

调整当本产品未执行任何操作时进入睡眠模式（节能模式）的时间段。超过设置时间后，液晶显示屏会变黑。

从睡眠状态下唤醒：

使用 LCD 触摸屏唤醒：

通过点按触摸屏，选择**开**以从睡眠模式（节能模式）返回。此功能处于关闭状态时，需要按操作面板上的按钮以唤醒本产品。关闭此功能可防止因外物触及屏幕而导致的任何意外操作。也可以设置此功能处于打开状态的时间段。

关机设置：

您的产品是否具备此功能或**关机定时器**功能取决于您购买产品的国家/地区。

- 待机时关机

  选择此设置可在指定时间内未使用本产品时自动关闭本产品。任何增加都会影响产品的能效。在进行任何更改之前，请考虑使用环境。

- 断开时关机

  选择此设置可在包括 LINE 端口在内的所有网络端口都断开连接 30 分钟后关闭本产品。此功能在某些国家/地区可能不可用。

日期/时间设置：

- 日期/时间

  输入当前日期和时间。

- 夏令时

  选择您所在国家/地区适用的夏令时设置。

- 时差

  输入本地时间与 UTC（世界标准时间）之间的时差。

国家/地区：

选择您要在哪个国家或地区使用本产品。如果更改国家或地区，传真设置将返回到其缺省值，您必须重新选择它们。

语言/language：

选择液晶显示屏上使用的语言。

LCD 显示所支持的语言及其内容仅供参考，因国家/地区的不同而可能存在差异，以包装箱内产品实际为准。如有更改，恕不另行通知。

开机屏幕：

指定在打开本产品并启用**操作超时**时液晶显示屏上所显示的初始菜单。

编辑主屏幕：

更改图标在液晶显示屏上的版面。您也可以添加、删除和移动图标。

壁纸：

更改液晶显示屏的背景色。

操作超时：

选择**开**可在指定时间内未执行任何操作时返回到初始屏幕。如果应用了用户限制且指定时间内未执行任何操作，您将会注销并返回到初始屏幕。

键盘：

更改键盘在液晶显示屏上的版面。

缺省屏幕（状态）：

选择按下 [i] 按钮时要显示的缺省信息。

相关信息

➡ "节能"内容请参见第59页。
➡ "输入字符"内容请参见第23页。

打印机设置

按照下文所述选择操作面板上的菜单。

设置 > 常规设置 > 打印机设置

您不能更改已被管理员锁定的设置。

打印纸来源设置：

打印纸设置：

选择在打印纸来源中装入的打印纸尺寸和打印纸类型。

后进纸器优先：

选择**开**可优先使用后进纸器中装入的打印纸进行打印。

A4/信纸自动切换：

选择**开**可在无打印纸来源设置为信纸时，从设置为 A4 尺寸的打印纸来源进纸，或者在无打印纸来源设置为 A4 时，从设置为信纸尺寸的打印纸来源进纸。

自动选择设置：

为下列任一设置选择**开**可从与打印纸设置相匹配的含有打印纸的打印纸来源。

- 复印
- 传真
- 其他

错误通知：

选择**开**可在选定的打印纸尺寸或类型与装入的打印纸不符时显示一条错误消息。

打印纸设置自动显示：

选择**开**可在将打印纸装入打印纸来源时显示**打印纸设置**屏幕。如果禁用此功能，则无法在 iPhone 或 iPad 上使用 AirPrint 打印。

打印语言：

选择 USB 接口或网络接口的打印语言。

通用打印设置：

当通过外部设备打印且不使用打印机驱动程序时，这些打印设置适用。

当使用打印机驱动程序时，偏移设置适用。

顶端偏移：

调整打印纸顶部边距。

左侧偏移：

调整打印纸左侧边距。

背面顶端偏移：

在执行双面打印时，调整页面背面的顶部边距。

背面左侧偏移：

在执行双面打印时，调整页面背面的左侧边距。

检查打印纸宽度：

选择**开**可在打印前检查打印纸宽度。这可防止当打印纸尺寸设置不正确时超出边缘打印，但会降低打印速度。

跳过空白页：

自动跳过打印数据中的空白页。

PDL 打印配置：

选择要用于 PCL 或 PostScript 打印的 PDL 打印配置。

通用设置：

- 打印纸尺寸
  选择 PCL 或 PostScript 打印的缺省打印纸尺寸。
- 打印纸类型
  选择 PCL 或 PostScript 打印的缺省打印纸类型。
- 方向
  选择 PCL 或 PostScript 打印的缺省方向。
- 质量
  选择 PCL 或 PostScript 打印的打印质量。
- 省墨模式
  选择**开**可通过降低打印浓度来节省墨水。
- 打印顺序
  最后一页在上面：
  从文件的第一页开始打印。
  第一页在上面：
  从文件的最后一页开始打印。
- 复印的份数
  设置打印份数。

❑ 装订边距

选择装订位置。

❑ 自动弹出打印纸

若选择开，在打印任务期间停止打印时将自动弹出打印纸。

❑ 双面打印

选择开可执行双面打印。

PCL 菜单：

❑ 字体来源

驻留

选择此项可使用本产品上预装的字体。

下载

选择此项可使用已下载的字体。

❑ 字体编号

选择缺省字体来源的缺省字体编号。可用字体编号因所做设置不同而异。

❑ 间距

如果字体是固定间距且可缩放，则设置缺省字体间距。您可以从 0.44 到 99.99 cpi（每英寸的字符数）之间选择，以 0.01 cpi 为增量。

该项目是否出现取决于字体来源或字体编号设置。

❑ 高度

如果字体是成比例且可缩放，则设置缺省字体高度。您可以从 4.00 至 999.75 点之间选择，增量为 0.25 点。

该项目是否出现取决于字体来源或字体编号设置。

❑ 符号集

选择缺省符号集。如果在字体来源和字体编号设置中所选的字体在新的符号集设置中不可用，则字体来源和字体编号设置会自动替换为缺省值 IBM-US。

❑ 每个输出页面的行数

设置所选打印纸尺寸和方向的行数。这也会导致行间距 (VMI) 发生变化，而且新的 VMI 值将存储在本产品中。这意味着日后变更页面尺寸或方向设置时，将导致基于已存储 VMI 的每个输出页面的行数值发生变更。

❑ CR 功能

选择使用特定操作系统上的驱动程序打印时的换行命令。

❑ LF 功能

选择使用特定操作系统上的驱动程序打印时的换行命令。

❑ 打印纸来源指定

设置分配哪种打印纸来源选择命令。选择 4 时，命令会设为与 HP LaserJet 4 兼容。选择 4K 时，命令会设为与 HP LaserJet 4000、5000 和 8000 兼容。选择 5S 时，命令会设为与 HP LaserJet 5S 兼容。

PS3 菜单：

❑ 错误页

选择开可打印一页，用于显示 PostScript 或 PDF 打印期间出现错误时的状态。

❏ 二进制

当打印数据包含二进制图像时，请选择**开**。即便打印机驱动程序设置设为 ASCII，应用程序也可能会发送二进制数据，但您可以启用此功能来打印这些数据。

❏ PDF 打印纸尺寸

打印 PDF 文件时选择打印纸尺寸。如果选择**自动**，将根据第一页的尺寸确定打印纸尺寸。

自动错误处理程序：

选择发生双面打印错误或内存已满错误时要执行的操作。

❏ 开

出现双面打印错误时显示一条警告并以单面模式进行打印，或者在出现内存已满错误时仅打印本产品能够处理的内容。

❏ 关

显示一条错误消息并取消打印。

存储设备接口：

❏ 存储设备：

选择**启用**可使本产品访问插入的存储设备。如果选择**禁用**，则无法通过本产品将数据保存到存储设备。这可阻止非法删除机密文档。

❏ 文件共享：

选择是从 USB 连接的 PC 还是从网络连接的 PC 对存储设备进行写入访问。

厚打印纸：

选择**开**可防止打印输出中出现墨水涂污，但是打印速度可能会减慢。

安静模式：

选择**开**可降低打印期间的噪音，但是打印速度可能会减慢。根据选定的打印纸类型和打印质量设置，本产品的噪音水平可能无任何差别。

墨水干燥时间：

选择执行双面打印时需要使用的墨水干燥时间。本产品打印完一面之后，再打印另一面。如果打印输出污损，请增加时间设置。

双向：

选择**开**可更改打印方向；当打印头移至左侧和右侧时打印。如果打印输出上的纵向或横向网格线看起来模糊或失准，禁用此功能也许能解决问题；但是，这么做也会降低打印速度。

PC 连接（通过 USB）：

选择**启用**可允许计算机访问通过 USB 相连的本产品。选择**禁用**时，未通过网络连接发送的打印和扫描任务将受限制。

USB I/F 超时设置：

指定在本产品从 PostScript 打印机驱动程序或 PCL 打印机驱动程序收到打印任务后要结束与该计算机的 USB 通讯所需的时间长度（以秒为单位）。如果未从 PostScript 打印机驱动程序或 PCL 打印机驱动程序明确定义任务的结束时间，则会导致一直持续进行 USB 通讯。如果出现此问题，本产品会在指定时间超时后结束通讯。如果不想结束通讯，请输入 0（零）。

相关信息

➡"装入打印纸（消耗品/耗材）"内容请参见第26页。
➡"打印存储设备中的 JPEG 文件"内容请参见第89页。
➡"打印存储设备中的 PDF 或 TIFF 文件"内容请参见第90页。

网络设置

按照下文所述选择操作面板上的菜单。

设置 > 常规设置 > 网络设置

您不能更改已被管理员锁定的设置。

Wi-Fi 设置：

设置或更改 Wi-Fi 设置。从以下项中选择连接方式，然后按照液晶显示屏上的说明进行操作。

- ❑ 路由器
- ❑ Wi-Fi Direct

有线网络设置：

设置或更改使用网线和路由器的网络连接。使用此类网络连接时，Wi-Fi 连接被禁用。

网络状态：

显示或打印当前网络设置。

- ❑ 有线局域网/Wi-Fi 状态
- ❑ Wi-Fi Direct 状态
- ❑ 电子邮件服务器状态
- ❑ 打印状态页

连接检查：

检查当前网络连接并打印报告。如果有与连接有关的任何问题，请查看报告以解决问题。

高级：

进行以下详细设置。

- ❑ 设备名称
- ❑ TCP/IP
- ❑ 代理服务器
- ❑ 电子邮件服务器
- ❑ IPv6 地址
- ❑ MS 网络共享
- ❑ NFC
- ❑ 连接速度和双工
- ❑ HTTP 重定向为 HTTPS

❏ 禁用 IPsec/IP 过滤

❏ 禁用 IEEE802.1X

Web 服务设置

按照下文所述选择操作面板上的菜单。

设置 > 常规设置 > Web 服务设置

您不能更改已被管理员锁定的设置。

Epson Connect 服务：

显示本产品是否已注册并连接至 Epson Connect。

选择**注册**并按说明进行操作可向服务注册。

注册后，您可以更改以下设置：

❏ 暂停/恢复

❏ 取消注册

有关详细信息，请参见以下网站。

https://www.epsonconnect.com/

Google Cloud Print 服务：

显示本产品是否已注册并连接至 Google Cloud Print 服务。

注册后，您可以更改以下设置：

❏ 启用/禁用

❏ 取消注册

有关注册至 Google Cloud Print 服务的详细信息，请参见以下网站。

https://www.epsonconnect.com/

相关信息

➡ "使用网络服务进行打印"内容请参见第183页。

传真设置

按照下文所述选择操作面板上的菜单。

设置 > 常规设置 > 传真设置

管理员使用此功能。有关详细信息，请参见*《管理员指南》*。

扫描设置

按照下文所述选择操作面板上的菜单。

设置 > 常规设置 > 扫描设置

请参见下面的相关信息。

相关信息

➡ "扫描至网络文件夹或 FTP 服务器"内容请参见第109页。
➡ "扫描至存储设备"内容请参见第118页。
➡ "扫描至云 (Cloud)"内容请参见第120页。

系统管理

按照下文所述选择操作面板上的菜单。

设置 > 常规设置 > 系统管理

管理员使用此功能。有关详细信息，请参见*《管理员指南》*。

打印计数器的菜单选项

按照下文所述选择操作面板上的菜单。

设置 > 打印计数器

显示自购买本产品起打印的总数量。

耗材状态的菜单选项

按照下文所述选择操作面板上的菜单。

设置 > 耗材状态

显示大概墨量和维护箱的大致使用寿命。

当显示 ⚠ 标记时，说明墨量低或维护箱接近使用寿命。当显示 ⊗ 标记时，需要更换相应项目，因为墨包或维护箱已到使用寿命。

维护的菜单选项

按照下文所述选择操作面板上的菜单。

设置 > 维护

打印质量调整：

如果打印输出出现任何问题，请选择此功能。您可以检查喷嘴是否堵塞并根据需要清洗打印头，然后调整某些参数来改善打印质量。

打印头喷嘴检查：

选择此功能可检查打印头喷嘴是否堵塞。本产品打印一张喷嘴检查图案。

打印头清洗：

选择此功能可清洗打印头中堵塞的喷嘴。

打印头校准：

选择此功能可调整打印头以提高打印质量。

❏ 格线校准

选择此功能可校准垂直线。

❏ 水平校准

如果打印输出中出现间隔固定的水平条纹，请选择此功能。

导纸轨清洁：

如果内部辊上出现墨迹，请选择此功能。本产品进纸可清洁内部辊。

定期清洗：

打印机会根据特定时长自动执行**打印头喷嘴检查**和**打印头清洗**。选择**开**可保持高打印质量。在下列情况下，请自己执行**打印头喷嘴检查**和**打印头清洗**。

❏ 打印输出问题

❏ 为**定期清洗**选择了**关**

❏ 进行高质量打印，例如打印照片

❏ 液晶显示屏上显示**打印头清洗**消息

相关信息

➡ "调整打印质量"内容请参见第198页。
➡ "检查并清洗打印头"内容请参见第167页。
➡ "校准打印头"内容请参见第168页。
➡ "针对墨水涂污情况清洁走纸通道"内容请参见第170页。

语言的菜单选项

按照下文所述选择操作面板上的菜单。

设置 > 语言/Language

选择液晶显示屏上使用的语言。

本产品状态/打印的菜单选项

按照下文所述选择操作面板上的菜单。

设置 > 打印机状态/打印

打印状态页：

配置状态页：

打印显示当前本产品状态和设置的信息页。

耗材状态页：

打印显示耗材状态的信息页。

使用历史页：

打印显示本产品使用历史的信息页。

PS3 字体列表：

打印 PostScript 本产品可用字体列表。

PCL 字体列表：

打印 PCL 打印机可用字体列表。

网络：

显示当前网络设置。

联系人管理器的菜单选项

按照下文所述选择操作面板上的菜单。

设置 > 联系人管理器

注册/删除：

注册和/或删除传真、扫描至电子邮件和扫描至网络文件夹/FTP 菜单的联系人。

常用：

注册经常使用的联系人，以方便快速选择。您也可以更改列表的顺序。

打印联系人：

打印联系人列表。

查看选项：

更改联系人列表的显示方式。

搜索选项：

更改搜索联系人的方法。

用户设置的菜单选项

按照下文所述选择操作面板上的菜单。

设置 > 用户设置

您不能更改已被管理员锁定的设置。

您可以更改下列菜单的缺省设置。

- ❑ 扫描至网络文件夹/FTP
- ❑ 扫描至电子邮件

❏ 扫描至存储设备
❏ 扫描至云 (Cloud)
❏ 复印设置
❏ 传真

验证设备状态的菜单选项

按照下文所述选择操作面板上的菜单。

设置 > 验证设备状态

显示验证设备的状态。

Epson Open Platform 信息的菜单选项

按照下文所述选择操作面板上的菜单。

设置 > Epson Open Platform 信息

显示 Epson Open Platform 的状态。

节能

如果设置的时间段内未执行任何操作，则本产品将自动进入睡眠模式或关机。您可调整应用电源管理之前经过的时间。任何增加都会影响产品的能效。在进行任何更改之前，请考虑使用环境。

本产品可能具有断开连接 30 分钟后自动关机的功能，具体取决于您购买产品的国家/地区。

节能 - 操作面板

1. 在主屏幕上选择**设置**。
2. 选择**常规设置 > 基本设置**。
3. 执行以下操作之一。
   ❏ 选择**睡眠定时器**或**关机设置 > 待机时关机**或**断开时关机**，然后执行设置。
   ❏ 选择**睡眠定时器**或**关机定时器**，然后进行设置。

   注释：
   您的产品是否具备**关机设置**和**关机定时器**功能取决于您购买产品的国家/地区。

打印

在 Windows 上从打印机驱动程序打印

如果无法更改打印机驱动程序的部分设置，它们可能已被管理员限制。请联系本产品管理员寻求协助。

访问打印机驱动程序

从计算机的控制面板访问打印机驱动程序时，设置会应用于所有应用程序。

从控制面板访问打印机驱动程序

- Windows 10/Windows Server 2016

  单击开始按钮，接着选择 **Windows 系统** > **控制面板**，然后在**硬件和声音**中选择**查看设备和打印机**。右键单击本产品或者按住本产品，然后选择**打印首选项**。

- Windows 8.1/Windows 8/Windows Server 2012 R2/Windows Server 2012

  选择**桌面** > **设置** > **控制面板**，然后在**硬件和声音**中选择**查看设备和打印机**。右键单击本产品或者按住本产品，然后选择**打印首选项**。

- Windows 7/Windows Server 2008 R2

  单击开始按钮，选择**控制面板**，然后在**硬件和声音**中选择**查看设备和打印机**。右键单击本产品，然后选择**打印首选项**。

- Windows Vista/Windows Server 2008

  单击开始按钮，然后选择**控制面板** > **硬件和声音**中的**打印机**。右键单击本产品，然后选择**选择打印首选项**。

- Windows XP/Windows Server 2003 R2/Windows Server 2003

  单击开始按钮，选择**控制面板** > **打印机和其他硬件** > **打印机和传真**。右键单击本产品，然后选择**打印首选项**。

从任务栏上的本产品图标访问打印机驱动程序

桌面任务栏上的本产品图标是快捷图标，通过它可以快速访问打印机驱动程序。

如果单击本产品图标并选择**打印机设置**，则可以访问与从控制面板显示的窗口相同的打印机设置窗口。如果双击此图标，则可以检查本产品的状态。

注释：
如果任务栏上未显示本产品图标，请访问打印机驱动程序窗口，单击**维护**标签上的**监视参数**，然后选择**把快捷方式图标注册到任务栏**。

打印基本操作

注释：
具体操作可能随应用程序不同而不同。有关详细信息，请参见应用程序帮助。

1. 打开要打印的文件。

   如果本产品中尚未装入打印纸，请装入打印纸。

2. 在**文件**菜单中，选择**打印**或**页面设置**。

3. 选择本产品。

4. 选择**首选项**或**属性**，访问打印机驱动程序窗口。

5. 根据需要更改设置。

   有关详细消息，请参见打印机驱动程序的菜单选项。

   注释：
   ❑ 您也可以查看联机帮助，了解有关各设置项目的说明。右键单击一个项目可显示**帮助**。
   ❑ 选择**打印预览**时，可在打印前查看文档的预览。

6. 单击**确定**关闭打印机驱动程序窗口。

7. 单击**打印**。

   注释：
   选择**打印预览**时，将显示一个预览窗口。要更改设置，请单击**取消**，然后从步骤 2 开始重复此过程。

相关信息

➡ "可用打印纸和容量（消耗品/耗材）"内容请参见第26页。
➡ "在进纸器中装入打印纸"内容请参见第29页。
➡ "在后进纸器中装入打印纸"内容请参见第32页。
➡ "打印纸类型列表"内容请参见第35页。
➡ "主窗口标签"内容请参见第75页。

双面打印

可以在打印纸的两面进行打印。您也可以通过将页面重新排序并折叠打印输出来打印小册子。

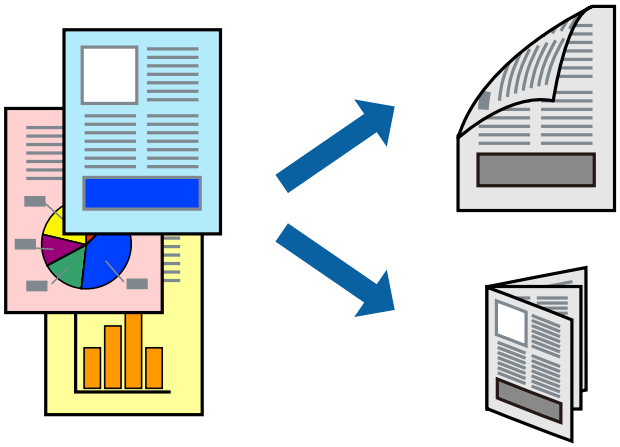

注释：

- ❏ 可以使用自动和手动双面打印。在执行手动双面打印期间，打印机完成打印第一面后，翻转打印纸以在另一面上打印。
- ❏ 如果未使用适合双面打印的打印纸，则打印质量可能会下降，且可能发生夹纸。
- ❏ 根据打印纸和数据，墨水可能会渗透到打印纸的另一面。

相关信息

➡ "可用打印纸和容量（消耗品/耗材）"内容请参见第26页。

打印设置

启用 EPSON Status Monitor 3 时，可以手动执行双面打印。但是，通过网络访问打印机或将打印机用作共享打印机时，可能无法手动执行双面打印。

注释：

要启用 EPSON Status Monitor 3，请单击**维护**标签上的**扩展设置**，然后选择**启用 EPSON Status Monitor 3**。

1. 在打印机驱动程序的**主窗口**标签上，选择**双面打印**。
2. 单击**设置**，进行适当设置，然后单击**确定**。

   根据需要对**打印浓度**进行设置。选择手动双面打印时，此设置不可用。

   注释：

   - ❏ 要打印折叠小册子，请选择**小册子**。
   - ❏ 设置**打印浓度**时，可以根据文档类型调整打印浓度。
   - ❏ 打印速度可能较慢，具体取决于为打印浓度调整窗口中的**选择文档类型**和**主窗口**标签上的**质量**选择的选项组合。
3. 单击**打印**。

   对于手动双面打印，当第一面完成打印后，会在计算机上显示弹出窗口。请按屏幕提示进行操作。

相关信息

➡ "打印基本操作"内容请参见第60页。
➡ "主窗口标签"内容请参见第75页。

在单页纸上打印多个页面

您可以在一张打印纸上打印 2 个或 4 个页面的数据。

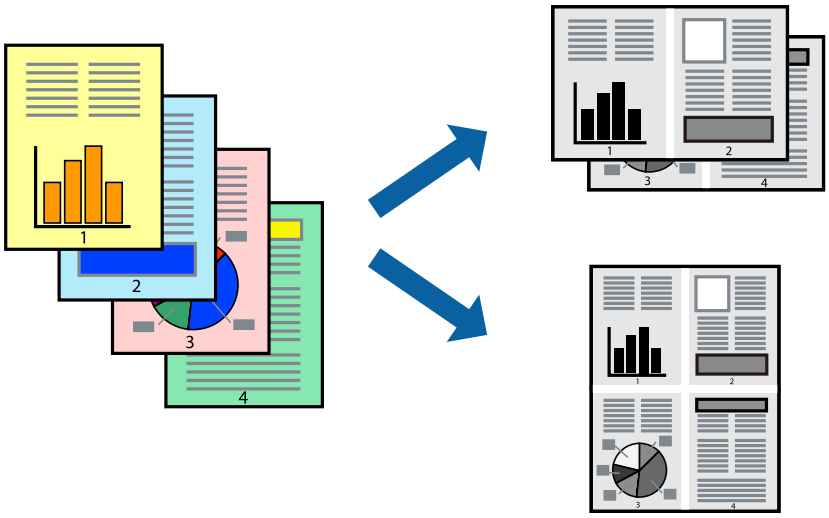

打印设置

在打印机驱动程序的**主窗口**标签上，为**多页**设置选择 2 合 1 或 4 合 1。

相关信息

➡ "打印基本操作"内容请参见第60页。
➡ "主窗口标签"内容请参见第75页。

按页顺序打印和叠放（逆序打印）

可以从最后一页开始打印，以便按页顺序叠放文档。

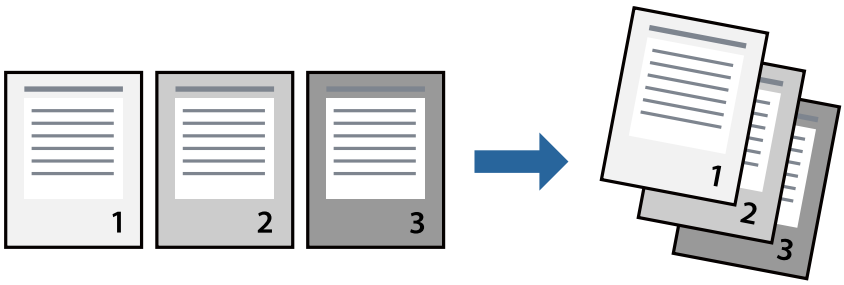

打印设置

在打印机驱动程序的**主窗口**标签中，选择**逆序打印**。

相关信息

➡ "打印基本操作"内容请参见第60页。
➡ "主窗口标签"内容请参见第75页。

打印缩小或放大的文档

您可以按特定百分比缩小或放大文档的尺寸，或者使之适合您装入本产品的打印纸尺寸。

打印设置

在打印机驱动程序的**更多选项**标签上，从**文档尺寸**设置中选择文档尺寸。从**输出打印纸**设置中选择要用于打印的打印纸尺寸。选择**缩小/放大文档**，然后选择**适合到页面**或**缩放**。如果选择**缩放**，请输入一个百分比。

选择**居中**可在页面中央打印图像。

相关信息

➡ "打印基本操作"内容请参见第60页。
➡ "更多选项标签"内容请参见第76页。

在多张纸上打印一个放大的图像（创建海报）

通过此功能可以在多张纸上打印一幅图像。您可以将这些纸张贴在一起，创建一幅更大的海报。

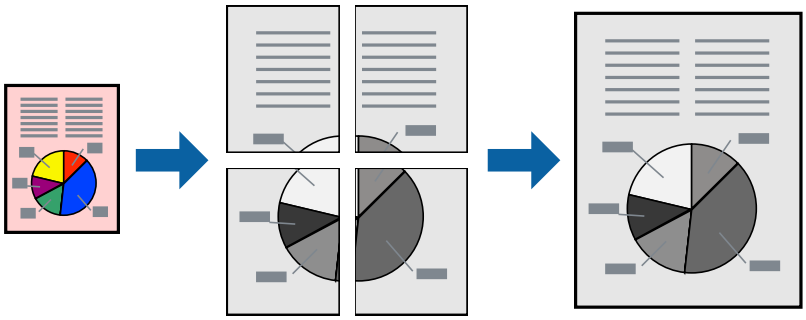

打印设置

在打印机驱动程序的**主窗口**标签上，为**多页**设置选择 2x1 **海报**、2x2 **海报**、3x3 **海报**或 4x4 **海报**。如果单击**设置**，您可以选择不希望打印的面板。还可以选择裁切向导选项。

相关信息

➡ "打印基本操作"内容请参见第60页。
➡ "主窗口标签"内容请参见第75页。

使用重叠对齐标志来制作海报

以下示例介绍了如何在选择了 2x2 **海报**且在**打印裁切向导**中选择了**重叠对齐标志**的情况下制作海报。

实际向导线为单色打印，但在此说明中使用蓝线及红线表示。

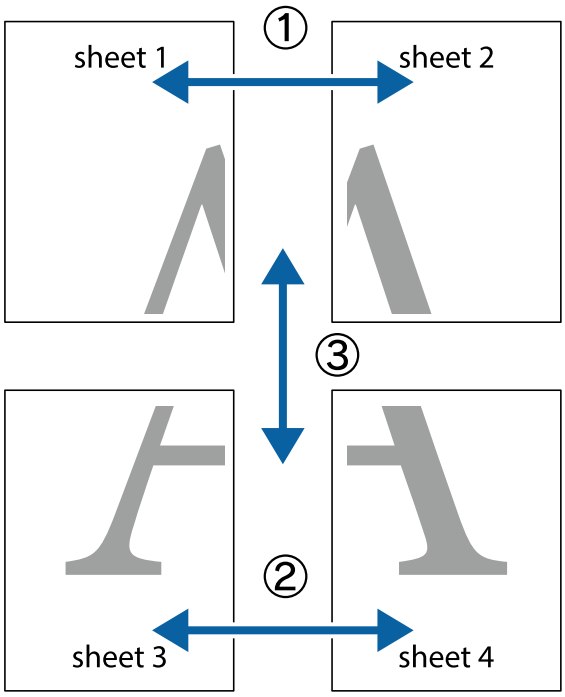

打印

1. 准备 Sheet 1 和 Sheet 2。沿着经过顶部和底部交叉标记中央的垂直蓝色线条剪切 Sheet 1 的边距。

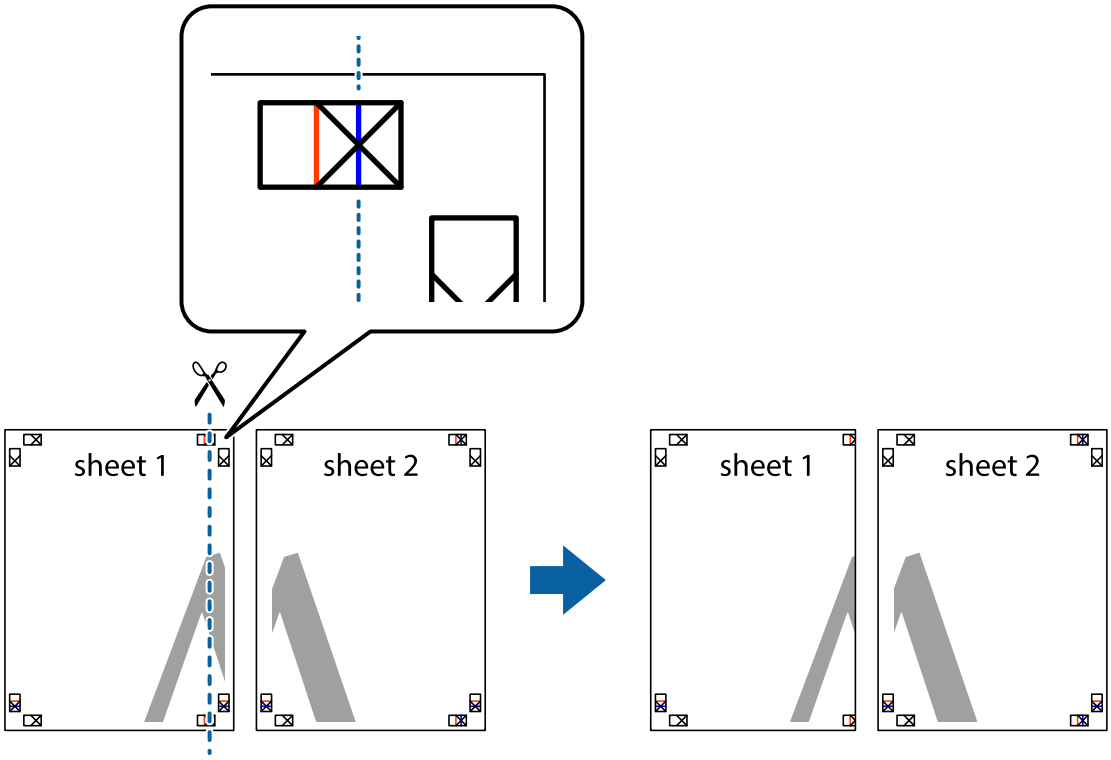

2. 将 Sheet 1 的边缘叠加在 Sheet 2 上，然后对齐交叉标记，并暂时从背面将两页粘贴在一起。

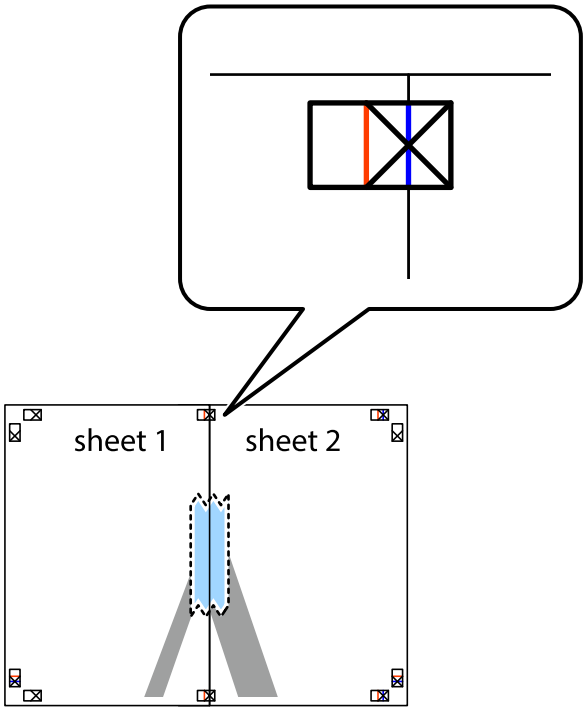

3. 沿着穿过对齐标记的垂直红色界线（此时是指十字线左侧的界线）将粘在一起的两张纸裁切成两半。

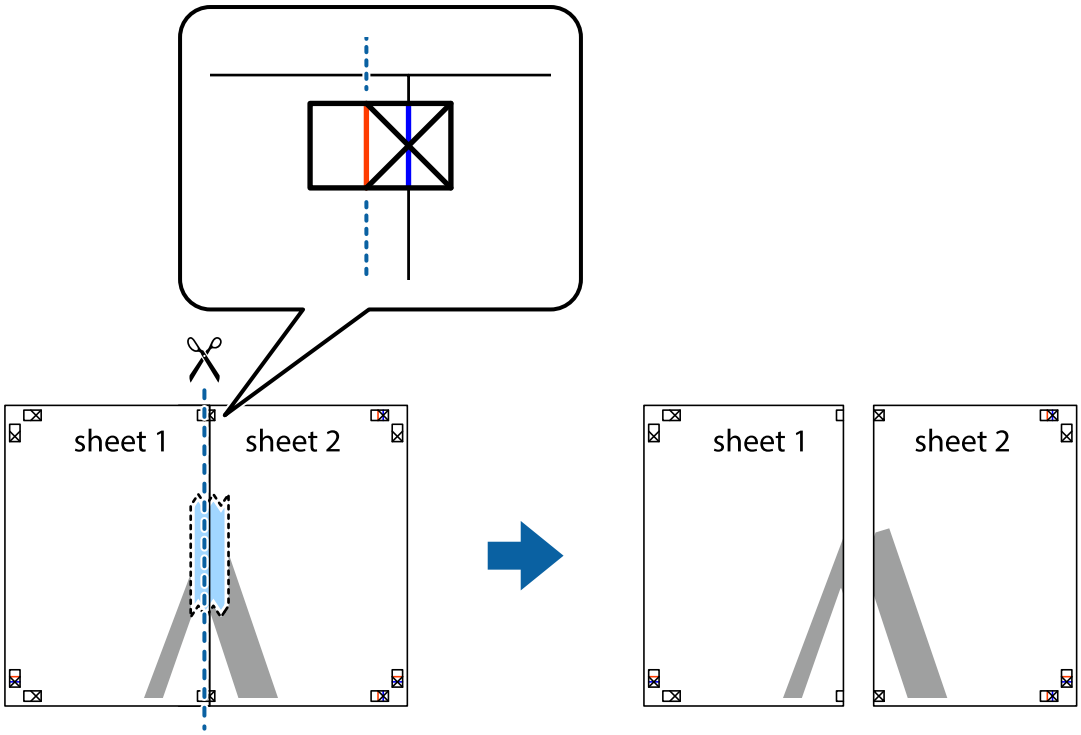

4. 用胶条从背面将两张纸粘在一起。

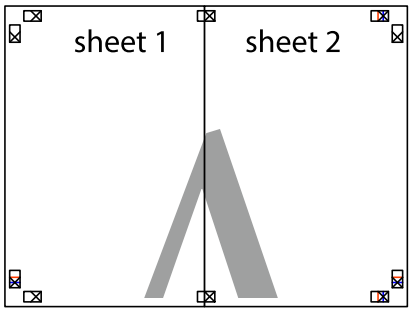

5. 重复步骤 1 至 4 粘贴 Sheet 3 和 Sheet 4。

6. 沿着经过左侧和右侧交叉标记中央的水平蓝色线条剪切 Sheet 1 和 Sheet 2 的边距。

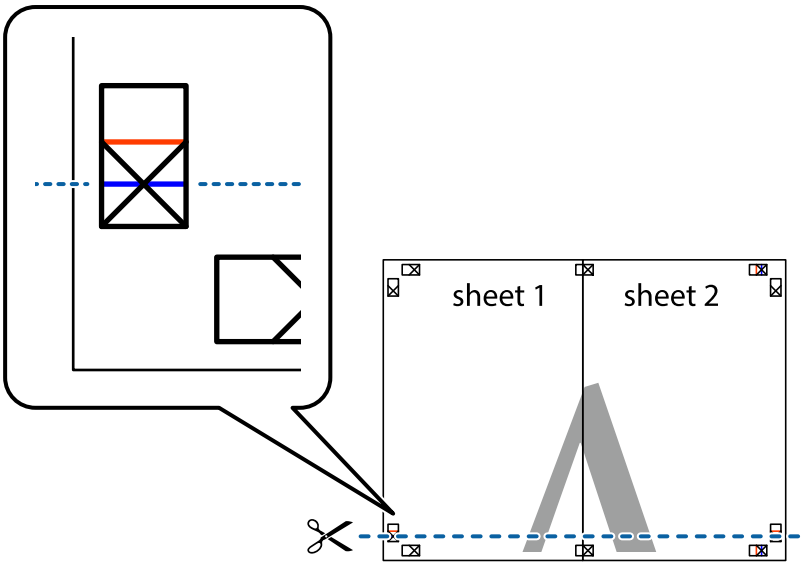

7. 将 Sheet 1 和 Sheet 2 的边缘叠加在 Sheet 3 和 Sheet 4 上，然后对齐交叉标记，接着暂时从背面将它们粘贴在一起。

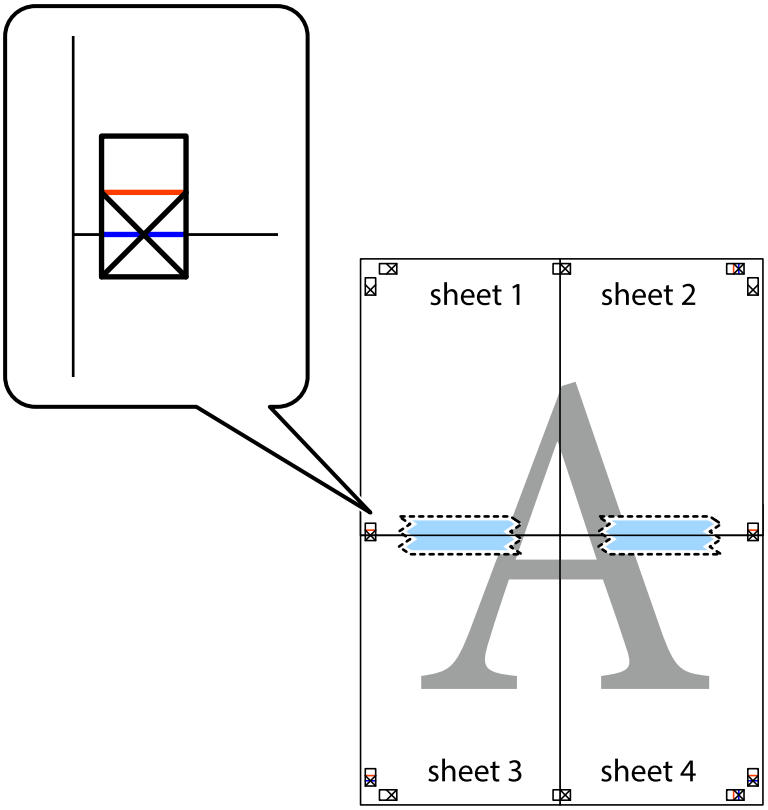

8. 沿着穿过对齐标记的水平红色界线（此时是指十字线上方的界线）将粘在一起的两张纸裁切成两半。

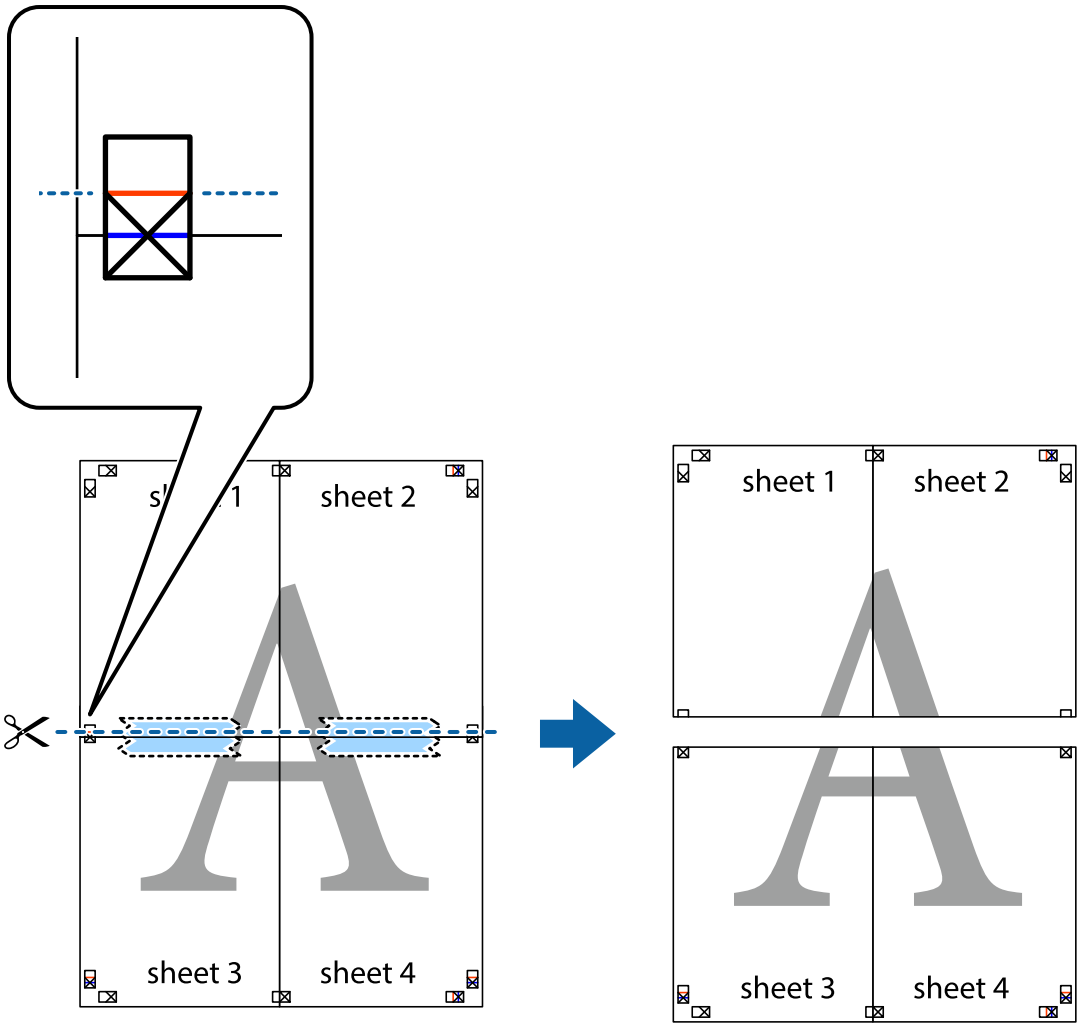

9. 用胶条从背面将两张纸粘在一起。

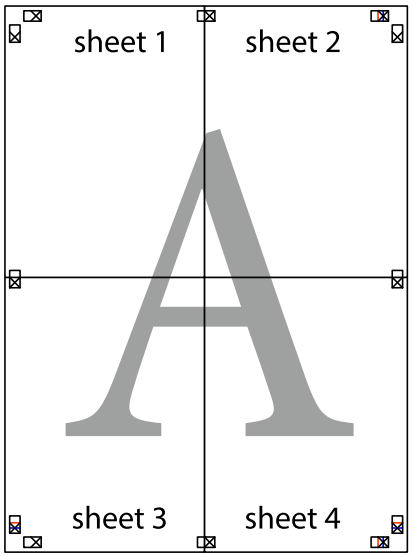

10. 沿着外侧裁切向导裁切掉其余的页边空白。

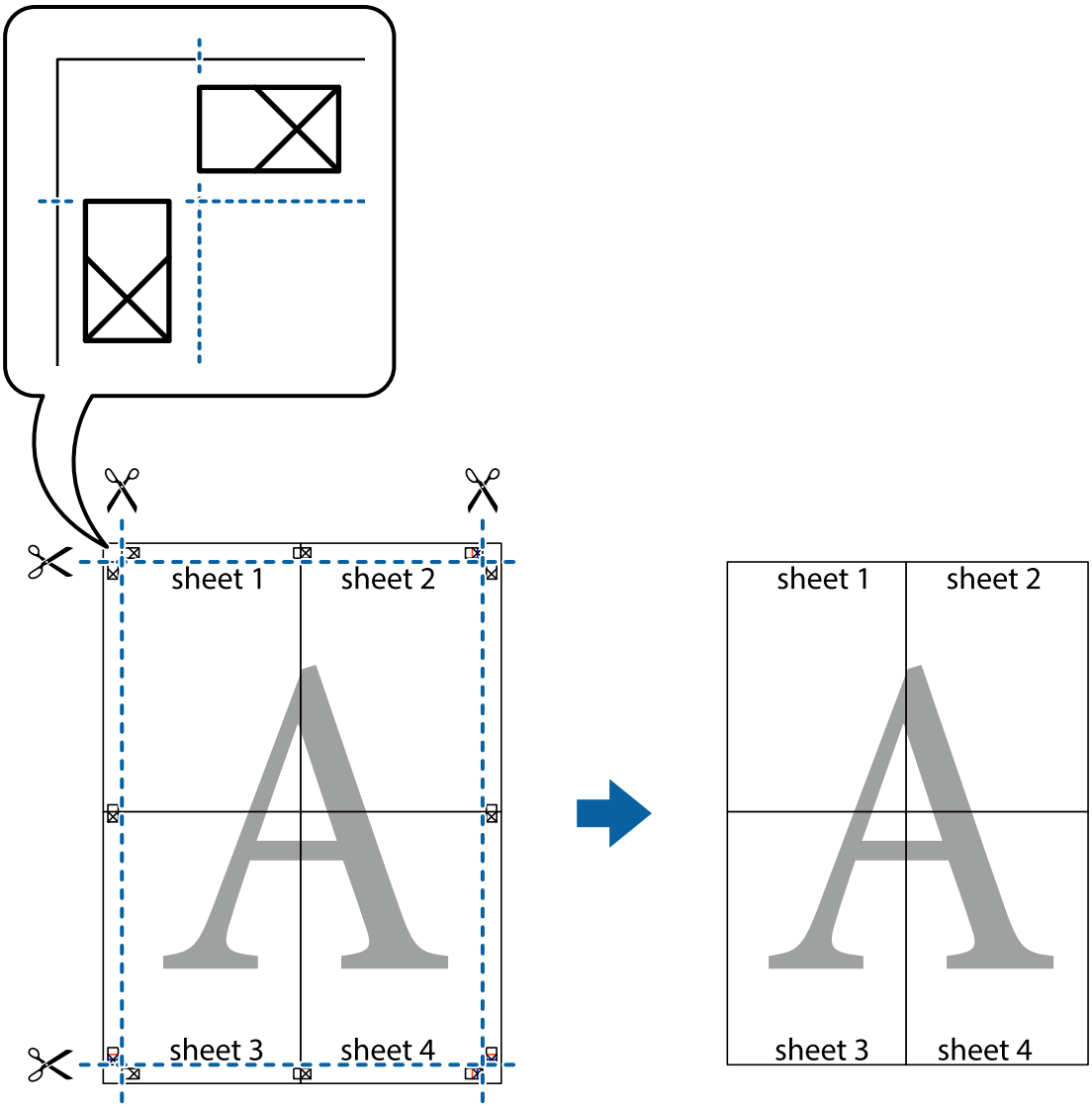

打印时带页眉和页脚

可以将用户名称和打印日期等信息打印到页眉或页脚中。

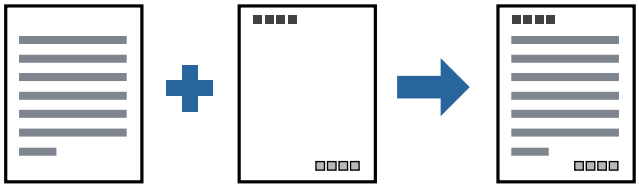

打印设置

在打印机驱动程序的**更多选项**标签上，单击**水印功能**，然后选择**页眉/页脚**。单击**设置**，然后选择要打印的项目。

相关信息

➡ "打印基本操作"内容请参见第60页。

➡ "更多选项标签"内容请参见第76页。

打印水印

您可在打印输出上打印水印（如“机密”）或防复印图案。如果使用防复印图案进行打印，隐藏的字样会在影印时显示出来，以区别原稿和复印件。

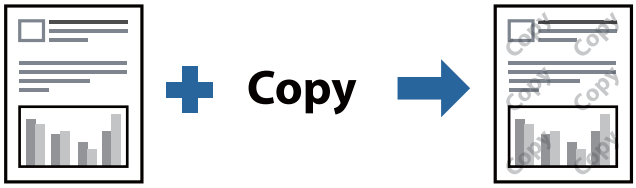

防复印图案在以下情况下可用：

❏ 打印纸：普通纸、复印纸、信笺抬头纸、再生纸、彩色纸、预打印纸或高质量普通纸

❏ 质量：标准

❏ 自动双面打印：未选择

❏ 色调校正：自动

注释：
您也可以添加自己的水印或防复印图案。

打印设置

在打印机驱动程序的**更多选项**标签上，单击**水印功能**，然后选择防复印图案或水印。单击**设置**可更改图案或标记的尺寸、浓度或位置等详细信息。

相关信息

➡ "打印基本操作"内容请参见第60页。

➡ "更多选项标签"内容请参见第76页。

打印密码保护文件

您可以为打印任务设置密码，以便仅在本产品操作面板上输入密码后才能开始打印。

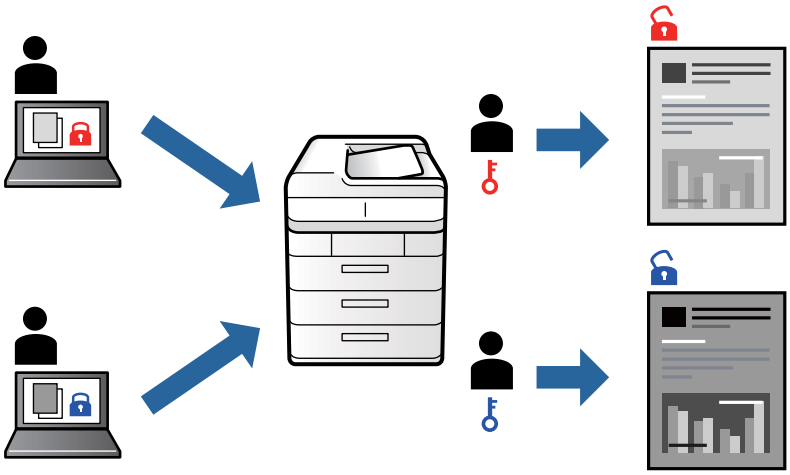

打印设置

在打印机驱动程序的**更多选项**标签上，选择**机密任务**，然后输入密码。

要打印任务，请选择本产品操作面板主屏幕上的**机密任务**。选择要打印的任务，然后输入密码。

相关信息

➡ "打印基本操作"内容请参见第60页。

➡ "更多选项标签"内容请参见第76页。

同时打印多个文件

任务编辑器 Lite 版允许您将不同应用程序创建的多个文件组合起来，并作为一项打印任务打印这些文件。您可以为合并的文件指定打印设置，例如多页版面和双面打印。

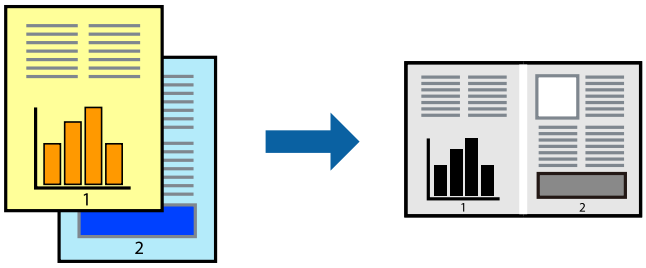

打印设置

在打印机驱动程序的**主窗口**标签中，选择**任务编辑器 Lite 版**。开始打印后，将显示任务编辑器 Lite 版窗口。打开任务编辑器 Lite 版窗口后，打开要与当前文件合并的文件，然后重复上述步骤。

在任务编辑器 Lite 版窗口中选择一个打印任务并添加到打印项目后，可以编辑页面版式。

在**文件**菜单中单击**打印**可开始打印。

注释：
如果在将所有打印数据添加到打印项目之前关闭任务编辑器 Lite 版窗口，将取消当前正在进行的打印任务。在**文件**菜单中单击**保存**可保存当前任务。已保存文件的扩展名为“ecl”。

要打开打印项目，请在打印机驱动程序的**维护**标签中单击**任务编辑器 Lite 版**以打开任务编辑器 Lite 版窗口。然后，从**文件**菜单中选择**打开**以选择文件。

相关信息

➡ "打印基本操作"内容请参见第60页。
➡ "主窗口标签"内容请参见第75页。

调整打印色调

可以调整打印任务中使用的色调。

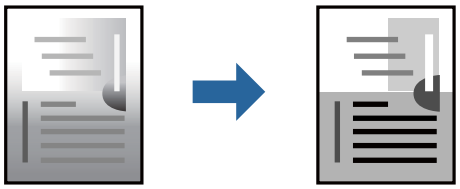

注释：
这些调整并不会应用到原始数据。

打印设置

在打印机驱动程序的**更多选项**标签上，选择**自定义**作为**色调校正**设置。单击**高级**打开**色调校正**窗口，然后选择色调校正方法。

注释：
在**更多选项**标签上，**自动**已被选为缺省设置。此设置会自动校正色调，使其与打印纸类型和打印质量设置相匹配。

相关信息

➡ "打印基本操作"内容请参见第60页。
➡ "更多选项标签"内容请参见第76页。

打印突出细线

您可以加宽因太细而无法打印的细线。

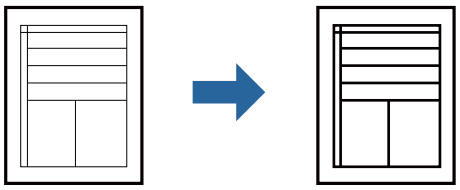

打印设置

在打印机驱动程序的**更多选项**标签上，单击**色调校正**设置中的**图像选项**。选择**突出细线**。

相关信息

➡ "打印基本操作"内容请参见第60页。
➡ "更多选项标签"内容请参见第76页。

增强浅色文字及线条的打印

您可以通过增强浅色文字及线条使其可见度更高或锐化图像。

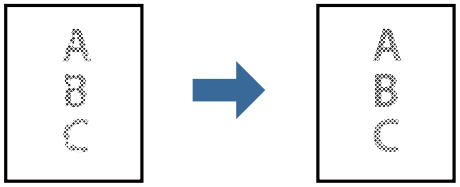

打印设置

在打印机驱动程序的**更多选项**标签上，单击**色调校正**设置中的**图像选项**。选择**增强浅色文字及线条**。

打印清晰的条形码

您可以清晰地打印条形码并使其易于扫描。请仅在打印的条形码无法扫描时，才启用此功能。

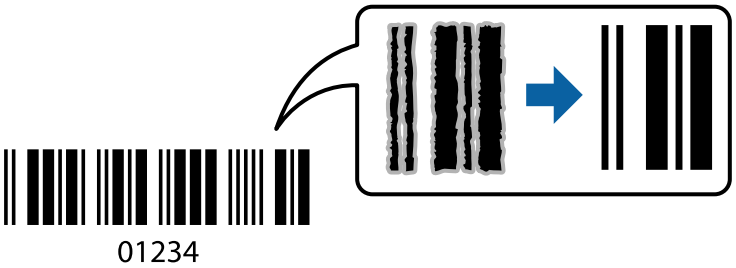

以下情况下可使用此功能。

- ❑ 打印纸：普通纸、复印纸、信笺抬头纸、再生纸、彩色纸、预打印纸、高质量普通纸、厚打印纸或信封
- ❑ 质量：**标准**

注释：
并非总能实现模糊消除，具体视情况而定。

打印设置

在打印机驱动程序的**维护**标签上，单击**扩展设置**，然后选择**条形码模式**。

相关信息

➡ "打印基本操作"内容请参见第60页。
➡ "维护标签"内容请参见第77页。

取消打印

您可以从计算机取消打印任务。但是，一旦某个打印任务已完全发送到本产品，则无法从计算机取消该打印任务。此时，可以使用本产品的操作面板取消打印任务。

取消

在计算机的**设备和打印机**、**打印机**或**打印机和传真**中，右键单击您的本产品。单击**查看打印内容**，右键单击要取消的任务，然后选择**取消**。

打印机驱动程序的菜单选项

在应用程序中打开打印窗口，选择本产品，然后访问打印机驱动程序窗口。

注释：
菜单因您所选选项的不同而异。

主窗口标签

打印预置	增加/删除预置	您可以为常用打印设置添加或删除自己的预置。从列表中选择要使用的预置。
显示设置	显示当前在**主窗口**和**更多选项**标签上设置的项目的列表。	
恢复缺省值	将所有设置恢复为其出厂缺省值。**更多选项**标签上的设置也会重置为缺省值。	
墨量	显示大概的墨量。	
打印纸来源	选择打印纸来源以从中进纸。选择**自动选择**可自动选择在本产品的打印纸设置中选择的打印纸来源。	
文档尺寸	选择要用于打印的打印纸尺寸。如果选择**用户自定义**，请输入打印纸宽度和高度。	
方向	选择要用于打印的方向。	
打印纸类型	选择要用于打印的打印纸类型。	
质量	选择要用于打印的打印质量。可用设置取决于您选择的打印纸类型。	

双面打印	可以执行双面打印。	
	设置	可以指定装订边和装订边距。打印多页文档时，可选择从页的正面或背面开始打印。
	打印浓度	选择文档类型以调整打印浓度。通过选择适当的打印浓度，可防止图像渗透到背面。选择**用户自定义**可手动调整打印浓度。
多页	可用于在一张纸上打印多页或执行海报打印。单击**页顺序**可指定各页的打印顺序。	
份数	设置要打印的份数。	
	逐份打印	按顺序打印多页文档，并将它们分成多份。
	逆序打印	可让您从最后一页开始打印，以便在打印后以正确顺序叠放页面。
安静模式	减小打印机发出的噪音。但是，启用此选项可能会降低打印速度。	
打印预览	在打印之前显示文档的预览。	
任务编辑器 Lite 版	选择此选项可使用任务编辑器 Lite 版功能进行打印。	

更多选项标签

打印预置	增加/删除预置	您可以为常用打印设置添加或删除自己的预置。从列表中选择要使用的预置。
显示设置	显示当前在**主窗口**和**更多选项**标签上设置的项目的列表。	
恢复缺省值	将所有设置恢复为其出厂缺省值。**主窗口**标签上的设置也会重置为缺省值。	
文档尺寸	选择文档尺寸。	
输出打印纸	选择要用于打印的打印纸尺寸。如果**输出打印纸**与**文档尺寸**不同，则会自动选择**缩小/放大文档**。在不更改尺寸的情况下打印文档时，您不必选择**输出打印纸**。	
缩小/放大文档	可让您缩小或放大文档尺寸。	
	适合到页面	自动缩小或放大文档以适应在**输出打印纸**中选择的打印纸尺寸。
	缩放	以特定比例进行打印。
	居中	在打印纸的中央打印图像。
色调校正	自动	自动调整图像的色调。
	自定义	可用于执行手动色调校正。单击**高级**可进行进一步设置。
	图像选项	启用突出文字等打印质量选项。也可以将细线加粗，使其在打印输出中可见。

水印功能	可用于对进行防复印图案或水印设置。	
机密任务	打印时使用密码保护机密文档。如果使用此功能，打印数据则存储在本产品中，仅在使用本产品的操作面板输入密码后才能进行打印。单击**设置**可更改设置。	
另外的设置	旋转 180°	打印前将页面旋转 180 度。当打印到诸如按固定方向装入打印机的信封等打印纸时，此功能很有帮助。
	高速	打印头双向移动时进行打印。打印速度更快，但质量可能会下降。
	镜像图像	将图像翻转打印，形成镜像效果。

维护标签

喷嘴检查	打印喷嘴检查图案来检查打印头喷嘴是否堵塞。
打印头清洗	清洗已堵塞的打印头喷嘴。由于此功能会使用一些墨水，因此仅在喷嘴已堵塞时才应清洗打印头。
任务编辑器 Lite 版	打开任务编辑器 Lite 版窗口。可以保存和编辑数据。
EPSON Status Monitor 3	打开 EPSON Status Monitor 3 窗口。可在此处确认本产品和耗材的状态。
监视参数	可用于对 EPSON Status Monitor 3 窗口上的项目进行设置。
扩展设置	可用于进行各种设置。右键单击每个项目可查看帮助获取更多详情。
打印队列	显示等待打印的任务。您可以检查、暂停或恢复打印任务。
打印机和选项信息	您可以注册用户帐户。如果对打印机设置了访问控制，则必须注册帐户。
语言	更改在打印机驱动程序窗口上使用的语言。要应用设置，请关闭打印机驱动程序，然后重新打开。
软件更新	启动 EPSON Software Updater 以检查互联网上是否存在最新版本的应用程序。
技术支持（网页）	可让您访问爱普生技术支持网站。

在 Windows 上从 PostScript 打印机驱动程序打印

PostScript 打印机驱动程序是使用 PostScript 页面描述语言将打印命令输出到本产品的驱动程序。

1. 打开要打印的文件。

   如果本产品中尚未装入打印纸，请装入打印纸。

2. 在**文件**菜单中，选择**打印**或**打印设置**。

3. 选择本产品。

4. 选择**首选项**或**属性**，访问打印机驱动程序窗口。

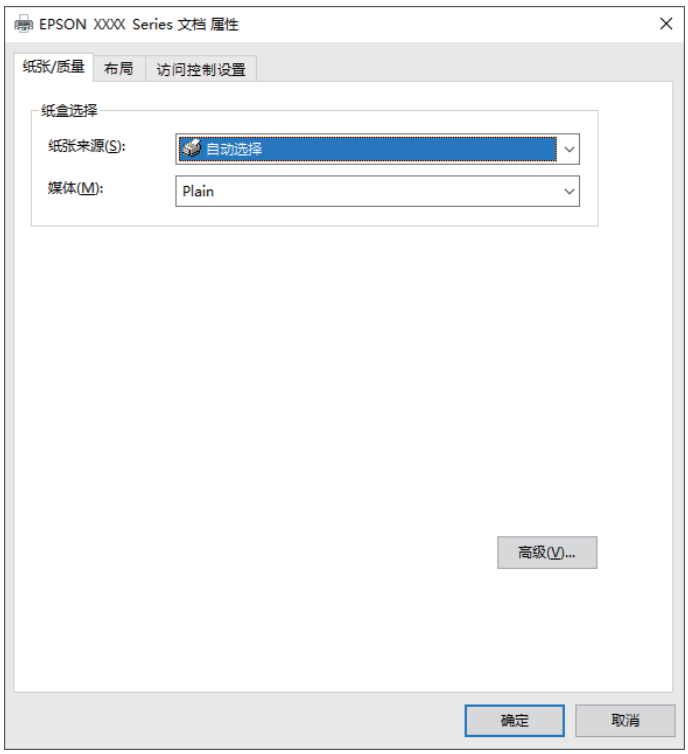

5. 根据需要更改设置。
   有关详细消息，请参见打印机驱动程序的菜单选项。

6. 单击**确定**，关闭打印机驱动程序以查看详细信息。

7. 单击**打印**。

相关信息

➡ "可用打印纸和容量（消耗品/耗材）"内容请参见第26页。
➡ "在进纸器中装入打印纸"内容请参见第29页。
➡ "在后进纸器中装入打印纸"内容请参见第32页。
➡ "打印纸类型列表"内容请参见第35页。
➡ "打印纸/质量标签"内容请参见第79页。
➡ "版面标签"内容请参见第79页。

PostScript 打印机驱动程序的菜单选项

在应用程序中打开打印窗口，选择本产品，然后访问打印机驱动程序窗口。

注释：
菜单因您所选选项的不同而异。

打印纸/质量标签

进纸器选择	打印纸来源	选择打印纸来源以从中进纸。 选择**自动选择**可自动选择在本产品的**打印纸设置**中选择的打印纸来源。
	介质	选择要用于打印的打印纸类型。

版面标签

方向	选择要用于打印的方向。		
双面打印	可以执行双面打印。		
页顺序	选择从第一页或从最后一页开始打印。如果选择**背面到正面**，各页将在打印后按正确的页码顺序叠放。		
页格式	一张多页	用于在一张上打印多页。	
		一张多页版面	用于指定在一张上打印多页时的页面版式。
	小册子	选择此项会创建小册子。	
		小册子装订	选择小册子的装订位置。

访问控制设置标签

管理员可能已限制本产品的使用。您需在打印机驱动程序上注册您的帐户，之后才能进行打印。有关您的用户帐户的详情，请联系管理员。

访问控制设置	用户注册	用于输入用户名称和密码。
	用户名	输入用户名称。
	密码	输入密码。

高级选项

打印纸/输出	打印纸尺寸	选择要用于打印的打印纸尺寸。
	份数	设置要打印的份数。
图形	打印质量	选择要用于打印的打印质量。
	缩放	用于缩小或放大文档。
	TrueType 字体	设置 TrueType 字体的替代字体。

文档选项	高级打印功能	用于对打印功能进行详细设置。	
	PostScript 选项	用于进行可选设置。	
	打印机功能	省墨模式	通过降低打印浓度来节省墨水。
		旋转 180º	打印前将数据旋转 180 度。

取消打印

您可以从计算机取消打印任务。但是，一旦某个打印任务已完全发送到本产品，则无法从计算机取消该打印任务。此时，可以使用本产品的操作面板取消打印任务。

取消

在计算机的**设备和打印机**、**打印机**或**打印机和传真**中，右键单击您的本产品。单击**查看打印内容**，右键单击要取消的任务，然后选择**取消**。

在 Mac 操作系统上从打印机驱动程序打印

打印基本操作

注释：
执行的操作因应用程序而异。有关详细信息，请参见应用程序帮助。

1. 打开要打印的文件。

   如果本产品中尚未装入打印纸，请装入打印纸。

2. 从**文件**菜单选择**打印**或其他命令来访问打印对话框。

   如有需要，单击**显示详细信息**或 ▼ 可展开打印窗口。

3. 选择本产品。

4. 从弹出菜单中选择**打印设置**。

注释：
在 OS X Mountain Lion 或更高版本上，如果未显示**打印设置**菜单，说明爱普生打印机驱动程序未正确安装。

从 菜单中选择**系统偏好** > **打印机和扫描仪**（或**打印和扫描**、**打印和传真**），删除本产品，然后再次添加本产品。添加本产品时请参见以下内容。

http://epson.sn

访问此链接时，如需要改变其页面显示的语言，可在页面的右上方，从其下拉式菜单所列出的语言选项中选择即可。

本产品可支持的操作系统以爱普生网页（ http://www.epson.com.cn ）为准，如有更改，恕不另行通知。

5. 根据需要更改设置。

   有关详细消息，请参见打印机驱动程序的菜单选项。

6. 单击**打印**。

相关信息

➡ "可用打印纸和容量（消耗品/耗材）"内容请参见第26页。
➡ "在进纸器中装入打印纸"内容请参见第29页。
➡ "在后进纸器中装入打印纸"内容请参见第32页。
➡ "打印纸类型列表"内容请参见第35页。
➡ "打印设置的菜单选项"内容请参见第86页。

双面打印

可以在打印纸的两面进行打印。

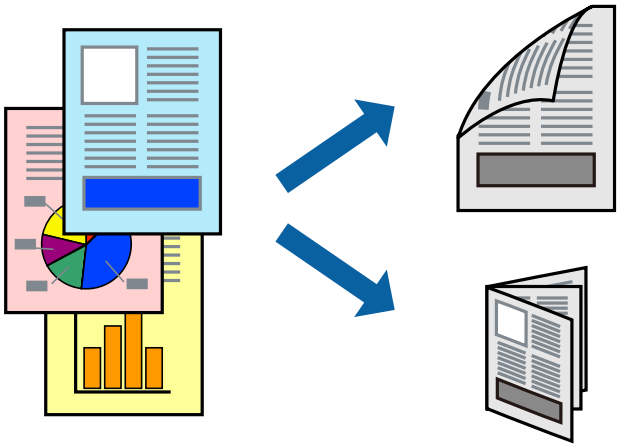

注释：

❏ 如果未使用适合双面打印的打印纸，则打印质量可能会下降，且可能发生夹纸。

❏ 根据打印纸和数据，墨水可能会渗透到打印纸的另一面。

相关信息

➡ "可用打印纸和容量（消耗品/耗材）"内容请参见第26页。

打印设置

从弹出菜单中选择**双面打印设置**。选择双面打印方法，然后进行**文档类型**设置。

注释：

❏ 打印速度可能会降低，具体取决于文档类型。

❏ 打印包含密集数据的照片时，请在**文档类型**设置中选择**文本和图形**或**文本和照片**。如果打印输出有污迹或墨水渗透到打印纸的另一面，请在**调整**中调整**打印浓度**和**增加墨水干燥时间**。

相关信息

➡ "打印基本操作"内容请参见第80页。

➡ "双面打印设置的菜单选项"内容请参见第86页。

在单页纸上打印多个页面

您可以在一张打印纸上打印 2 个或 4 个页面的数据。

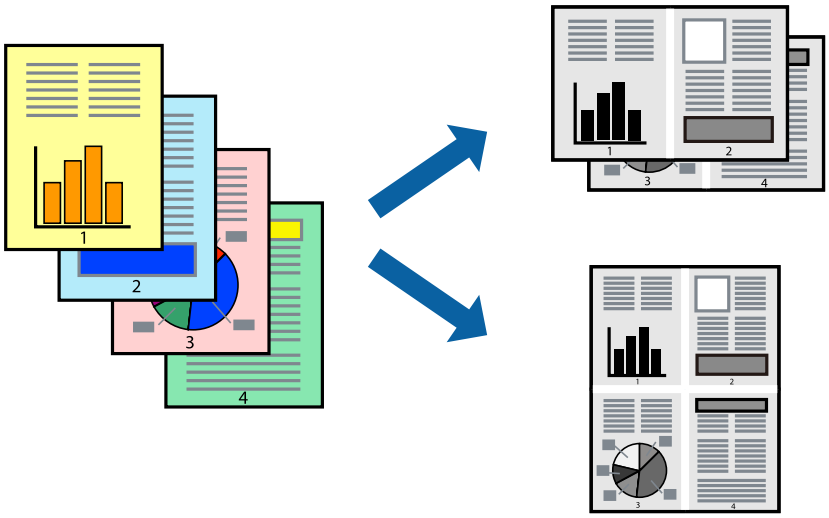

打印设置

从弹出菜单中选择**版面**。在**一张多页**中设置页数，然后设置**版面方向**（页顺序）和**边距**。

相关信息

➡ "打印基本操作"内容请参见第80页。
➡ "版面的菜单选项"内容请参见第85页。

按页顺序打印和叠放（逆序打印）

可以从最后一页开始打印，以便按页顺序叠放文档。

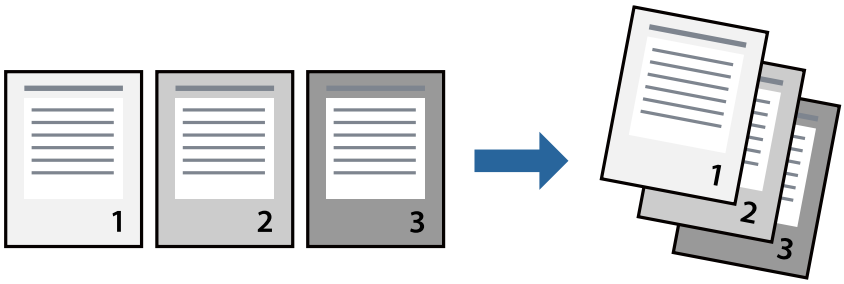

打印设置

从弹出菜单中选择**打印纸处理**。为**页顺序**设置选择**反向**。

相关信息

➡ "打印基本操作"内容请参见第80页。

➡ "打印纸处理的菜单选项"内容请参见第85页。

打印缩小或放大的文档

您可以按特定百分比缩小或放大文档的尺寸，或者使之适合您装入本产品的打印纸尺寸。

打印设置

根据打印纸尺寸进行打印时，请从弹出菜单中选择**打印纸处理**，然后选择**缩放以适合打印纸尺寸**。在**目标打印纸尺寸**中选择已装入本产品的打印纸尺寸。缩小文档尺寸时，请选择**仅缩小**。

以特定比例进行打印时，请执行以下操作之一。

- ❑ 从应用程序的**文件**菜单中选择**打印**。选择**打印机**，在**比例**中输入一个百分比，然后单击**打印**。
- ❑ 从应用程序的**文件**菜单中选择**页面设置**。在**格式**中选择打印机，在**比例**中输入一个百分比，然后单击**确定**。

注释：
为**打印纸尺寸**设置选择在应用程序中设定的打印纸尺寸。

相关信息

➡ "打印基本操作"内容请参见第80页。
➡ "打印纸处理的菜单选项"内容请参见第85页。

取消打印

您可以从计算机取消打印任务。但是，一旦某个打印任务已完全发送到本产品，则无法从计算机取消该打印任务。此时，可以使用本产品的操作面板取消打印任务。

取消

单击 Dock 中的本产品图标。选择要取消的任务，然后执行以下操作之一。

❏ OS X Mountain Lion 或更高版本

单击进程表旁的 ⊗。

❏ Mac OS X v10.6.8 - v10.7.x

单击**删除**。

打印机驱动程序的菜单选项

在应用程序中打开打印窗口，选择本产品，然后访问打印机驱动程序窗口。

注释：
菜单因您所选选项的不同而异。

版面的菜单选项

一张多页	选择在一张纸上打印的页数。
版面方向	指定各页的打印顺序。
边距	打印页面四周的边距。
反转页面方向	打印前将页面旋转 180 度。当打印到诸如按固定方向装入打印机的信封等打印纸时，请选择此项目。
水平翻转	将图像翻转打印，形成镜像效果。

颜色匹配的菜单选项

ColorSync	选择颜色调整方法。这些选项可调整本产品和计算机显示之间的颜色，以将色差降至最低。
爱普生颜色控制	

打印纸处理的菜单选项

逐份打印各页	按顺序打印多页文档，并将它们分成多份。	
要打印的页面	选择仅打印奇数页或偶数页。	
页顺序	选择从第一页或从最后一页开始打印。	
缩放以适合打印纸尺寸	按照已装入的打印纸尺寸进行打印。	
	目标打印纸尺寸	选择要在其上进行打印的打印纸尺寸。
	仅缩小	当缩小文档大小时，选择此项。

封面页的菜单选项

打印封面页	选择是否打印封面页。如果希望添加封底，请选择**文档之后**。
封面页类型	选择封面页的内容。

打印设置的菜单选项

打印纸来源	选择打印纸来源以从中进纸。如果本产品只有一个打印纸来源，则不会显示该项。如果选择**自动选择**，则会自动选择与本产品上的**打印纸设置**相匹配的打印纸来源。
介质类型	选择要用于打印的打印纸类型。
打印质量	选择要用于打印的打印质量。选项因打印纸类型的不同而异。
高级设置	调整图像亮度和对比度。

双面打印设置的菜单选项

双面打印	在打印纸上双面打印。

针对 Mac OS 打印机驱动程序执行操作设置

访问 Mac OS 打印机驱动程序的操作设置窗口

从 菜单中选择**系统偏好** > **打印机和扫描仪**（或**打印和扫描**、**打印和传真**），然后选择本产品。单击**选项与耗材** > **选项**（或**驱动程序**）。

Mac OS 打印机驱动程序操作设置

- 厚打印纸和信封：在厚打印纸上打印时防止墨水涂污。但是，此功能可能会降低打印速度。
- 跳过空白页：避免打印空白页。
- 安静模式：降低本产品的噪声，但是这也可能会降低打印速度。
- 高速打印：打印头双向移动时进行打印。打印速度更快，但质量可能会下降。
- 输出文档进行归档：打印横向数据或执行双面打印时，让输出的打印纸方便归档。不支持信封打印。
- 警告通知：允许打印机驱动程序显示警告通知。
- 建立双向通讯：通常，此设置应设为**开**。如果由于与网络上的 Windows PC 共享本产品或其他任何原因而无法获得本产品信息时，选择**关**。
- 底部进纸器：将进纸器选件添加到打印纸来源。

在 Mac 操作系统上从 PostScript 打印机驱动程序打印

PostScript 打印机驱动程序是使用 PostScript 页面描述语言将打印命令输出到本产品的驱动程序。

1. 打开要打印的文件。
   如果本产品中尚未装入打印纸，请装入打印纸。
2. 在**文件**菜单中，选择**打印**或**打印设置**。
   如有需要，单击**显示详细信息**或 ▼ 可展开打印窗口。
3. 选择本产品。
4. 从弹出菜单中选择**打印功能**。

5. 根据需要更改设置。
   有关详细消息，请参见打印机驱动程序的菜单选项。
6. 单击**打印**。

相关信息

➡"可用打印纸和容量（消耗品/耗材）"内容请参见第26页。
➡"在进纸器中装入打印纸"内容请参见第29页。
➡"在后进纸器中装入打印纸"内容请参见第32页。
➡"打印纸类型列表"内容请参见第35页。
➡"打印机功能的菜单选项"内容请参见第89页。

PostScript 打印机驱动程序的菜单选项

在应用程序中打开打印窗口，选择本产品，然后访问打印机驱动程序窗口。

注释：
菜单因您所选选项的不同而异。

版面的菜单选项

一张多页	选择在一张纸上打印的页数。
版面方向	指定各页的打印顺序。
边距	打印页面四周的边距。
双面	可以执行双面打印。
反转页面方向	打印前将页面旋转 180 度。
水平翻转	将图像翻转打印，形成镜像效果。

颜色匹配的菜单选项

ColorSync	选择颜色调整方法。可通过这些选项调整本产品和计算机显示之间的颜色，以将色差降至最低。
在打印机中	

打印纸处理的菜单选项

逐份打印各页	按顺序打印多页文档，并将它们分成多份。	
要打印的页面	选择仅打印奇数页或偶数页。	
页顺序	选择从第一页或从最后一页开始打印。	
缩放以适合打印纸尺寸	按照已装入的打印纸尺寸进行打印。	
	目标打印纸尺寸	选择要在其上进行打印的打印纸尺寸。
	仅缩小	当缩小文档大小时，选择此项。

进纸的菜单选项

所有页来源	选择打印纸来源以从中进纸。 如果选择**自动选择**，则会自动选择与本产品的**打印纸设置**相匹配的打印纸来源。 也可以为页选择打印纸来源。
第一页来源/剩余页来源	

封面页的菜单选项

打印封面页	选择是否打印封面页。如果希望添加封底，请选择**文档之后**。
封面页类型	选择封面页的内容。

打印机功能的菜单选项

功能集	质量	介质类型	选择要用于打印的打印纸类型。
		打印质量	选择要用于打印的打印质量。
	其他	省墨模式	通过降低打印浓度来节省墨水。

取消打印

您可以从计算机取消打印任务。但是，一旦某个打印任务已完全发送到本产品，则无法从计算机取消该打印任务。此时，可以使用本产品的操作面板取消打印任务。

取消

单击 Dock 中的本产品图标。选择要取消的任务，然后执行以下操作之一。

❑ OS X Mountain Lion 或更高版本

单击进程表旁的 ⊗。

❑ Mac OS X v10.6.8 - v10.7.x

单击**删除**。

从存储设备打印文件

可以打印连接到打印机的存储设备中的 JPEG、PDF 和 TIFF 文件。

打印存储设备中的 JPEG 文件

注释：
如果存储设备上的图像多于 999 张，图像将自动分成群组并显示群组选择屏幕。图像按拍摄的日期分类。

1. 将存储设备连接到本产品的外部接口 USB 端口。
2. 在主屏幕上选择**存储设备**。
3. 选择 JPEG。

   存储设备上的图像显示为缩略图。

选择 Menu 以更改**显示顺序**或指定**选择全部图像**、**取消图像选择**和**选择群组**的设置。

4. 选择要打印的文件。

   已选中的图像上标有复选标记。

   要预览一个图像，请选择**单个视图**。可以使用 来放大图像。使用 < 或 > 可预览上一个或下一个图像。

5. 选择**继续打印**可进行打印设置。

6. 在**基本设置**标签上设置要使用的打印纸来源。

7. 根据需要在**高级**标签上设置其他项目。

   有关详细设置的更多信息，请参见存储设备的菜单。

8. 输入复印份数。

9. 点按 ◇ 开始打印。

10. 将存储设备从本产品上移除。

相关信息

➡ "JPEG 设置"内容请参见第91页。

打印存储设备中的 PDF 或 TIFF 文件

1. 将存储设备连接到本产品的外部接口 USB 端口。

2. 在主屏幕上选择**存储设备**。

3. 选择 PDF 或 TIFF。

   存储设备上的文件会以列表形式显示出来。

   要更改文件的顺序，请选择 ⇅。

4. 选择您想要打印的文件。

5. 在**基本设置**标签上设置要使用的打印纸来源。

6. 根据需要在**高级**标签上设置其他项目。

   有关详细设置的更多信息，请参见存储设备的菜单。

7. 输入复印份数。

8. 点按 ◇ 开始打印。

9. 将存储设备从本产品上移除。

相关信息

➡ "PDF 设置"内容请参见第91页。
➡ "TIFF 设置"内容请参见第92页。

存储设备的菜单选项

在打印机的主屏幕上选择**存储设备**可对存储设备上的文件进行各种打印设置。

JPEG 设置

（选项）：

进行设置以对图像数据排序、选择和取消选择。

基本设置：

❑ 打印纸设置

指定要用于打印的打印纸来源设置。

高级：

❑ 版面

选择如何设定 JPEG 文件的版面。1 合 1 表示每张纸打印一个文件。20 合 1 表示每张纸上打印 20 个文件。**索引**表示进行带信息的索引打印。

❑ 适合模板

选择**开**可裁切图像，使其自动适合选定的打印版面。如果图像数据与打印纸尺寸的长宽比不同，图像会自动放大或缩小，确保图像短边与打印纸短边匹配。如果图像长边超出打印纸长边，则会裁切图像。此功能可能不适用于全景照片。

❑ 质量

选择**最佳**提供的打印质量较高，但打印速度可能会下降。

❑ 日期

选择照片拍摄日期或保存日期的格式。在某些版面中不会打印该日期。

❑ 修正照片

选择此模式可自动改善照片的亮度、对比度和饱和度。要关闭自动改善，请选择**图像增强技术关**。

❑ 修正红眼

选择**开**可自动修正照片中的红眼效果。校正不应用于原始文件，仅应用于打印输出。根据照片类型的不同，眼睛以外的图像部分可能会被校正。

PDF 设置

您可以对存储设备上的 PDF 格式文件进行打印设置。

（显示顺序）：

选择用于在液晶显示屏上显示文件的排序设置。

基本设置：

❑ 打印纸设置

指定要用于打印的打印纸来源设置。

高级：

❑ 双面

选择**开**可使用双面打印来打印 PDF 文件。也可以通过选择**装订（副本）**选择装订方法。

❑ 打印顺序

选择打印多页 PDF 文件所采用的顺序。

TIFF 设置

您可以对存储设备中的 TIFF 格式文件执行打印设置。

（显示顺序）：

更改文件的顺序。

基本设置：

❑ 打印纸设置

指定要用于打印的打印纸来源设置。

高级：

❑ 版面

选择如何设定 Multi-TIFF 文件的版面。**1 合 1** 表示每张纸打印一页。**20 合 1** 表示每张纸上打印 20 页。**索引**表示进行带信息的索引打印。

❑ 适合模板

选择**开**可裁切照片，使其自动适合选定的照片版面。如果图像数据与打印纸尺寸的长宽比不同，图像会自动放大或缩小，确保图像短边与打印纸短边匹配。如果图像长边超出打印纸长边，则会裁切图像。此功能可能不适用于全景照片。

❑ 质量

选择**最佳**提供的打印质量较高，但打印速度可能会下降。

❑ 打印顺序

选择打印多页 TIFF 文件所采用的顺序。

❑ 日期

选择照片拍摄日期或保存日期的格式。在某些版面中不会打印该日期。

从智能设备打印

使用 Epson iPrint

Epson iPrint 是一款供用户从智能手机或平板电脑等智能设备打印照片、文档和网页的应用程序。您可以使用本地打印，从与本产品连接到同一无线网络的智能设备打印，也可以使用远程打印，通过互联网从远程位置打印。要使用远程打印，请在 Epson Connect 服务中注册本产品。

相关信息

➡ "使用网络服务进行打印"内容请参见第183页。

从智能设备使用 Wi-Fi Direct 建立连接

需要将智能设备连接到打印机才能从智能设备进行打印。

使用 Wi-Fi Direct，可以不经访问点，直接将打印机连接到设备。此时本产品起着接入点的作用。

重要：

使用 Wi-Fi Direct (Simple AP) 连接从智能设备连接到打印机时，打印机会连接到与智能设备相同的 Wi-Fi 网络 (SSID)，并且它们之间会建立通讯。由于智能设备会在打印机已关闭时自动连接到其他可连接的 Wi-Fi 网络，因此在打开打印机后，它不会重新连接到先前的 Wi-Fi 网络。请重新通过 Wi-Fi Direct (Simple AP) 连接将智能设备连接到打印机的 SSID。

1. 点按主界面上的 。
2. 选择 Wi-Fi Direct。
3. 点按**开始设置**。

   如果已执行了 Wi-Fi 设置，则会显示详细连接信息。转至步骤 5。
4. 点按**开始设置**。
5. 检查本产品操作面板上显示的 SSID 和密码。在智能设备的 Wi-Fi 屏幕上，选择打印机操作面板上显示的 SSID 进行连接。

   注释：
   您可在网站上查看连接方法。要访问网站，请使用智能设备扫描打印机操作面板上显示的二维码，然后转至**设置**。
6. 在智能设备上输入打印机操作面板上显示的密码。
7. 建立连接后，点按一体机操作面板上的 OK 或**关闭**。

8. 关闭屏幕。

安装 Epson iPrint

您可以通过以下 URL 或二维码在智能设备上安装 Epson iPrint。

http://ipr.to/c

使用 Epson iPrint 打印

从智能设备启动 Epson iPrint，然后从主界面选择要使用的项目。

下列屏幕如有更改，恕不另行通知。内容可能因产品而异。

❶	启动该应用程序时显示的主界面屏幕。
❷	显示有关如何设置本产品的信息以及常见问题解答。
❸	显示可用于选择本产品并进行本产品设置的屏幕。选择本产品后，下次您将无需再次选择。
❹	选择要打印的内容，如照片和文档。
❺	显示用于进行打印纸尺寸和打印纸类型等打印设置的屏幕。

❻	显示打印纸尺寸。如果显示为按钮，请按该按钮以显示本产品上当前设置的打印纸设置。
❼	显示您已选择的照片和文档。
❽	开始打印。

注释：
要从运行 iOS 的 iPhone、iPad 和 iPod touch 文档菜单打印，在使用 iTunes 中的文件共享功能传送要打印的文档之后，启动 Epson iPrint。

通过将智能设备与 N-Mark 接触进行打印

只需将智能设备与本产品的 N-Mark 接触即可进行连接和打印。

请确保以下事项准备就绪再使用此功能。

❑ 在智能设备上启用 NFC 功能。
仅 Android 4.0 或更高版本支持 NFC（Near Field Communication，近场通讯）。
具体位置和 NFC 功能根据智能设备的不同而异。有关详细信息，请参见随您的智能设备提供的文档。

❑ 在智能设备上安装 Epson iPrint。
将智能设备与本产品的 N-Mark 接触以进行安装。

❑ 在本产品上启用 Wi-Fi Direct。
有关详细信息，请参见*《管理员指南》*。

1. 在本产品中装入打印纸。

2. 将智能设备与本产品的 N-Mark 接触。
Epson iPrint 将启动。

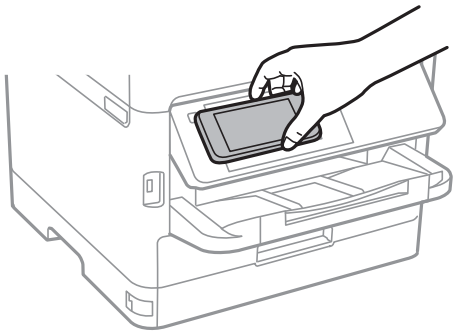

注释：
❑ 如果本产品的 N-Mark 和智能设备之间有障碍物（如金属），则本产品可能无法与智能设备通讯。

❑ 管理员可以阻止此功能。这种情况下，智能设备只是发出声音而不启动任何应用程序，即使您将其与本产品的 N-Mark 接触也是如此。

3. 选择要在 Epson iPrint 中打印的文件。

4. 在具有打印图标的预览屏幕上，将智能设备与本产品的 N-Mark 接触。

   打印开始。

相关信息

➡ "在进纸器中装入打印纸"内容请参见第29页。
➡ "在后进纸器中装入打印纸"内容请参见第32页。

使用 Epson Print Enabler

可以直接从 Android 手机或平板电脑（Android v4.4 或更高版本）以无线方式打印文档、电子邮件、照片和网页。只需点按几下，您的 Android 设备便可搜索到已连接到同一个无线网络的爱普生打印机。

1. 在本产品中装入打印纸。
2. 针对无线打印设置打印机。
3. 在 Android 设备上，安装由 Google Play 提供的 Epson Print Enabler 插件。
4. 将 Android 设备连接到与打印机相同的无线网络。
5. 在 Android 设备上转至**设置**，选择**打印**，然后启用 Epson Print Enabler。
6. 在诸如 Chrome 等 Android 应用程序中，点按菜单图标可打印屏幕上的所有内容。

   注释：
   如果未显示您的打印机，请点按**所有打印机**并选择您的打印机。

相关信息

➡ "在进纸器中装入打印纸"内容请参见第29页。
➡ "在后进纸器中装入打印纸"内容请参见第32页。

使用 AirPrint

iPhone，iPad，iPod touch 和 Mac 可以使用 AirPrint 进行即时无线打印，无需安装驱动程序或下载软件。

Works with Apple AirPrint

注释：
如果在产品的操作面板上禁用了打印纸配置信息，则无法使用 AirPrint。如有需要，请根据以下链接启用这些信息。

1. 在本产品中装入打印纸。
2. 在本产品上设置无线打印。请参见下面的链接。

   http://epson.sn

3. 将您的 Apple 设备与本产品连接到同一个无线网络。

4. 在您的设备上使用本产品进行打印。

   注释：
   有关详细信息，请参见 Apple 网站的 AirPrint 页面。

相关信息

➡ "在进纸器中装入打印纸"内容请参见第29页。
➡ "在后进纸器中装入打印纸"内容请参见第32页。

取消正在进行的任务或排队任务

注释：
也可以通过点按本产品操作面板上的 ⊘ 取消正在进行的任务。

1. 按 ⓘ 按钮可显示**状态**。

2. 选择**任务状态**标签上的**活动**。
   此时会在列表中显示正在进行的打印任务和正等待的任务。

3. 选择您想要取消的任务。

4. 选择**取消**。

复印

复印基本操作

本节介绍基本复印步骤。

1. 放入原稿。
   如果要复印多份原稿或进行双面复印，请将所有原稿放到 ADF 上。
2. 在主屏幕上选择**复印**。
3. 检查**基本设置**标签中的设置。
   选择设置项目以根据需要进行更改。
   注释：
   ❑ 如果选择**高级**标签，可以进行诸如**原稿类型**或**修整**等设置。
   ❑ 如果选择 ☆，可以将常用复印设置注册为预置。
   ❑ 如果所需的设置组合不可用，将显示 ！。选择该图标以检查详细信息，然后更改设置。
   ❑ 选择 可在开始复印前检查扫描的图像。
   仅当将原稿放在文稿台上时可使用此功能。
4. 输入复印份数。
5. 点按 ◇。

相关信息

➡ "放置原稿"内容请参见第36页。
➡ "基本复印菜单选项"内容请参见第99页。
➡ "复印的高级菜单选项"内容请参见第101页。

双面复印

可以在打印纸的两面复印多页原稿或双面文档。

1. 在主屏幕上选择**复印**。
2. 选择**双面**，然后选择 **1→双面**或 **2→双面**。
   还可以指定原稿和复印结果的方向及装订位置。
3. 根据需要设置其他项目。
4. 点按 ◇。

相关信息

➡ "复印基本操作"内容请参见第98页。

将多张原稿复印到一张纸上

您可以在一张纸上复印两页或四页原稿。

1. 在主屏幕上选择**复印**。
2. 选择**多页**，然后选择 **2 合 1** 或 **4 合 1**。
   还可以指定原稿的页顺序和方向。
3. 点按 ◇。

相关信息

➡ "复印基本操作"内容请参见第98页。

基本复印菜单选项

注释：
该项目可能不可用，具体取决于其他设置的情况。

浓度：

复印结果颜色较淡时增大浓度。如果有墨污，请降低浓度。

打印纸设置：

选择您想使用的打印纸来源。如果选择**自动**，将使用装入打印纸时设定的**打印纸设置**自动进纸。此功能仅适用于具有两个以上进纸器的型号。

缩小/放大：

配置放大或缩小倍率。如果要以特定百分比缩小或放大原稿，请选择值，然后输入 25% 到 400% 范围内的百分比。

❏ 自动充满

检测扫描区域并自动放大或缩小原稿，以适合所选的打印纸尺寸。如果原稿四周有页边空白，则从文稿台角标起的页边空白会被检测为扫描区域，但另一侧的页边空白可能会被裁切。

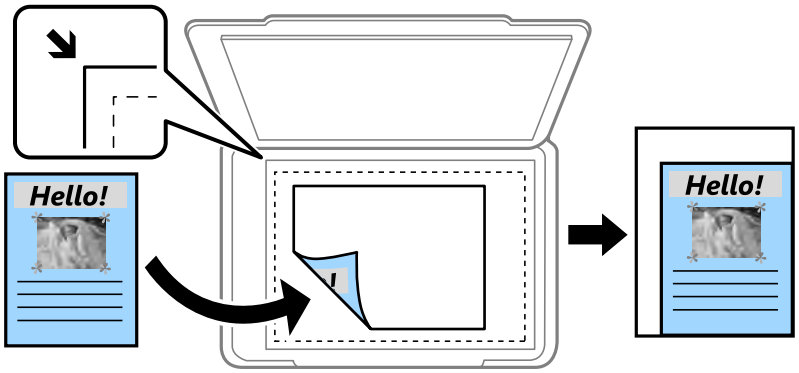

❏ 实际尺寸

按 100% 倍率复印。

❏ A4→A5 和其他

自动放大或缩小原稿以适合特定打印纸尺寸。

原稿尺寸：

选择原稿尺寸。复印非标准尺寸原稿时，请选择与原稿最接近的尺寸。

双面：

选择双面版面。

❏ 1→单面

在打印纸的一面复印原稿的一面。

❏ 2→双面

在一张打印纸的两面复印双面原稿的两面。选择原稿方向以及原稿和打印纸的装订位置。

❏ 1→双面

在一张打印纸的两面复印两份单面原稿。选择原稿方向以及打印纸的装订位置。

❏ 2→单面

在两张打印纸的一面复印双面原稿的两面。选择原稿方向以及原稿的装订位置。

多页：

选择复印版面。

❏ 单页

将单面原稿复印到一张纸。

❏ 2 合 1

在一张打印纸上以 2 合 1 版面复印两份单面原稿。选择页顺序和原稿方向。

❏ 4 合 1

在一张打印纸上以 4 合 1 版面复印四张单面原稿。选择页顺序和原稿方向。

复印的高级菜单选项

注释：
该项目可能不可用，具体取决于其他设置的情况。

原稿类型：

选择原稿的类型。按照与原稿类型匹配的合适的质量进行复印。

修整：

选择将多张原稿复印多份时如何弹出打印纸。

❑ 群组（相同页）
将原稿按页复印为一组。

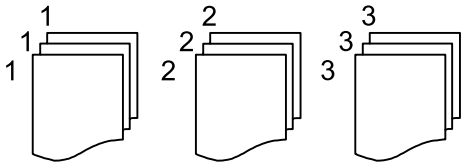

❑ 逐份打印（页顺序）
按顺序复印原稿，并将它们分成多份。

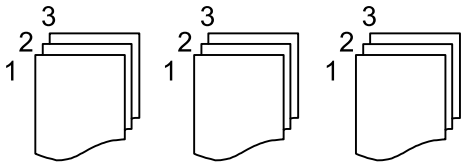

方向（原稿）：

选择原稿的方向。

图像质量：

调整图像设置。

❑ 对比度
调整明暗部分的差异。

❑ 锐度
调整图像轮廓。

❑ 移除背景
调整背景颜色的浓度。选择 + 会让颜色变亮（变白），而选择 – 会让颜色变暗（变黑）。

去除阴影：

去除复印厚打印纸时出现在复印件四周的阴影或复印小册子时出现在复印件中央的阴影。

去除装订孔：

复印时去除装订孔。

复印

身份证复印：

扫描身份证正反两面，然后复印到打印纸的一面。

扫描

使用操作面板进行扫描

可以从打印机的操作面板将扫描的图像发送到以下目标。

网络文件夹/FTP

可将扫描的图像保存到网络上的文件夹。可以指定在计算机上使用 SMB 协议创建的共享文件夹，或者也可以指定 FTP 服务器上的文件夹。扫描之前，您需要设置共享文件夹或 FTP 服务器。

电子邮件

您可以通过预先配置的电子邮件服务器，使用电子邮件直接从本产品发送扫描图像文件。扫描之前，您需要配置电子邮件服务器。

Document Capture Pro

可以将扫描的图像保存到已通过网络连接到打印机的计算机。扫描之前，请在计算机上安装 Document Capture Pro 和 Epson Scan 2。

存储设备

您可以将扫描图像保存至存储设备。扫描之前不需要设定任何设置。

云 (Cloud)

您可以将扫描图像发送到云 (Cloud) 服务。扫描之前，请在 Epson Connect 上进行设置。

PC (WSD)

可以使用 WSD 功能将扫描的图像保存到已连接到打印机的计算机。如果使用 Windows 7/ Windows Vista，则在扫描之前，您需要先在计算机上进行 WSD 设置。

相关信息

➡ "将扫描的图像保存到共享文件夹或 FTP 服务器"内容请参见第103页。
➡ "扫描至电子邮件"内容请参见第112页。
➡ "使用计算机上注册的设置进行扫描 (Document Capture Pro)"内容请参见第114页。
➡ "扫描至存储设备"内容请参见第118页。
➡ "扫描至云 (Cloud)"内容请参见第120页。

将扫描的图像保存到共享文件夹或 FTP 服务器

可将扫描图像保存到网络上的指定文件夹中。可以指定在计算机上使用 SMB 协议创建的共享文件夹，或者也可以指定 FTP 服务器上的文件夹。

注释：

❏ 扫描仪和计算机应连接到同一个网络。有关网络设置，请联系管理员。

❏ 如果要将扫描的图像保存到 FTP 服务器，请联系 FTP 服务器管理员以确认服务器信息。

进行以下准备以将扫描的图像保存到共享文件夹。

❏ 准备 1：检查计算机名称

❏ 准备 2：在计算机上创建共享文件夹

❏ 准备 3：在打印机上的联系人中注册共享文件夹

注释：
设置共享文件夹的方法因操作系统和环境而异。在本手册中，所用示例适用于 Windows 10/Windows 8.1/Windows 8/Windows 7。有关在计算机上设置共享文件夹的详细信息，请参见计算机的文档。

相关信息

➡ "准备 1：检查计算机名称"内容请参见第104页。
检查要在其上面创建共享文件夹的计算机的名称。

➡ "准备 2：在计算机上创建共享文件夹"内容请参见第105页。
在计算机上创建一个文件夹，然后将该文件夹设置为在网络上共享。

➡ "准备 3：在打印机上的联系人中注册共享文件夹"内容请参见第107页。
在打印机的操作面板上注册共享文件夹路径后，可以通过从联系人中进行选择来指定文件夹路径。

准备 1：检查计算机名称

检查要在其上面创建共享文件夹的计算机的名称。

请对计算机名称使用字母数字字符。如果使用其他字符，将无法通过打印机查找计算机。

注释：
设置共享文件夹的方法因操作系统和环境而异。在本手册中，所用示例适用于 Windows 10/Windows 8.1/Windows 8/Windows 7。有关在计算机上设置共享文件夹的详细信息，请参见计算机的文档。

1. 打开计算机的系统窗口。

   ❏ Windows 10/Windows 8.1/Windows 8：
   在按住键盘上的 Windows 徽标键的同时按 X 键，然后从列表中选择**系统**。

   ❏ Windows 7：
   单击“开始”按钮，右键单击**计算机**，然后选择**属性**。

2. 检查**系统**窗口上的**计算机名称**。

   注释：
   请对计算机名称使用字母数字字符。如果计算机名称使用任何其他字符，请更改名称。如果需要更改**计算机名称**，请联系管理员。

此时便已完成“准备 1：检查计算机名称”。

接着，转至“准备 2：在计算机上创建共享文件夹”。

相关信息

➡ "准备 2：在计算机上创建共享文件夹"内容请参见第105页。
在计算机上创建一个文件夹，然后将该文件夹设置为在网络上共享。

准备 2：在计算机上创建共享文件夹

在计算机上创建一个文件夹，然后将该文件夹设置为在网络上共享。

在计算机上设置了密码时，以下过程适用。

注释：
设置共享文件夹的方法因操作系统和环境而异。在本手册中，所用示例适用于 Windows 10/Windows 8.1/Windows 8/Windows 7。有关在计算机上设置共享文件夹的详细信息，请参见计算机的文档。

1. 打开**控制面板**。
   - ❑ Windows 10：
     右键单击开始按钮或者按住它，然后选择**控制面板**。
   - ❑ Windows 8.1/Windows 8：
     选择**桌面** > **设置** > **控制面板**。
   - ❑ Windows 7：
     单击开始按钮，然后选择**控制面板**。
2. 在**控制面板**窗口上，单击**网络和 Internet**。
3. 在**网络和 Internet** 窗口上，单击**网络和共享中心**。
4. 在**网络和共享中心**窗口上，单击**更改高级共享设置**。
5. 在**高级共享设置**窗口上，在**文件和打印机共享**上选择**启用文件和打印机共享**。单击**保存更改**并关闭窗口。

   如果已选择该选项，请单击**取消**并关闭窗口。
6. 在**网络和共享中心**窗口上，单击窗口右上角的 × 以关闭窗口。
7. 启动资源管理器。
8. 选择任何驱动器，然后创建一个文件夹。
   - ❑ Windows 10/Windows 8.1/Windows 8：
     单击 PC，然后选择任何驱动器。右键单击该驱动器，然后选择**新建** > **文件夹**。
   - ❑ Windows 7：
     单击**计算机**，然后选择任何驱动器。右键单击该驱动器，然后选择**新建** > **文件夹**。
9. 为已创建的文件夹命名。

   注释：
   文件夹名称应为 12 个或更少字符。如果名称超过 12 个字符，打印机可能无法访问该文件夹，具体取决于环境。
10. 右键单击已创建的文件夹，然后选择**属性**。

    向用户帐户的共享访问权限授予更改访问权限。当用户通过网络访问该文件夹时，将应用此设置。

11. 在**属性**窗口上选择**共享**标签。

12. 在**共享**标签上单击**高级共享**。

13. 在**高级共享**窗口上，选中**共享此文件夹**，然后单击**权限**。

14. 在**共享权限**标签上，从**组名或用户名**中选择**所有人**，然后单击**删除**。

    如果允许**所有人**，则除您以外的所有用户均可访问共享文件夹。

15. 单击**组名或用户名**下的**添加**。

16. 在**选择用户或组**窗口上的**输入要选择的对象名称**中，输入要用来登录到计算机的**用户名**。

17. 单击**检查名称**。确认名称带有下划线，然后单击**确定**。

    注释：
    如果显示**找不到名称**，请单击**取消**，然后输入正确的用户名。

18. 在**共享权限**标签上，选择在**组名或用户名**中输入的用户名，向该用户名授予**更改**权限，然后单击**确定**。

19. 在**高级共享**窗口上，单击**应用**，然后单击**确定**。

20. **共享**标签上会显示共享文件夹的网络路径。在打印机上注册联系人时需要提供该路径，因此请确保记下该路径或复制并保存该路径。

21. 选择**安全**标签，然后确认**经过身份验证的用户**显示在**组名或用户名**中，并确认已向**经过身份验证的用户**授予**修改**权限。

    - 如果已授予**修改**权限，则单击**确定**。此时便已完成“准备 2：在计算机上创建共享文件夹”。接着，转至“准备 3：在打印机上的联系人中注册共享文件夹”。
    - 如果未授予该权限，则转至步骤 22。

22. 单击**编辑**。

    向用户帐户的共享安全权限授予更改访问权限。当用户通过网络或本地登录访问该文件夹时，将应用此设置。

23. 单击**组名或用户名**下的**添加**。

24. 在**选择用户或组**窗口上的**输入要选择的对象名称**中，输入要用来登录到计算机的**用户名**。

25. 单击**检查名称**。确认名称带有下划线，然后单击**确定**。

    如果显示**找不到名称**，请单击**取消**，然后输入正确的用户名。

    注释：
    请按以下步骤检查用户名。

    - Windows 10：右键单击或按住“开始”按钮，然后选择**控制面板** > **用户帐户**。
    - Windows 8.1/Windows 8：选择**桌面** > **设置** > **控制面板** > **用户帐户**。
    - Windows 7：选择**开始** > **控制面板** > **用户帐户**。

26. 在**权限**窗口上，确认用户名显示在**组名或用户名**中，向该用户名授予**修改**权限，单击**应用**，然后单击**确定**。

27. 单击**确定**或**关闭**以关闭窗口。

注释：
共享后，文件夹图标不会更改。文件夹窗口上的状态将显示为共享。

此时便已完成“准备 2：在计算机上创建共享文件夹”。

接着，转至“准备 3：在打印机上的联系人中注册共享文件夹”。

相关信息

➡ "准备 3：在打印机上的联系人中注册共享文件夹"内容请参见第107页。
在打印机的操作面板上注册共享文件夹路径后，可以通过从联系人中进行选择来指定文件夹路径。

准备 3：在打印机上的联系人中注册共享文件夹

在打印机的操作面板上注册共享文件夹路径后，可以通过从联系人中进行选择来指定文件夹路径。

要注册到联系人，您需要以下信息。

- ❑ 用于登录到计算机的用户名和密码
- ❑ 共享文件夹的网络路径
- ❑ 打印机的 IP 地址或打印机名称（仅当从计算机进行注册时）

有多种方法可用于将文件夹路径注册到联系人。每种方法都可以注册相同内容。请参见以下相关信息了解更多详情。

注释：
设置共享文件夹的方法因操作系统和环境而异。在本手册中，所用示例适用于 Windows 10/Windows 8.1/Windows 8/Windows 7。有关在计算机上设置共享文件夹的详细信息，请参见计算机的文档。

相关信息

➡ "从打印机的操作面板进行注册"内容请参见第107页。
可以从打印机的操作面板注册联系人。

➡ "使用网络浏览器从计算机进行注册"内容请参见第108页。
通过使用网络浏览器访问打印机的配置屏幕 (Web Config)，可以从计算机注册联系人。创建共享文件夹后，可以继续在计算机上工作。

从打印机的操作面板进行注册

可以从打印机的操作面板注册联系人。

1. 从主屏幕中选择**设置**。

2. 选择**联系人管理器**，然后选择**注册/删除**。

3. 选择**添加条目**，然后选择**添加联系人**。

4. 选择**网络文件夹/FTP**。

5. 输入必要信息。
   - ❑ 注册号：设置地址的注册号。
   - ❑ 名称：输入要在联系人列表中显示的名称。
   - ❑ 索引字：输入在联系人列表中搜索时使用的索引字。
   - ❑ 通讯模式：选择“SMB”。
   - ❑ 位置（必需）：输入共享文件夹的网络路径。
   - ❑ 用户名称：输入用于登录到计算机的用户名。（仅当在计算机上设置了密码时）
   - ❑ 密码：输入与用户名对应的密码。
   - ❑ 分配到常用：将地址设置为常用地址。指定地址时，群组将显示在顶部屏幕上。
6. 按 OK。此时便已完成将联系人注册地联系人列表。

此时便已完成“准备 3：在打印机上的联系人中注册共享文件夹”。此时便已完成将扫描的图像保存到共享文件夹的所有准备。

相关信息

➡ "扫描至网络文件夹或 FTP 服务器"内容请参见第109页。

使用网络浏览器从计算机进行注册

通过使用网络浏览器访问打印机的配置屏幕 (Web Config)，可以从计算机注册联系人。创建共享文件夹后，可以继续在计算机上工作。

不必在计算机上安装任何应用程序。

以下操作以 Internet Explorer 为例。

1. 启动 Internet Explorer。
2. 在 Internet Explorer 的地址栏中输入打印机的 IP 地址，然后按 Enter 键。
3. 单击**继续浏览此网站(不推荐)**。

   注释：
   如果无法访问 Web Config，请联系管理员。
4. 如果在打印机上设置了管理员密码，请单击**管理员登录**并输入密码以管理员身份登录。

   如果未在打印机上设置管理员密码，则不必执行此操作。转至步骤 5。
5. 单击**扫描/复印**。
6. 单击**联系人**。
7. 选择未被使用的号码，然后单击**编辑**。
8. 输入必要信息，然后单击**应用**。
   - ❑ 名称：输入要在联系人列表中显示的名称。
   - ❑ 索引字：输入在联系人列表中搜索时使用的索引字。
   - ❑ 类型：选择**网络文件夹 (SMB)**。

- ❏ 分配到常用：将地址设置为常用地址。指定地址时，群组将显示在顶部屏幕上。
- ❏ 保存到：输入共享文件夹的网络路径。
- ❏ 用户名称：输入用于登录到计算机的用户名。（仅当在计算机上设置了密码时）
- ❏ 密码：输入与用户名对应的密码。

9. 此时将显示一条消息，指明已完成注册。请关闭网络浏览器。

此时便已完成“准备 3：在打印机上的联系人中注册共享文件夹”。此时便已完成将扫描的图像保存到共享文件夹的所有准备。

相关信息

➡ "扫描至网络文件夹或 FTP 服务器"内容请参见第109页。

扫描至网络文件夹或 FTP 服务器

可将扫描图像保存到网络上的指定文件夹中。可通过直接输入文件夹路径来指定文件夹，但如果事先在联系人列表中注册文件夹信息可能更容易。

注释：

- ❏ 使用此功能前，请确保本产品的**日期/时间**和**时差**设置正确无误。从**设置** > **常规设置** > **基本设置** > **日期/时间设置**访问这些菜单。
- ❏ 您可以在扫描前检查目标位置。选择**设置** > **常规设置** > **扫描设置**，然后启用**确认收件**。

1. 放入原稿。

   注释：
   如果要扫描多份原稿或进行双面扫描，请将所有原稿放到 ADF 上。

2. 在主屏幕上选择**扫描**。

3. 选择**网络文件夹/FTP**。

4. 指定文件夹。

   - ❏ 选择常用地址：选择屏幕上显示的图标。
   - ❏ 直接输入文件夹路径：选择**键盘**。选择**通讯模式**，输入文件夹路径作为**位置（必需）**，然后进行其他文件夹设置。

     按以下格式输入文件夹路径。

     使用 SMB 作为通讯模式时：\\主机名称\文件夹名称

     使用 FTP 作为通讯模式时：ftp://主机名称/文件夹名称
   - ❏ 从联系人列表中选择：选择**联系人**，选择一个联系人，然后选择**关闭**。

     您可以从联系人列表中搜索文件夹。在屏幕顶部的方框中输入搜索关键字。

   注释：
   选择 Menu 可打印保存文档的文件夹的历史记录。

5. 选择**扫描设置**，然后检查设置（例如保存格式），并根据需要进行更改。

   注释：
   选择 ☆ 可将设置保存为预置。

6. 点按 ◇。

相关信息

➡ "管理联系人"内容请参见第45页。
➡ "放置原稿"内容请参见第36页。
➡ "将收藏夹设置注册为预置"内容请参见第47页。

"扫描至文件夹"的目标菜单选项

键盘：

打开**编辑位置**屏幕。输入文件夹路径并设置屏幕上的每个项目。

❑ 通讯模式
选择通讯模式。

❑ 位置（必需）
输入用于保存扫描图像的文件夹路径。

❑ 用户名
为指定文件夹输入用户名称。

❑ 密码
为指定文件夹输入密码。

❑ 连接模式
选择连接模式。

❑ 端口号
输入端口号。

联系人：

从联系人列表中选择用于保存扫描图像的文件夹。如果您已经从联系人列表中选择了文件夹，则不需要进行位置设置。

"扫描至文件夹"的扫描菜单选项

注释：
该项目可能不可用，具体取决于其他设置的情况。

色彩模式：

选择在彩色模式或单色模式下进行扫描。

文件格式：

选择保存扫描图像的格式。

❑ 压缩比率
选择扫描图像的压缩程度。

❏ PDF 设置

选择 PDF 作为保存格式设置时，使用这些设置可以保护 PDF 文件。

要创建在打开时需要密码的 PDF 文件，请设置**文档打开密码**。要创建在打印或编辑时需要密码的 PDF 文件，请设置**权限密码**。

分辨率：

选择扫描分辨率。

双面：

扫描原稿的两面。

❏ 方向（原稿）

选择原稿的方向。

❏ 装订（原稿）

选择原稿的装订方向。

扫描区域：

选择扫描区域。要在扫描时裁切文本或图像周围的空白区域，请选择**自动裁切**。要扫描文稿台的最大区域，请选择**最大区域**。

❏ 方向（原稿）

选择原稿的方向。

原稿类型：

选择原稿的类型。

浓度：

选择扫描图像的对比度。

去除阴影：

去除出现在扫描图像中的原稿阴影。

❏ 周围

去除原稿边缘的阴影。

❏ 居中

去除小册子装订边距的阴影。

去除装订孔：

去除出现在扫描图像上的装订孔。在右侧框中输入一个值，可指定要擦除装订孔的区域。

❏ 擦除位置

选择要去除装订孔的位置。

❏ 方向（原稿）

选择原稿的方向。

文件名称：

❏ 文件名称前缀

用数字字母字符和符号输入图像名称前缀。

❏ 添加日期
将日期添加到文件名中。

❏ 添加时间
将时间添加到文件名中。

扫描至电子邮件

您可以通过预先配置的电子邮件服务器，使用电子邮件直接从本产品发送扫描图像文件。在使用此功能前，您需要配置电子邮件服务器。

可通过直接输入来指定邮件地址，但如果事先在联系人列表中注册电子邮件地址可能更容易。

注释：

❏ 使用此功能前，请确保本产品的**日期/时间**和**时差**设置正确无误。从**设置** > **常规设置** > **基本设置** > **日期/时间设置**访问这些菜单。

❏ 您可以在扫描前检查目标位置。选择**设置** > **常规设置** > **扫描设置**，然后启用**确认收件**。

1. 放入原稿。

   注释：
   如果要扫描多份原稿或进行双面扫描，请将所有原稿放入 ADF。

2. 在主屏幕上选择**扫描**。

3. 选择**电子邮件**。

4. 指定地址。

   ❏ 选择常用地址：选择屏幕上显示的图标。

   ❏ 手动输入电子邮件地址：选择**键盘**，输入电子邮件地址，然后选择**确定**。

   ❏ 从联系人列表中选择：选择**联系人**，选择一个联系人或群组，然后选择**关闭**。
   您可以从联系人列表中搜索地址。在屏幕顶部的方框中输入搜索关键字。

   ❏ 从历史记录列表中选择：选择**历史**，选择一个联系人，然后选择**关闭**。

   注释：

   ❏ 所选的收件人数量会在屏幕右侧显示。您最多可以将电子邮件发送到 10 个地址和群组。
   如果收件人包括群组，您最多可以选择 200 个地址（包括群组中的地址）。

   ❏ 选择屏幕顶部的地址框可显示所选地址列表。

   ❏ 选择 Menu 可显示或打印发送历史，或更改电子邮件服务器设置。

5. 选择**扫描设置**，然后检查设置（例如保存格式），并根据需要进行更改。

   注释：
   选择 ☆ 可将设置保存为预置。

6. 点按 ◇。

相关信息

➡ "管理联系人"内容请参见第45页。

➡ "放置原稿"内容请参见第36页。
➡ "将收藏夹设置注册为预置"内容请参见第47页。

扫描至电子邮件的菜单选项

注释：
该项目可能不可用，具体取决于其他设置的情况。

色彩模式：

选择在彩色模式或单色模式下进行扫描。

文件格式：

选择保存扫描图像的格式。

❑ 压缩比率

选择扫描图像的压缩程度。

❑ PDF 设置

选择 PDF 作为保存格式设置时，使用这些设置可以保护 PDF 文件。

要创建在打开时需要密码的 PDF 文件，请设置**文档打开密码**。要创建在打印或编辑时需要密码的 PDF 文件，请设置**权限密码**。

分辨率：

选择扫描分辨率。

双面：

扫描原稿的两面。

❑ 方向（原稿）

选择原稿的方向。

❑ 装订（原稿）

选择原稿的装订方向。

扫描区域：

选择扫描区域。要在扫描时裁切文本或图像周围的空白区域，请选择**自动裁切**。要扫描文稿台的最大区域，请选择**最大区域**。

❑ 方向（原稿）

选择原稿的方向。

原稿类型：

选择原稿的类型。

浓度：

选择扫描图像的对比度。

去除阴影：

去除出现在扫描图像中的原稿阴影。

❏ 周围
去除原稿边缘的阴影。

❏ 居中
去除小册子装订边距的阴影。

去除装订孔：

去除出现在扫描图像上的装订孔。在右侧框中输入一个值，可指定要擦除装订孔的区域。

❏ 擦除位置
选择要去除装订孔的位置。

❏ 方向（原稿）
选择原稿的方向。

主题：

用数字字母字符和符号输入电子邮件主题。

附加文件大小上限：

选择可附加到电子邮件的最大文件尺寸。

文件名称：

❏ 文件名称前缀
用数字字母字符和符号输入图像名称前缀。

❏ 添加日期
将日期添加到文件名中。

❏ 添加时间
将时间添加到文件名中。

使用计算机上注册的设置进行扫描（Document Capture Pro）

可以将扫描的图像保存到通过网络连接的计算机。

在计算机上安装的 Document Capture Pro 中，保存图像的方法已注册为*任务*。提供了预设任务，使您可以将扫描的图像保存到计算机。也可以在计算机上使用 Document Capture Pro 创建和注册新任务。

扫描之前的准备

❏ 在计算机上安装以下应用程序。

❏ Document Capture Pro

❏ Epson Scan 2（使用扫描仪功能所需的应用程序）

❏ 通过网络将打印机和计算机连接在一起。

注释：
可以使用 Document Capture Pro 设置要在控制面板上显示的计算机名称。

相关信息

➡ "安装最新的应用程序"内容请参见第179页。

➡"用于从计算机中配置扫描的应用程序 (Document Capture Pro)"内容请参见第176页。
➡"设置任务"内容请参见第115页。
➡"将计算机名称设置为在本产品的操作面板上显示"内容请参见第116页。
➡"设置操作模式"内容请参见第117页。
➡"使用 Document Capture Pro 设置进行扫描"内容请参见第117页。

设置任务

使用 Document Capture Pro 在计算机上设置任务。

注释：
❑ 提供了预设任务，使您可以将扫描的图像保存到计算机。
❑ 具体操作可能会因操作系统和软件版本而异。有关使用这些功能的详情，请参见软件帮助。

相关信息
➡"创建并注册任务 (Windows)"内容请参见第115页。
➡"创建并注册任务 (Mac OS)"内容请参见第116页。

创建并注册任务 (Windows)

注释：
具体操作可能会因操作系统和软件版本而异。有关使用这些功能的详情，请参见软件帮助。

1. 启动 Document Capture Pro。
2. 单击屏幕顶部的**任务设置**。
   此时将显示任务列表屏幕。
3. 单击**新建任务**。
   此时将显示**任务设置**屏幕。
4. 在**任务设置**屏幕上进行任务设置。
   ❑ **任务名称**：输入要注册的任务的名称。
   ❑ **1. 扫描**：进行扫描设置，如原稿尺寸或分辨率。
   ❑ **2. 保存**：设置保存目标位置、保存格式、文件的命名规则等。
   ❑ **3. 发送**：选择扫描的图像的目标位置。
5. 单击**确定**以返回到任务列表屏幕。
   创建的任务将在**任务列表**中注册。
   接下来，分配任务以便它在打印机的操作面板上可用。
6. 单击**按钮分配**。
7. 打开尚未使用的数字的下拉列表，然后选择任务。

8. 单击**确定**以返回到**任务列表**屏幕。
   任务将分配到打印机的操作面板。

9. 单击**确定**以返回到屏幕顶部。

创建并注册任务（Mac OS）

注释：
具体操作可能会因操作系统和软件版本而异。有关使用这些功能的详情，请参见软件帮助。

1. 启动 Document Capture。

2. 单击主屏幕上的 图标。
   此时将显示**任务列表**屏幕。

3. 单击 + 图标。
   此时将显示任务设置屏幕。

4. 在屏幕上进行任务设置。
   - ❑ **任务名称：**输入要注册的任务的名称。
   - ❑ **扫描：**进行扫描设置，如原稿尺寸或分辨率。
   - ❑ **输出：**设置保存目标位置、保存格式、文件的命名规则等。
   - ❑ **目标：**选择扫描的图像的目标位置。

5. 单击**确定**以返回到**任务列表**屏幕。
   创建的任务将在**任务列表**中注册。
   接下来，分配任务以便它在打印机的操作面板上可用。

6. 单击 图标并选择**事件设置**。

7. 打开尚未使用的数字的下拉列表，然后选择任务。

8. 单击**确定**以返回到**任务列表**屏幕。
   任务将分配到打印机的操作面板。

9. 单击**确定**以返回到主屏幕。

将计算机名称设置为在本产品的操作面板上显示

您可以使用 Document Capture Pro 将计算机名称（字母数字）设置为在本产品的操作面板上显示。

注释：
具体操作可能会因操作系统和软件版本而异。有关使用这些功能的详情，请参见软件帮助。

1. 启动 Document Capture Pro。

2. 在主屏幕的菜单栏上，选择**选项** > **网络扫描设置**。

   注释：
   在 Windows 操作系统上，**选项**仅在标准视图中显示。如果您处于简单视图中，则单击**切换为标准视图**。

3. 在**网络扫描设置**屏幕上，在**电脑名称（字母数字）**中输入计算机名称。

4. 单击**确定**。

设置操作模式

扫描之前，请在操作面板上将操作模式设置与安装 Document Capture Pro 的计算机相匹配。

1. 从主屏幕中选择**设置**。

2. 选择**常规设置** > **扫描设置** > Document Capture Pro。

3. 选择操作模式。

   ❑ 客户端模式：如果 Windows 或 Mac OS 上安装了 Document Capture Pro，请选择此模式。

   ❑ 服务器模式：如果 Windows Server 上安装了 Document Capture Pro，请选择此模式。接下来，输入服务器地址。

4. 如果更改了操作模式，请检查相应设置是否正确，然后选择**确定**。

使用 Document Capture Pro 设置进行扫描

1. 放入原稿。

   注释：
   如果要扫描多份原稿或进行双面扫描，请将所有原稿放入 ADF。

2. 在主屏幕上选择**扫描**。

3. 选择 Document Capture Pro。

4. 选择**选择计算机。**，然后选择在 Document Capture Pro 中创建了任务的计算机。

   注释：
   ❑ 一体机的操作面板最多显示 100 台安装了 Document Capture Pro 的计算机。

   ❑ 如果您选择了**选项** > **网络扫描设置**，并在 **Document Capture Pro** 或 Document Capture 中启用了使用密码保护，则请输入密码。

   ❑ 如果**服务器模式**设置为操作模式，则不需要执行此步骤。

5. 选择**选择任务。**，然后选择任务。

   注释：
   ❑ 如果在 Document Capture Pro Server 中的设置内选择了**使用密码保护**，则输入密码。

   ❑ 如果仅设置了一个任务，则无需选择任务。转至下一步。

6. 选择任务内容显示区域，然后检查任务详情。

7. 点按 ◇。

相关信息

➡ "放置原稿"内容请参见第36页。

扫描至存储设备

您可以将扫描图像保存至存储设备。

1. 将存储设备插入本产品的外部接口 USB 端口。
2. 放入原稿。

   注释：
   如果要扫描多份原稿或进行双面扫描，请将所有原稿放入 ADF。

3. 在主屏幕上选择**扫描**。
4. 选择**存储设备**。
5. 设置**基本设置**上的项目，例如保存格式。
6. 选择**高级**，然后检查设置，并根据需要进行更改。

   注释：
   选择 ☆ 可将设置保存为预置。

7. 点按 ◇。

相关信息

➡ "部件名称和功能"内容请参见第15页。
➡ "放置原稿"内容请参见第36页。
➡ "将收藏夹设置注册为预置"内容请参见第47页。

扫描至存储设备的基本菜单选项

注释：
该项目可能不可用，具体取决于其他设置的情况。

黑白/彩色：

选择在彩色模式或单色模式下进行扫描。

文件格式：

选择保存扫描图像的格式。

❑ 压缩比率

选择扫描图像的压缩程度。

❏ PDF 设置

选择 PDF 作为保存格式设置时，使用这些设置可以保护 PDF 文件。

要创建在打开时需要密码的 PDF 文件，请设置**文档打开密码**。要创建在打印或编辑时需要密码的 PDF 文件，请设置**权限密码**。

分辨率：

选择扫描分辨率。

双面：

扫描原稿的两面。

❏ 方向（原稿）

选择原稿的方向。

❏ 装订（原稿）

选择原稿的装订方向。

扫描区域：

选择扫描区域。要在扫描时裁切文本或图像周围的空白区域，请选择**自动裁切**。要扫描文稿台的最大区域，请选择**最大区域**。

❏ 方向（原稿）

选择原稿的方向。

原稿类型：

选择原稿的类型。

扫描至存储设备的高级菜单选项

注释：
该项目可能不可用，具体取决于其他设置的情况。

浓度：

选择扫描图像的对比度。

去除阴影：

去除出现在扫描图像中的原稿阴影。

❏ 周围

去除原稿边缘的阴影。

❏ 居中

去除小册子装订边距的阴影。

去除装订孔：

去除出现在扫描图像上的装订孔。在右侧框中输入一个值，可指定要擦除装订孔的区域。

❏ 擦除位置

选择要去除装订孔的位置。

❏ 方向（原稿）
选择原稿的方向。

文件名称：

❏ 文件名称前缀
用数字字母字符和符号输入图像名称前缀。

❏ 添加日期
将日期添加到文件名中。

❏ 添加时间
将时间添加到文件名中。

扫描至云（Cloud）

您可以将扫描图像发送到云（Cloud）服务。使用此功能前，请使用 Epson Connect 执行设置。有关详细信息，请参见以下 Epson Connect 门户网站。

https://www.epsonconnect.com/

1. 确保已使用 Epson Connect 执行设置。
2. 放入原稿。

   注释：
   如果要扫描多份原稿或进行双面扫描，请将所有原稿放到 ADF 上。

3. 在主屏幕上选择**扫描**。
4. 选择**云（Cloud）**。
5. 选择屏幕顶部的 ⊕，然后选择一个目标位置。
6. 设置**基本设置**上的项目，例如保存格式。
7. 选择**高级**，然后检查设置，并根据需要进行更改。

   注释：
   选择 ☆ 可将设置保存为预置。

8. 点按 ◇。

相关信息

➡ "放置原稿"内容请参见第36页。

扫描至云（Cloud）的基本菜单选项

注释：
该项目可能不可用，具体取决于其他设置的情况。

黑白/彩色：

选择在彩色模式或单色模式下进行扫描。

JPEG/PDF：

选择保存扫描图像的格式。

双面：

扫描原稿的两面。

- ❑ 方向（原稿）
  选择原稿的方向。
- ❑ 装订（原稿）
  选择原稿的装订方向。

扫描区域：

选择扫描区域。要在扫描时裁切文本或图像周围的空白区域，请选择**自动裁切**。要扫描文稿台的最大区域，请选择**最大区域**。

- ❑ 方向（原稿）
  选择原稿的方向。

扫描至云（Cloud）的高级菜单选项

注释：
该项目可能不可用，具体取决于其他设置的情况。

原稿类型：

选择原稿的类型。

浓度：

选择扫描图像的对比度。

去除阴影：

去除出现在扫描图像中的原稿阴影。

- ❑ 周围
  去除原稿边缘的阴影。
- ❑ 居中
  去除小册子装订边距的阴影。

去除装订孔：

去除出现在扫描图像上的装订孔。在右侧框中输入一个值，可指定要擦除装订孔的区域。

- ❑ 擦除位置
  选择要去除装订孔的位置。
- ❑ 方向（原稿）
  选择原稿的方向。

扫描至 PC (WSD)

注释：
❏ 此功能仅适用于运行 Windows 10/Windows 8.1/Windows 8/Windows 7/Windows Vista 的 PC。
❏ 如果使用 Windows 7/Windows Vista，则需要使用此功能提前设置您的计算机。

1. 放入原稿。

   注释：
   如果要扫描多份原稿，请将所有原稿放入 ADF。

2. 在主屏幕上选择**扫描**。

3. 选择 PC (WSD)。

4. 选择一台计算机。

5. 点按 ◇。

设置 WSD 端口

本节介绍如何为 Windows 7/Windows Vista 设置 WSD 端口。

注释：
对于 Windows 10/Windows 8.1/Windows 8，WSD 端口会自动设置。

设置 WSD 端口时必须满足以下条件。
❏ 本产品和 PC 已连接至网络。
❏ PC 上安装了打印机驱动程序。

1. 打开本产品。

2. 单击开始，然后单击 PC 上的**网络**。

3. 右键单击本产品，然后单击**安装**。

   用户帐户控制屏幕显示时，单击**继续**。

如果显示**卸载**屏幕，请单击**卸载**，然后重新开始。

注释：
在网络上设置的本产品名称和机型名称（EPSON XXXXXX（XX-XXXX））会显示在网络屏幕上。您可在本产品的操作面板上或通过打印网络状态页来检查在网络上设置的本产品名称。

4. 单击**您的设备已经可以使用**。

5. 确认信息，然后单击**关闭**。

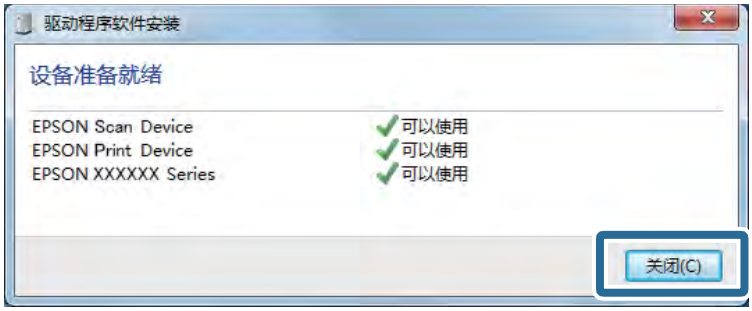

6. 打开**设备和打印机**屏幕。

❑ Windows 7

单击开始 > **控制面板** > **硬件和声音**（或**硬件**）> **设备和打印机**。

❑ Windows Vista

单击开始 > **控制面板** > **硬件和声音** > **打印机**。

7. 确认是否显示含本产品网络名称的图标。

   选择使用 WSD 时要使用的本产品名称。

从计算机扫描

使用访问控制时在 Epson Scan 2 上验证用户

为本产品启用访问控制功能后，使用 Epson Scan 2 扫描时需要注册用户名称和密码。如果不知道密码，请联系您的产品管理员。

1. 启动 Epson Scan 2。
2. 在 Epson Scan 2 屏幕上，确保已在**扫描仪**列表中选择了所需的产品。
3. 从**扫描仪**列表中选择**设置**，打开**扫描仪设置**屏幕。
4. 单击**访问控制**。
5. 在**访问控制**屏幕上，输入具有扫描权限的帐户的**用户名称**和**密码**。
6. 单击**确定**。

使用 Epson Scan 2 进行扫描

您可以使用扫描仪驱动程序“Epson Scan 2”进行扫描。您可以使用适合文本文档的详细设置来扫描原稿。

有关各设置项目的说明，请参见 Epson Scan 2 帮助。

1. 放置原稿。

   注释：
   如果要扫描多个原稿，请将这些原稿放入 ADF。

2. 启动 Epson Scan 2。

3. 在**主设置**标签上进行以下设置。

- ❑ 文档来源：选择放有原稿的来源。
- ❑ 扫描面：选择从 ADF 扫描时扫描原稿的哪一面。
- ❑ 文档大小：选择放置的原稿的尺寸。
- ❑ / （原稿方向）按钮：选择放置的原稿的放置方向。根据原稿尺寸，此项目可能会自动设置，且无法更改。
- ❑ 图像类型：选择将扫描图像保存为哪种颜色。
- ❑ 分辨率：选择分辨率。

4. 设置其他必要的扫描设置。
   - ❑ 您可通过单击**预览**按钮来预览扫描的图像。预览窗口将打开并显示预览图像。
     使用 ADF 预览时，原稿会从 ADF 弹出。请重新放入弹出的原稿。

❏ 在**高级设置**标签上，您可以为文本文档设置合适的详细图像调整设置，例如以下设置。

❏ 移除背景：移除原稿的背景。

❏ 文本增强：您可以让原稿中的模糊文字变得更加清晰和锐利。

❏ 自动区域分割：对含有图像的文档执行黑白扫描时，您可以让文字变得清晰，让图像变得平滑。

❏ 色彩增强：可以增强为扫描的图像指定的颜色，然后以灰度或黑白模式保存图像。

❏ 阈值：可以调整单色二进制（黑白）的边框。

❏ USM 锐化：您可以增强并锐化图像轮廓。

❏ 去网纹：您可以去除扫描杂志等印刷打印纸时出现的摩尔纹（网状阴影）。

❏ 边缘填充：可以去除在扫描的图像周围形成的阴影。

❏ 双重图像输出（仅限 Windows）：扫描一次即可使用不同的输出设置同时保存两个图像。

注释：
该项目可能不可用，具体取决于其他设置的情况。

5. 设置文件保存设置。

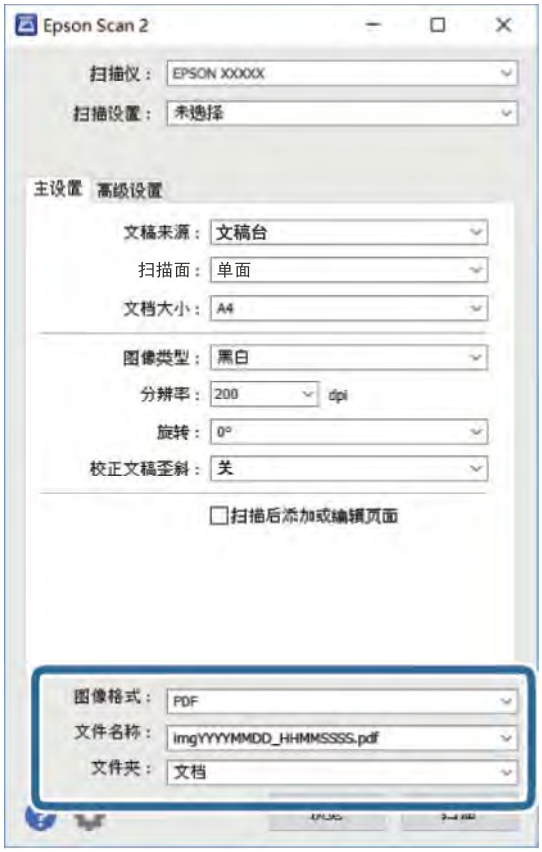

❏ 图像格式：从列表中选择保存格式。

您可以对 BITMAP 和 PNG 以外的每种保存格式执行详细设置。选择保存格式后，从列表中选择**选项**。

❏ 文件名称：确认显示的保存文件名。

您可以通过从列表中选择**设置**来更改文件名设置。

❏ 文件夹：从列表中为扫描图像选择保存文件夹。
通过从列表中选择**选择**，您可以选择其他文件夹或创建新文件夹。

6. 单击**扫描**。

相关信息

➡ "放置原稿"内容请参见第36页。
➡ "用于扫描文档和图像的应用程序 (Epson Scan 2)"内容请参见第175页。

从智能设备扫描

Epson iPrint 是一款供用户使用与本产品连接至同一个无线网络的智能设备（如智能手机或平板电脑）扫描照片和文档的应用程序。您可以将扫描的数据保存在智能设备或云 (Cloud) 服务上，使用电子邮件发送或进行打印。

从智能设备使用 Wi-Fi Direct 建立连接

需要将智能设备连接到打印机才能从智能设备进行打印。

使用 Wi-Fi Direct，可以不经访问点，直接将打印机连接到设备。此时本产品起着接入点的作用。

重要：
使用 Wi-Fi Direct (Simple AP) 连接从智能设备连接到打印机时，打印机会连接到与智能设备相同的 Wi-Fi 网络 (SSID)，并且它们之间会建立通讯。由于智能设备会在打印机已关闭时自动连接到其他可连接的 Wi-Fi 网络，因此在打开打印机后，它不会重新连接到先前的 Wi-Fi 网络。请重新通过 Wi-Fi Direct (Simple AP) 连接将智能设备连接到打印机的 SSID。

1. 点按主界面上的 。

2. 选择 **Wi-Fi Direct**。

3. 点按**开始设置**。
如果已执行了 Wi-Fi 设置，则会显示详细连接信息。转至步骤 5。

4. 点按**开始设置**。

5. 检查本产品操作面板上显示的 SSID 和密码。在智能设备的 Wi-Fi 屏幕上，选择打印机操作面板上显示的 SSID 进行连接。

注释：
您可在网站上查看连接方法。要访问网站，请使用智能设备扫描打印机操作面板上显示的二维码，然后转至**设置**。

6. 在智能设备上输入打印机操作面板上显示的密码。
7. 建立连接后，点按一体机操作面板上的 OK 或关闭。
8. 关闭屏幕。

安装 Epson iPrint

您可以通过以下 URL 或二维码在智能设备上安装 Epson iPrint。

http://ipr.to/c

使用 Epson iPrint 进行扫描

从智能设备启动 Epson iPrint，然后从主界面选择要使用的项目。

下列屏幕如有更改，恕不另行通知。

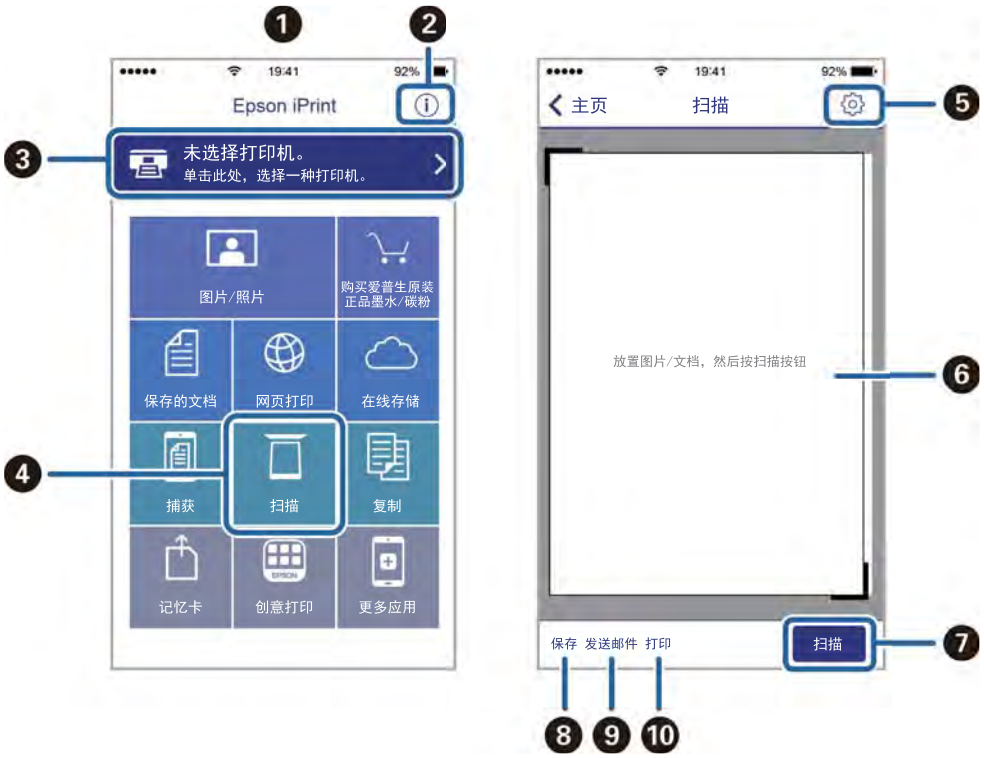

1	启动该应用程序时显示的主界面屏幕。
2	显示有关如何设置本产品的信息以及常见问题解答。

❸	显示可用于选择本产品并进行本产品设置的屏幕。选择本产品后，下次您将无需再次选择。
❹	显示扫描屏幕。
❺	显示可用于进行扫描设置（例如分辨率）的屏幕。
❻	显示扫描的图像。
❼	开始扫描。
❽	显示可用于将扫描的数据保存到智能设备或云（Cloud）服务的屏幕。
❾	显示可用于通过电子邮件发送扫描的数据的屏幕。
❿	显示可用于打印扫描的数据的屏幕。

通过将智能设备与 N-Mark 接触进行扫描

只需将智能设备与本产品的 N-Mark 接触即可进行连接和扫描。

请确保以下事项准备就绪再使用此功能。

❑ 在智能设备上启用 NFC 功能。
仅 Android 4.0 或更高版本支持 NFC（Near Field Communication，近场通讯）。
具体位置和 NFC 功能根据智能设备的不同而异。有关详细信息，请参见随您的智能设备提供的文档。

❑ 智能设备上已安装 Epson iPrint。
将智能设备与本产品的 N-Mark 接触以进行安装。

❑ 在本产品上启用 Wi-Fi Direct。

1. 将原稿放置在一体机中。

2. 将智能设备与本产品的 N-Mark 接触。

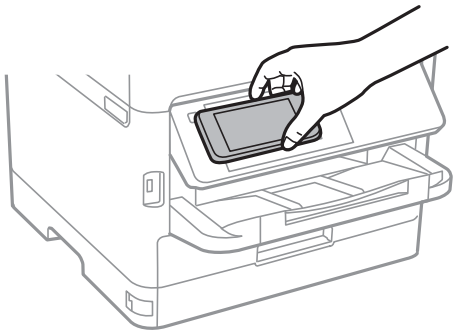

注释：
如果本产品的 N-Mark 和智能设备之间有障碍物（如金属），则本产品可能无法与智能设备通讯。

Epson iPrint 将启动。

3. 在 Epson iPrint 中选择扫描菜单。

4. 将智能设备与本产品的 N-Mark 再次接触。
   扫描开始。

传真

使用传真功能前

与管理员确认以下设置是否已完成。

❏ 已正确设置电话线路、打印机以及（若必要）电话

❏ 已完成传真基本设置（至少完成**传真设置向导**）

使用本产品发送传真

使用操作面板发送传真

相关信息

➡ "使用操作面板自动发送传真"内容请参见第131页。

➡ "确认收件人的状态后手动发送传真"内容请参见第133页。

使用操作面板自动发送传真

可以通过在操作面板上输入收件人的传真号码来发送传真。

注释：

❏ 发送单色传真时，可以在发送前从液晶显示屏预览扫描图像。

❏ 使用电话线路拨打电话、发送传真或接收传真期间，您仍可预约多达 50 个单色传真任务。您可以通过 检查或取消预约的传真任务。

1. 放入原稿。

   一次最多可传输 100 页；但即使传真少于 100 页时，也可能无法传输，具体取决于剩余内存量。

2. 在主屏幕上选择**传真**。

3. 指定收件人。

   同一份单色传真最多可发送给 200 个收件人，包括**联系人**中的 199 个群组。但是，彩色传真一次只能发送给一个收件人。

   ❏ 手动输入：选择**键盘**，在显示的屏幕上输入传真号码，然后点按 OK。

   - 要增加暂停时间（在拨号期间暂停 3 秒），请输入一个连字符 (-)。
   - 如果在**线路类型**中设置了外部访问代码，请在传真号码开头输入“#”（井号），而不是实际外部访问代码。

   注释：

   如果无法手动输入传真号，则**安全设置**中的**直接拨号限制**设置为**开**。从联系人列表或已发送传真历史记录中选择传真收件人。

❏ 从联系人列表中选择：选择**联系人**，然后选择要发送给的收件人。如果要发送给的收件人尚未在**联系人**中注册，请点按 以注册该收件人。

❏ 从发送传真历史中选择：选择**最近**，然后选择收件人。

❏ 从**收件人**标签上的列表中选择：从**设置** > **联系人管理器** > **常用**中注册的列表中选择收件人。

注释：
要删除输入的收件人，请在液晶显示屏上点按传真号码字段或收件人数量字段以显示收件人列表，并从列表中选择收件人，然后选择**删除**。

4. 选择**传真设置**标签，然后根据需要进行设置，例如分辨率和发送方式。

注释：
❏ 要发送双面原稿，请启用 **ADF 双面**。您可以以单色发送它们。但是，无法使用此设置发送彩色传真。

❏ 点按传真首页上的 （**预置**），将当前设置和收件人保存到**预置**中。可能无法保存收件人，具体取决于您如何指定收件人（如手动输入传真号）。

5. 发送传真。

❏ 要在不检查扫描的文档图像的情况下发送传真：点按 。

❏ 要先扫描并检查扫描的文档图像再发送传真（仅限以单色发送传真时）：点按传真顶部屏幕上的 。

要按原样发送传真，请选择**开始发送**。否则请选择**取消**，然后转至步骤 3。

– ：朝箭头方向移动屏幕。

– ：缩小或放大。

– ：移至上一页或下一页。

注释：
❏ 无法在预览后发送彩色传真。

❏ 启用**直接发送**时，无法预览。

❏ 如果在 20 秒内未触摸预览屏幕，传真会自动发送。

❏ 发送传真的图像质量可能不同于预览质量，具体取决于接收装置的功能。

6. 发送完成后，请取走原稿。

注释：
❏ 如果传真号码繁忙或出现某些问题，本产品会在一分钟后自动重拨。

❏ 要取消发送，请点按 。

❏ 发送彩色传真需要花费更长时间，因为本产品会同时执行扫描和发送操作。本产品在发送彩色传真时，其他功能无法使用。

相关信息

➡ "管理联系人"内容请参见第45页。

➡ "将收藏夹设置注册为预置"内容请参见第47页。

➡ "放置原稿"内容请参见第36页。

➡ "传真的菜单选项"内容请参见第145页。
➡ "检查传真任务的状态或日志"内容请参见第153页。

确认收件人的状态后手动发送传真

您可以在拨号、通讯和传输的同时，通过本产品扬声器倾听声音或语音，同时发送传真。

1. 放入原稿。
2. 在主屏幕上选择**传真**。

   在一次传输中可发送多达 100 页。
3. 选择**传真设置**标签，然后根据需要进行设置，例如分辨率和发送方式。完成设置之后，选择**收件人**标签。
4. 点按 ，然后指定收件人。

   注释：
   您可以调整扬声器的音量。
5. 当您听到传真音时，选择液晶显示屏右上角的**发送/接收**，然后选择**发送**。

   注释：
   在收到来自传真轮询服务的传真，并且听到音频指导后，请按该指导进行本产品操作。
6. 点按 ◇。
7. 发送完成后，请取走原稿。

相关信息

➡ "放置原稿"内容请参见第36页。
➡ "传真的菜单选项"内容请参见第145页。

从外部电话设备发送传真拨号

如果您想在发送传真前进行电话通话，或者收件人的传真机未自动切换到传真，则可以使用所连接的电话进行拨号并发送传真。

1. 放入原稿。

   在一次传输中可发送多达 100 页。
2. 拿起所连接电话的听筒，然后使用电话拨打收件人的传真号码。

   注释：
   当收件人接电话时，您可以与收件人交谈。
3. 在主屏幕上选择**传真**。
4. 选择**传真设置**标签，然后根据需要进行设置，例如分辨率和发送方式。

5. 当您听到传真音时，点按 ◇，然后挂断听筒。

   注释：
   使用所连接电话拨号时，发送传真所需的时间较长，因为本产品同时进行扫描和发送操作。发送传真时，不能使用其它功能。

6. 发送完成后，请取走原稿。

相关信息

➡ "放置原稿"内容请参见第36页。
➡ "传真设置"内容请参见第145页。

按需发送传真（使用轮询发送/布告栏邮箱）

如果您在**轮询发送**邮箱和其中一个布告栏邮箱中存储一个最多含 100 页的单色文档，则可在具备轮询接收功能的另一台传真机发出请求时发送存储的文档。

您可以将一个文档存储到**轮询发送**邮箱中。

您可以最多注册 10 个布告栏，并在每个注册的布告栏中存储一个文档。请注意，收件人的传真机必须支持子地址/密码功能。

相关信息

➡ "设置轮询发送邮箱"内容请参见第134页。
➡ "注册布告栏邮箱"内容请参见第135页。
➡ "将文档存储在轮询发送/布告栏邮箱中"内容请参见第135页。
➡ "使用子地址（SUB）和密码（SID）发送传真"内容请参见第138页。

设置轮询发送邮箱

您可以将一个文档存储到**轮询发送邮箱**中，而不进行注册。根据需要进行以下设置。

1. 从主屏幕中选择**传真邮箱** > **轮询发送/布告栏**。

2. 选择**轮询发送**，点按 Menu，然后选择**设置**。

   注释：
   如果显示密码输入屏幕，请输入密码。

3. 进行适当设置，如**通知发送结果**。

   注释：
   如果在**用于打开邮箱的密码**中设置密码，下次打开邮箱时系统将要求您输入密码。

4. 选择 OK。

相关信息

➡ "将文档存储在轮询发送/布告栏邮箱中"内容请参见第135页。
➡ "轮询发送/布告栏"内容请参见第151页。

注册布告栏邮箱

您必须事先注册好用来存储文档的布告栏邮箱。请按以下步骤注册邮箱。

1. 从主屏幕中选择**传真邮箱** > **轮询发送/布告栏**。

2. 选择名为**未注册的布告栏**的邮箱之一。

   注释：
   如果显示密码输入屏幕，请输入密码。

3. 在屏幕上进行项目的设置。
   - ❑ 在**名称（必填）**中输入名称
   - ❑ 在**子地址（SEP）**中输入子地址
   - ❑ 在**密码（PWD）**中输入密码

4. 进行适当设置，如**通知发送结果**。

   注释：
   如果在**用于打开邮箱的密码**中设置密码，下次打开邮箱时系统将要求您输入密码。

5. 选择 OK。

要显示用于更改设置或删除已注册邮箱的屏幕，请选择要更改/删除的邮箱，然后点按 Menu。

相关信息

➡ "将文档存储在轮询发送/布告栏邮箱中"内容请参见第135页。
➡ "轮询发送/布告栏"内容请参见第151页。

将文档存储在轮询发送/布告栏邮箱中

1. 在主屏幕上选择**传真邮箱**，然后选择**轮询发送/布告栏**。

2. 选择**轮询发送**或已注册的公告栏邮箱之一。

   显示密码输入屏幕时，输入密码以打开文件箱。

3. 点按**添加文档**。

4. 在显示的传真顶部屏幕上，检查传真设置，然后点按 ◇ 扫描并存储文档。

要检查已存储的文档，请选择**传真邮箱** > **轮询发送/布告栏**，选择包含要检查的文档的邮箱，然后点按**检查文档**。在显示的屏幕上，您可以查看、打印或删除扫描文档。

相关信息

➡ "放置原稿"内容请参见第36页。
➡ "轮询发送/布告栏"内容请参见第151页。
➡ "检查传真任务的状态或日志"内容请参见第153页。

不同的传真发送方式

相关信息

➡ "发送大量单色文档（直接发送）"内容请参见第136页。
➡ "优先发送传真（优先发送）"内容请参见第136页。
➡ "在指定时间发送单色传真（定时传真）"内容请参见第137页。
➡ "使用 ADF 发送不同尺寸的文档（连续扫描 (ADF)）"内容请参见第137页。
➡ "使用子地址 (SUB) 和密码 (SID) 发送传真"内容请参见第138页。
➡ "多次发送相同文档"内容请参见第139页。

发送大量单色文档（直接发送）

使用单色发送传真时，扫描的文档临时存储在本产品的内存中。因此，如果发送大量页，会导致本产品内存不足并停止发送传真。您可以通过启用**直接发送**功能避免此问题，但是这会导致传真发送时间延长，因为本产品会同时执行扫描和发送操作。如果只有一个收件人，可以使用该功能。

1. 放入原稿。
2. 在主屏幕上选择**传真**。
3. 指定收件人。
4. 选择**传真设置**标签，然后点按**直接发送**以将其设置为**开**。
   也可以根据需要进行设置，例如分辨率以及发送方法等。
5. 发送传真。

相关信息

➡ "放置原稿"内容请参见第36页。
➡ "使用操作面板自动发送传真"内容请参见第131页。
➡ "传真设置"内容请参见第145页。

优先发送传真（优先发送）

您可以先于其他等待发送的传真发送紧急文档。

注释：
如果正在进行以下某一项操作，由于本产品无法接受其他传真，因此无法优先发送文档。

- ❑ 正在发送启用了**直接发送**的单色传真
- ❑ 发送彩色传真
- ❑ 使用连接的电话发送传真
- ❑ 从计算机发送传真

1. 放入原稿。
2. 在主屏幕上选择**传真**。

3. 指定收件人。

4. 选择**传真设置**标签，然后点按**优先发送**以将其设置为**开**。
   也可以根据需要进行设置，例如分辨率以及发送方法等。

5. 发送传真。

相关信息

➡ "放置原稿"内容请参见第36页。
➡ "使用操作面板自动发送传真"内容请参见第131页。
➡ "传真设置"内容请参见第145页。
➡ "检查传真任务的状态或日志"内容请参见第153页。

在指定时间发送单色传真（定时传真）

您可设置为在指定的时间发送传真。指定发送时间后，只能发送单色传真。

1. 放入原稿。

2. 在主屏幕上选择**传真**。

3. 指定收件人。

4. 进行设置以在指定时间发送传真。
   ❶ 选择**传真设置**标签，然后选择**定时传真**。
   ❷ 点按**定时传真**以将其设置为**开**。
   ❸ 点按**时间**方框，输入传真发送时间，然后选择**确定**。
   ❹ 选择**确定**以应用设置。
   也可以根据需要进行设置，例如分辨率以及发送方法等。

5. 发送传真。

注释：

要取消传真，请从 进行取消。

相关信息

➡ "放置原稿"内容请参见第36页。
➡ "使用操作面板自动发送传真"内容请参见第131页。
➡ "传真设置"内容请参见第145页。
➡ "检查传真任务的状态或日志"内容请参见第153页。

使用 ADF 发送不同尺寸的文档（连续扫描 (ADF)）

通过逐页放置原稿或按尺寸放置原稿发送传真，您可以将原稿作为一个文档以其原始尺寸发送。

如果在 ADF 中放置了不同尺寸的原稿，所有原稿都将按这些原稿中的最大尺寸发送。要以原稿尺寸发送原稿，不要放置混合尺寸原稿。

1. 放置尺寸相同的第一批原稿。
2. 在主屏幕上选择**传真**。
3. 指定收件人。
4. 选择**传真设置**标签，然后点按**连续扫描（ADF）**以将其设置为**开**。

   也可以根据需要进行设置，例如分辨率以及发送方法等。
5. 点按 ◇（**发送**）。
6. 扫描第一批原稿完成，且操作面板上显示**扫描完成。是否扫描下一页？**消息时，选择**是**，放置下一批原稿，然后选择**开始扫描**。

   注释：
   如果在提示放置下一张原稿后 20 秒内未执行任何操作，本产品会停止存储操作，并开始发送文档。

相关信息

➡ "放置原稿"内容请参见第36页。
➡ "使用操作面板自动发送传真"内容请参见第131页。
➡ "传真设置"内容请参见第145页。

使用子地址（SUB）和密码（SID）发送传真

当收件人传真机具有接收机密箱或中继箱的功能时，您可以将传真发送到收件人传真机中的机密箱或中继箱。收件人可以安全地接收这些传真，也可以将它们转发到指定传真目标位置。

1. 放入原稿。
2. 在主屏幕上选择**传真**。
3. 选择**联系人**，然后选择具有已注册的子地址和密码的收件人。

   如果最近使用子地址和密码发送过传真，您也可从**最近**中选择收件人。
4. 选择**传真设置**标签，然后根据需要进行设置，例如分辨率和发送方式。
5. 发送传真。

相关信息

➡ "管理联系人"内容请参见第45页。
➡ "放置原稿"内容请参见第36页。
➡ "使用操作面板自动发送传真"内容请参见第131页。
➡ "传真设置"内容请参见第145页。

多次发送相同文档

相关信息

➡ "存储传真而不指定收件人（存储传真数据）"内容请参见第139页。
➡ "使用存储的文档功能发送传真"内容请参见第139页。

存储传真而不指定收件人（存储传真数据）

由于可使用存储在本产品中的文档发送传真，因此在需要频繁发送同一个文档时可以节省扫描文档所需的时间。您最多可以存储一个含 100 页内容的单色文档。您可以在本产品的存储的文档邮箱中存储 10 个文档。

注释：
根据使用条件（例如，存储的文档的文件大小），您可能无法保存 10 个文档。

1. 放入原稿。
2. 在主屏幕上选择**传真邮箱**。
3. 选择**存储的文档**，点按（邮箱菜单），然后选择**存储传真数据**。
4. 在显示的**传真设置**标签中，根据需要进行设置，例如分辨率。
5. 点按 存储文档。

存储文档完成后，您可以通过选择**传真邮箱** > **存储的文档**，然后点按文档对应的方框来预览扫描的图像，也可以通过点按文档对应的方框右侧的 删除该文档。

相关信息

➡ "放置原稿"内容请参见第36页。
➡ "存储的文档"内容请参见第150页。
➡ "检查传真任务历史"内容请参见第155页。

使用存储的文档功能发送传真

1. 在主屏幕上选择**传真邮箱**，然后选择**存储的文档**。
2. 选择要发送的文档，检查文档的内容，然后选择**开始发送**。
   当显示**是否在发送后删除此文档？**消息时，选择**是**或**否**。
3. 指定收件人。
4. 选择**传真设置**标签，然后根据需要进行设置，例如发送方法。
5. 点按 。

相关信息

➡ "存储的文档"内容请参见第150页。

在本产品上接收传真

如果本产品连接至电话线路且已使用传真设置向导完成基本设置，则您可接收传真。

有两种接收传真的方式。

❏ 接收传入传真

❏ 通过打电话接收传真（轮询接收）

已接收的传真在本产品的初始设置中打印。

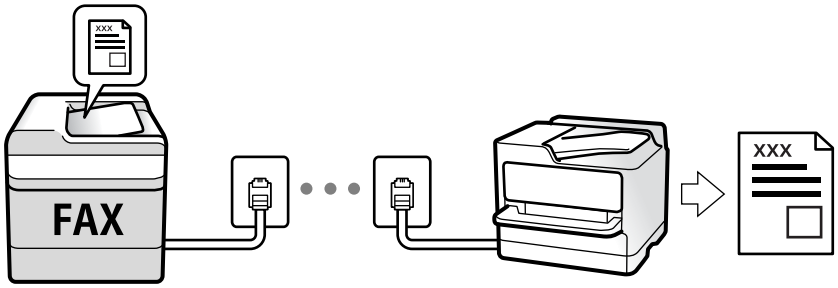

您可以保存接收的传真，在本产品屏幕上检查它们并进行转发。与管理员确认本产品的设置状态。有关详情，请参见《管理员指南》。

要检查传真设置的状态，可选择**传真** > （更多）> **传真报告** > **传真设置列表**打印出**传真设置列表**。

相关信息

➡ "更多"内容请参见第147页。

接收传入传真

接收模式中有两个选项。

相关信息

➡ "选择自动时"内容请参见第141页。
➡ "选择手动时"内容请参见第140页。

选择手动时

此模式主要用于打电话，但也用于传真。

接收传真

电话铃声响起时，请拿起听筒。当您听到传真音（波特）时，执行以下步骤。

在本产品主屏幕上选择**传真**，选择**发送/接收** > **接收**，然后点按 ◇。接下来，挂断听筒。

仅使用连接的电话接收传真

当设置**远程接收**时，只需输入**启动码**即可接收传真。

电话铃声响起时，请拿起听筒。听到传真音（波特）时，拨打两位**启动码**，然后放下听筒。如果不知道启动码，请询问管理员。

选择自动时

通过此模式可以将线路用于以下用途。

❏ 仅将线路用于传真（不需要外部电话）

❏ 将线路主要用于传真，有时用于电话

接收传真，无外部电话设备

当您在**响铃次数**中设置的响铃次数完成后，本产品将自动切换为接收传真。

接收传真，带外部电话设备

❏ 当应答装置应答次数在**响铃次数**中设置的响铃次数内时：
- 如果响铃代表传真，本产品将自动切换为接收传真。
- 如果响铃代表语音电话，应答装置可接收语音电话并记录语音消息。

❏ 当您拿起听筒的次数在**响铃次数**中设置的响铃次数内时：
- 如果响铃代表传真，您可以使用与**手动**相同的步骤接收传真。
- 如果响铃代表语音电话，您可以像平常一样接电话。

❏ 当本产品自动切换为接收传真时：
- 本产品自动接收传真。
- 如果响铃代表语音电话，您无法接电话。让人给您稍后再打电话。

注释：
将应答装置应答的响铃次数值设置为低于**响铃次数**中设置的值。否则应答装置不能接收语音电话来记录语音消息。有关设置应答装置的详细信息，请参见应答装置附带的手册。

相关信息

➡ "选择手动时"内容请参见第140页。

通过打电话接收传真

您可以通过拨打传真号，接收另一台传真机上存储的传真。

相关信息

➡ "通过轮询接收传真（轮询接收）"内容请参见第141页。

➡ "使用子地址（SEP）和密码（PWD）从布告栏接收传真（轮询接收）"内容请参见第143页。

通过轮询接收传真（轮询接收）

您可以通过拨打传真号，接收另一台传真机上存储的传真。使用此功能可以通过传真信息服务接收文档。

注释：

❏ 如果传真信息服务具有接收文档时必须遵循的语音指南功能，则无法使用此功能。

❏ 要通过使用语音提示的传真信息服务接收文档，只需使用**免提**功能或连接的电话拨打传真号即可，并按照语音提示操作电话和本产品。

1. 在主屏幕上选择**传真**。
2. 点按 Menu（更多）。
3. 选择**扩展传真**。
4. 点按**轮询接收**框，将其设置为**开**。
5. 点按**关闭**，然后再次点按**关闭**。
6. 输入传真号。

   注释：
   如果无法手动输入传真号，则**安全设置**中的**直接拨号限制**设置为**开**。从联系人列表或已发送传真历史记录中选择传真收件人。

7. 点按 ◇。

相关信息

➡ "从外部电话设备发送传真拨号"内容请参见第133页。
➡ "确认发件人的状态后接收传真"内容请参见第142页。
➡ "更多"内容请参见第147页。

确认发件人的状态后接收传真

您可以在拨号、通讯和传输的同时，通过本产品扬声器倾听声音或语音，同时接收传真。当您希望按照音频指导进行操作接收来自传真信息服务的传真时，可以使用此功能。

1. 在主屏幕上选择**传真**。
2. 点按 ，然后指定发件人。

   注释：
   您可以调整扬声器的音量。

3. 等待发送方接听您的电话。当您听到传真音时，选择液晶显示屏右上角的**发送/接收**，然后选择**接收**。

   注释：
   在收到来自传真信息服务的传真，并且听到音频指导后，请按该指导进行本产品操作。

4. 点按 ◇。

使用子地址（SEP）和密码（PWD）从布告栏接收传真（轮询接收）

通过拨打发件人的号码，您可以使用子地址（SEP）和密码（PWD）功能从存储在发件人传真机上的布告栏接收传真。要使用此功能，请提前在联系人列表中使用子地址（SEP）和密码（PWD）注册联系人。

1. 在主屏幕上选择**传真**。
2. 选择 （更多）。
3. 选择**扩展传真**。
4. 点按**轮询接收**以将其设置为**开**。
5. 点按**关闭**，然后再次点按**关闭**。
6. 选择**联系人**，然后选择包含已注册子地址（SEP）和密码（PWD）且与目标布告栏匹配的联系人。
7. 点按 。

相关信息

➡ "管理联系人"内容请参见第45页。
➡ "从外部电话设备发送传真拨号"内容请参见第133页。
➡ "确认发件人的状态后接收传真"内容请参见第142页。
➡ "更多"内容请参见第147页。

保存和转发接收的传真

功能摘要

与管理员确认本产品的设置状态。有关详情，请参见《管理员指南》。

将接收的传真保存在本产品中

可以将接收的传真保存在本产品中，并且可以在本产品的屏幕上查看这些传真。您可以只打印要打印的传真，或删除不需要的传真。

将接收的传真保存和/或转发到本产品以外的目标上

可以将以下设备设置为目标。

- 计算机（PC-FAX 接收）
- 外部存储设备
- 电子邮件地址
- 网络上的共享文件夹
- 其他传真机

注释：
传真数据以 PDF 格式保存。

按子地址和密码等条件排序接收的传真

您可以排序接收的传真，并将其保存到收件箱或布告栏邮箱。也可以将接收的传真转发到本产品以外的目标上。

- ❏ 电子邮件地址
- ❏ 网络上的共享文件夹
- ❏ 其他传真机

注释：

- ❏ 传真数据以 PDF 格式保存。
- ❏ 您可以打印本产品中设置的保存/转发条件。在主屏幕上选择**传真**，然后选择 （更多）> **传真报告** > **有条件保存/转发列表**。
- ❏ 联系管理员设置或更改保存/转发条件。有关如何设置这些条件的详细信息，请参见《管理员指南》。

相关信息

➡ "更多"内容请参见第147页。

➡ "在液晶显示屏上查看本产品中保存的接收的传真"内容请参见第144页。

在液晶显示屏上查看本产品中保存的接收的传真

1. 在主屏幕上选择**传真邮箱**。

   注释：

   当存在未读的已接收传真时，主屏幕的 上将显示未读文档的数量。

2. 选择**收件箱/机密**。
3. 选择要查看的收件箱或机密箱。
4. 如果收件箱或机密箱受密码保护，请输入收件箱密码、机密箱密码或管理员密码。
5. 从列表中选择要查看的传真。

   传真内容随即显示。

   - ❏ ：将图像向右旋转 90 度。
   - ❏ ：朝箭头方向移动屏幕。
   - ❏ ：缩小或放大。
   - ❏ ：移至上一页或下一页。
   - ❏ ：显示菜单，例如保存和转发。
   - ❏ 要隐藏操作图标，请点按预览屏幕上除图标外的任意位置。再次点按可显示图标。

6. 选择是打印还是删除已查看的文档，然后按屏幕上的说明操作。

> **重要：**
> 如果本产品内存用尽，接收和发送传真功能会被禁用。请删除已读或已打印的文档。

相关信息

➡ "收件箱和机密箱"内容请参见第148页。

传真的菜单选项

相关信息

➡ "收件人"内容请参见第145页。
➡ "传真设置"内容请参见第145页。
➡ "更多"内容请参见第147页。

收件人

按照下文所述选择操作面板上的菜单：

传真 > **收件人**

键盘	手动输入传真号码。
联系人	从联系人列表中选择联系人。您还可以添加或编辑联系人。
最近	从发送传真历史中选择收件人。您也可以将收件人添加到联系人列表。

传真设置

按照下文所述选择操作面板上的菜单：

传真 > **传真设置**

快速操作按钮

在**设置** > **常规设置** > **传真设置** > **快速操作按钮**中最多分配三个常用项目，例如**传输日志**和**原稿类型**，在**传真设置**标签的顶部显示这些项目。

扫描设置

原稿尺寸（文稿台）	选择文稿台上放置的原稿的尺寸和方向。
原稿类型	选择原稿的类型。
色彩模式	选择在彩色模式或单色模式下进行扫描。

分辨率	选择发出传真的分辨率。如果选择较高分辨率，数据大小则会增加，发送传真需要一些时间。
浓度	设置发出传真的浓度。点按 + 可以增加浓度，点按 - 可以降低浓度。
移除背景	检测原稿的打印纸颜色（背景颜色），然后去除或淡化该颜色。此类颜色可能难以去除或淡化，具体取决于颜色的浓度和鲜艳度。
锐度	增强图像轮廓或散焦。点按 + 可以增强锐度，点按 - 可以降低锐度。
ADF 双面	扫描放入 ADF 的原稿的两面，并发送单色传真。
连续扫描 (ADF)	通过逐页放置原稿或按尺寸放置原稿发送传真，您可以将原稿作为一个文档以其原始尺寸发送。请参见下文有关本主题的相关信息。

传真发送设置

直接发送	在扫描原稿的同时发送单色传真。由于即使在发送大量页数时也不会将扫描的原稿临时存储在打印机的内存中，因此可以避免由于缺少内存导致的打印机错误。请注意，使用此功能发送的时间要比不使用此功能长。请参见下文有关本主题的相关信息。 在以下情况下，不能使用此功能： ❑ 使用 **ADF 双面**选项发送传真 ❑ 将传真发送给多个收件人
优先发送	先发送当前传真，让其他传真等待发送。请参见下文有关本主题的相关信息。
定时传真	在指定时间发送传真。使用此选项时只能发送单色传真。请参见下文有关本主题的相关信息。
添加发件人信息	❑ 添加发件人信息 选择要在外发传真中加入标题信息（发件人名称和传真号码）的位置，或选择是否加入该信息。 - **关**：发送不含标题信息的传真。 - **图像外**：发送传真时，标题信息位于传真白色顶部边距内。这可避免标题与扫描的图像重叠，但收件人收到的传真可能会跨两页打印，具体取决于原稿尺寸。 - **图像内**：发送传真时，标题信息位于扫描图像顶部下方约 7 毫米处。标题可能会与图像重叠，但收件人收到的传真不会分成两个文档。 ❑ 传真标题 为收件人选择标题。要使用此功能，请提前注册多个标题。 ❑ 附加信息 选择要添加的信息。可以从**您的电话号码**和**目的地列表**中选择一个。
通知发送结果	发送传真后发送通知。
传输报告	发送传真后打印传输报告。 使用**出错时打印**只会在发生错误时打印报告。

备份	保存已扫描的发出传真的备份，将其自动保存到本产品内存中。备份功能在以下情况下可用： ❑ 正在单色模式下发送传真 ❑ 正在使用**定时传真**功能发送传真 ❑ 正在使用**批量发送**功能发送传真 ❑ 正在使用**存储传真数据**功能发送传真

相关信息

➡ "使用 ADF 发送不同尺寸的文档（连续扫描 (ADF)）"内容请参见第137页。
➡ "发送大量单色文档（直接发送）"内容请参见第136页。
➡ "优先发送传真（优先发送）"内容请参见第136页。
➡ "在指定时间发送单色传真（定时传真）"内容请参见第137页。

更多

在主页屏幕上的**传真**中选择 Menu 可显示**更多**菜单。

传输日志

您可检查已发送或已接收传真任务的历史。

请注意，您也可从**状态**中查看已发送或已接收传真任务的历史。

传真报告

最后传输	打印通过轮询发送或接收的上一份传真的报告。
传真日志	打印传输报告。可以使用以下菜单设置自动打印该报告。 **设置** > **常规设置** > **传真设置** > **报告设置** > **传真日志自动打印**
存储的传真文档	打印本产品内存中存储的传真文档列表，比如未完成的任务。
传真设置列表	打印当前传真设置。
有条件保存/转发列表	打印有条件保存/转发列表。
协议追踪	打印已发送或接收的上一份传真的详细报告。

扩展传真

轮询接收	当此设置设为**开**且您拨打发件人的传真号码时，您可以从发件人的传真机接收文档。有关如何使用**轮询接收**接收传真的详情，请参见下文的相关信息。 离开传真菜单时，设置返回**关**（默认设置）。

轮询发送/布告栏	当通过选择轮询发送邮箱或布告栏邮箱将此设置设为**开**时，您可以扫描文档并将其存储到通过点按**传真设置**标签上的 ◇ 选择的邮箱。 您可以将一个文档存储到轮询发送邮箱。您可以将最多 10 个文档存储到本产品中的最多 10 个布告栏，但在存储文档前必须通过**传真邮箱**注册它们。有关如何注册布告栏邮箱的详情，请参见下文的相关信息。 离开传真菜单时，设置返回**关**（默认设置）。
存储传真数据	当此设置设为**开**，且您点按**传真设置**标签上的 ◇ 时，您可以扫描文档并将其存储到**存储的文档**邮箱。最多可以存储 10 个文档。 您也可以从**传真邮箱**扫描文档并将其保存到**存储的文档**邮箱。有关如何从**传真邮箱**存储文档的详情，请参见下文的相关信息。 离开传真菜单时，设置返回**关**（默认设置）。

传真邮箱

访问主屏幕上的**传真邮箱**。

传真设置

访问**设置** > **常规设置** > **传真设置**。以管理员身份访问设置菜单。

相关信息

➡ "通过轮询接收传真（轮询接收）"内容请参见第141页。
➡ "设置轮询发送邮箱"内容请参见第134页。
➡ "注册布告栏邮箱"内容请参见第135页。
➡ "将文档存储在轮询发送/布告栏邮箱中"内容请参见第135页。
➡ "轮询发送/布告栏"内容请参见第151页。
➡ "存储传真而不指定收件人（存储传真数据）"内容请参见第139页。
➡ "存储的文档"内容请参见第150页。
➡ "检查传真任务的状态或日志"内容请参见第153页。
➡ "检查传真任务历史"内容请参见第155页。

传真邮箱的菜单选项

收件箱/机密

您可以在主屏幕上的**传真邮箱**中找到**收件箱/机密**。

收件箱和机密箱

收件箱和机密箱位于**传真邮箱** > **收件箱/机密**中。

您最多可以在收件箱和机密箱中一共保存 200 个文档。

传真

您可以使用一个收件箱，最多注册 10 个机密箱。邮箱名称在邮箱上显示。**机密 XX** 是每个机密箱的默认名称。

收件箱和机密箱

按接收日期、发件人姓名和页数显示接收的传真列表。

点按列表中的其中一个传真可打开预览屏幕，且您可以检查传真的内容。您可以在预览的同时打印或删除传真。

预览屏幕	❏ ：缩小或放大。 ❏ ：将图像向右旋转 90 度。 ❏ ：朝箭头方向移动屏幕。 ❏ ：移至上一页或下一页。 要隐藏操作图标，请点按预览屏幕上除图标外的任意位置。再次点按可显示图标。
（预览菜单）	❏ 保存到存储设备 ❏ 转发（电子邮件） ❏ 转发（文件夹） ❏ 发送传真 ❏ 详情 当显示**完成后删除**消息时，选择**开**可在完成诸如**保存到存储设备**或**转发（电子邮件）**等过程后删除传真。

（邮箱菜单）

全部打印	仅当邮箱中存在存储的传真时才显示此项目。打印邮箱中的所有传真。在**完成后删除**中选择**开**可在打印完成后删除所有传真。
全部保存到存储设备	仅当邮箱中存在存储的传真时才显示此项目。将邮箱中的所有传真保存到外部存储设备。在**完成后删除**中选择**开**可在保存完成后删除所有文档。
全部删除	仅当邮箱中存在存储的传真时才显示此项目。删除邮箱中的所有传真。
设置	选择**收件箱** > **邮箱菜单** > **设置**时会显示以下项目。 ❏ 内存已满时的选项：选择一个在收件箱已满时打印或拒收传入传真的选项。 ❏ 收件箱密码设置：您可以设置密码，也可以更改密码。 选择机密箱后再选择**邮箱菜单** > **设置**时会显示以下项目。 ❏ 名称：输入机密箱的名称。 ❏ 用于打开邮箱的密码：您可以设置密码，也可以更改密码。
删除邮箱	仅当选择机密箱后再选择**邮箱菜单**时，才会显示此项目。清除机密箱的当前设置，并删除存储的所有文档。

相关信息

➡ "在液晶显示屏上查看本产品中保存的接收的传真"内容请参见第144页。
➡ "更多"内容请参见第147页。
➡ "检查传真任务历史"内容请参见第155页。

存储的文档

您可以在主屏幕上的**传真邮箱**中找到**存储的文档**。

您最多可以在邮箱中存储一个含 100 页内容的单色文档和最多 10 个文档。如果需要频繁发送同一个文档，利用此功能可以节省扫描文档所需的时间。

注释：
根据使用条件（例如，已保存的文档大小），您可能无法保存 10 个文档。

存储的文档邮箱

显示存储的文档列表以及存储日期和页数。

点按列表中的其中一个存储的文档会显示预览屏幕。点按**开始发送**转至传真发送屏幕，或点按**删除**以在预览时删除文档。

预览屏幕	❑ ：缩小或放大。 ❑ ：将图像向右旋转 90 度。 ❑ ：朝箭头方向移动屏幕。 ❑ ：移至上一页或下一页。 要隐藏操作图标，请点按预览屏幕上除图标外的任意位置。再次点按可显示图标。
（预览菜单）	❑ 保存到存储设备 ❑ 转发（电子邮件） ❑ 转发（文件夹） ❑ 打印 当显示**完成后删除**消息时，选择**开**可在完成诸如**保存到存储设备**或**转发（电子邮件）**等过程后删除传真。

（邮箱菜单）

存储传真数据	显示**传真** > **传真设置**标签的屏幕。点按屏幕上的 ⊙ 开始扫描要存储到存储的文档邮箱中的文档。
全部打印	仅当邮箱中存在存储的文档时才显示此项目。打印邮箱中的所有文档。在**完成后删除**中选择**开**可在打印完成后删除所有文档。
全部保存到存储设备	仅当邮箱中存在存储的文档时才显示此项目。将邮箱中的所有文档保存到外部内存设备中。在**完成后删除**中选择**开**可在打印完成后删除所有文档。

全部删除	仅当邮箱中存在存储的文档时才显示此项目。删除邮箱中的所有文档。
设置	用于打开邮箱的密码：您可以设置密码，也可以更改密码。

相关信息

➡ "多次发送相同文档"内容请参见第139页。
➡ "轮询发送"内容请参见第151页。
➡ "更多"内容请参见第147页。
➡ "检查传真任务历史"内容请参见第155页。

轮询发送/布告栏

您可以在主屏幕上的**传真邮箱**中找到**轮询发送/布告栏**。

本产品配有一个轮询发送邮箱和 10 个布告栏。您最多可以在每个邮箱中存储一个含 100 页内容的单色文档和一个文档。

相关信息

➡ "按需发送传真（使用轮询发送/布告栏邮箱）"内容请参见第134页。

轮询发送

您可以在**传真邮箱** > **轮询发送/布告栏**中找到**轮询发送**。

轮询发送邮箱

在 Menu（菜单）的**设置**中显示设置项目和值。

添加文档

显示**传真** > **传真设置**标签的屏幕。点按屏幕上的 ◇ 开始扫描要存储到邮箱中的文档。

当文档位于邮箱中时，会显示**检查文档**。

检查文档

当文档位于邮箱中时显示预览屏幕。您可以在预览的同时打印或删除文档。

预览屏幕	请参见**传真邮箱** > **存储的文档**的说明。
Menu（预览菜单）	❑ 保存到存储设备 ❑ 转发（电子邮件） ❑ 转发（文件夹） ❑ 发送传真 当显示**完成后删除**消息时，选择**开**可在完成诸如**保存到存储设备**或**转发（电子邮件）**等过程后删除传真。

（菜单）

删除文档	仅当邮箱中存在存储的文档时才显示此项目。删除邮箱中存储的文档。
设置	❑ 用于打开邮箱的密码：您可以设置密码，也可以更改密码。 ❑ 发送文档后删除：将此设置设为**开**会在完成收件人的下一个发送文档请求（轮询发送）之后删除邮箱中的文档。 ❑ 通知发送结果：当**电子邮件通知**设置为**开**时，本产品将在完成发送文档请求（轮询发送）时，向**收件人**中指定的目标发送通知。

相关信息

➡ "存储的文档"内容请参见第150页。
➡ "更多"内容请参见第147页。
➡ "检查传真任务历史"内容请参见第155页。

未注册的布告栏

您可以在**传真邮箱** > **轮询发送/布告栏**中找到**未注册的布告栏**。选择**未注册的布告栏**邮箱之一。注册布告栏后，已注册的名称显示在邮箱上而非**未注册的布告栏**上。

您最多可注册 10 个布告栏。

布告栏邮箱设置

名称（必填）	输入布告栏邮箱的名称。
子地址 (SEP)	设置或更改收件人接收传真的条件。
密码 (PWD)	
用于打开邮箱的密码	设置或更改用于打开邮箱的密码。
发送文档后删除	将此设置设为**开**会在完成收件人的下一个发送文档请求（轮询发送）之后删除邮箱中的文档。
通知发送结果	当**电子邮件通知**设置为**开**时，本产品将在完成发送文档请求（轮询发送）时，向**收件人**发送通知。

相关信息

➡ "每个注册的布告栏"内容请参见第152页。

每个注册的布告栏

您可以在**传真邮箱** > **轮询发送/布告栏**中找到布告栏。选择显示已注册名称的邮箱。邮箱上显示的名称是在**未注册的布告栏**中注册的名称。

您最多可注册 10 个布告栏。

（已注册的布告栏名称）

在 （菜单）的**设置**中显示项目的设置值。

添加文档

显示**传真** > **传真设置**标签的屏幕。点按屏幕上的 开始扫描要存储到邮箱中的文档。

当文档位于邮箱中时，会显示**检查文档**。

检查文档

当文档位于邮箱中时显示预览屏幕。您可以在预览的同时打印或删除文档。

预览屏幕	请参见**传真邮箱** > **存储的文档**的说明。
（预览菜单）	请参见**轮询发送** > **检查文档** > （预览菜单）的说明。

（菜单）

删除文档	仅当邮箱中存在存储的文档时才显示此项目。删除邮箱中存储的文档。
设置	将显示诸如**名称（必填）**和**子地址（SEP）**等菜单。请参见**未注册的布告栏** > **布告栏邮箱设置**的说明。
删除邮箱	删除存储的文档并将邮箱状态更改为未注册。

相关信息

➡ "存储的文档"内容请参见第150页。
➡ "轮询发送"内容请参见第151页。
➡ "未注册的布告栏"内容请参见第152页。
➡ "更多"内容请参见第147页。
➡ "检查传真任务历史"内容请参见第155页。

检查传真任务的状态或日志

在接收传真未处理（未读/未打印/未保存/未转发）时显示信息

当存在未处理的已接收文档时，主屏幕的 上会显示未处理任务的数量。有关“未处理”的定义，请参见下表。

重要：

收件箱已满时，接收传真将禁用。您应从收件箱删除已查看过的文档。

已接收传真保存/转发设置	“未处理”状态
打印*1	有接收的文档正在等待打印或打印正在进行中。
保存在收件箱或机密箱中	收件箱或机密箱中有未读的已接收文档。
保存在外部存储设备中	由于一体机没有连接任何包含专为保存已接收文档而创建的文件夹的设备，或者出于其他原因，存在尚未保存到设备中的已接收文档。
保存在计算机上	由于计算机处于睡眠模式或出于其他原因，存在尚未保存在计算机上的已接收文档。
转发	存在尚未转发或转发失败的已接收文档*2。

*1 ：当您未进行任何传真保存/转发设置时，或已设置在将接收的文档保存到外部存储设备或计算机的同时打印这些文档时。

*2 ：已设置将无法转发的文档保存在收件箱中时，收件箱中将有转发失败的未读文档。当您已设置为打印转发失败的文档时，打印未完成。

注释：

如果您使用一个以上的传真保存/转发设置，则即使只收到一个传真，未处理任务的数量也可能显示为“2”个或“3”个。例如，如果您已设置将传真保存到收件箱和计算机，并收到了一个传真，则当该传真尚未保存到收件箱或计算机时，未处理任务的数量将显示为“2”个。

相关信息

➡ "在液晶显示屏上查看本产品中保存的接收的传真"内容请参见第144页。

➡ "检查进行中的传真任务"内容请参见第154页。

➡ "更多"内容请参见第147页。

检查进行中的传真任务

您可以显示屏幕以检查处理未完成的传真任务。检查屏幕上显示以下任务。通过此屏幕，还可以打印尚未打印的文档，也可以重新发送已发送失败的文档。

❏ 下面的接收传真任务
  ❏ 尚未打印（任务设置为打印时）
  ❏ 尚未保存（任务设置为保存时）
  ❏ 尚未转发（任务设置为转发时）

❏ 发送失败的发送传真任务（如果您已启用**保存失败数据**）

请按以下步骤显示检查屏幕。

1. 点按主屏幕上的**状态**。
2. 点按**任务状态**标签，然后点按**活动**。
3. 选择要检查的任务。

相关信息

➡ "在接收传真未处理（未读/未打印/未保存/未转发）时显示信息"内容请参见第153页。

检查传真任务历史

可以检查传真发送任务或接收任务的历史，例如每个任务的日期、时间和结果。

1. 点按主屏幕上的**状态**。
2. 在**任务状态**标签上选择**日志**。
3. 点按右侧的 ▼，然后选择**发送**或**接收**。
   传真发送任务或接收任务的日志按时间倒序显示。点按要检查的任务以显示详细信息。

您也可通过以下方式查看传真历史，即选择**传真** > （更多）> **传真报告** > **传真日志**打印出**传真日志**。

相关信息

➡ "更多"内容请参见第147页。

重新打印接收的文档

您可以从已打印传真任务的日志中重新打印已接收文档。
请注意，如果打印机内存不足，将按时间顺序删除已打印的接收的文档。

1. 点按主屏幕上的**状态**。
2. 在**任务状态**标签上选择**日志**。
3. 点按右侧的 ▼，然后选择**打印**。
   传真发送任务或接收任务的历史按时间倒序显示。

4. 从历史列表中选择带有 的任务。

   检查日期、时间和结果，以确定该文档是否为要打印的文档。

5. 点按**重新打印**以打印该文档。

从计算机发送传真

您可以使用 FAX Utility 和 PC-FAX 驱动程序，从计算机发送传真。

注释：
要安装 FAX Utility，请使用 EPSON Software Updater。请参见下面的“相关信息”了解详情。
Windows 用户可以使用本产品随附提供的软件光盘进行安装。

相关信息

➡ "软件更新工具 (EPSON Software Updater)"内容请参见第178页。
➡ "安装最新的应用程序"内容请参见第179页。

发送使用应用程序创建的文档 (Windows)

通过从 Microsoft Word 或 Excel 等应用程序的**打印**菜单中选择打印机传真，您可以传输所创建的文档、绘图和表格等数据以及封面。

注释：
下面使用 Microsoft Word 为例进行说明。根据您使用的应用程序不同，实际操作可能有所不同。有关详细信息，请参见应用程序的帮助。

1. 使用应用程序创建要通过传真传输的文档。

2. 从**文件**菜单中单击**打印**。

   此时会出现应用程序的**打印**窗口。

3. 在**打印机**中选择 **XXXXX（传真机）**（其中 XXXXX 是您的本产品名称），然后检查传真发送设置。

   ❑ 在**份数**中指定 1。如果指定 2 或更大值，传真可能无法正确传输。

   ❑ 不能使用更改输出端口的功能，例如**打印到文件**。

   ❑ 在一次传真传输中最多可传输 100 页（包括封面）。

4. 如果想要指定**打印纸尺寸**、**方向**、**颜色**、**图像质量**或**字符浓度**，请单击**打印机属性**或**属性**。有关详细信息，请参见 PC-FAX 驱动程序帮助。

5. 单击**打印**。

   注释：
   第一次使用 FAX Utility 时，会显示一个用于注册信息的窗口。输入必要的信息，然后单击**确定**。FAX Utility 使用**昵称**在内部管理传真任务。其他信息自动添加到封面。

   此时将显示 FAX Utility 的**收件人设置**屏幕。

6. 指定收件人并单击**下一步**。

❑ 从 PC-FAX **电话簿**中选择收件人（名称、传真号码等）：

如果收件人已保存在电话簿中，请执行以下步骤。

❶ 单击 PC-FAX **电话簿**标签。

❷ 从列表中选择收件人，然后单击**添加**。

❑ 从本产品上的联系人中选择收件人（名称、传真号码等）：

如果收件人保存在本产品联系人中，请执行以下步骤。

❶ 单击**本产品上的联系人**标签。

注释：

如果本产品具备安全功能，可供管理员限制用户更改本产品的传真设置，则需要输入管理员密码才能继续操作。

❷ 从列表中选择联系人，然后单击**添加**进入**添加到收件人**窗口。

❸ 从显示的列表中选择联系人，然后单击**编辑**。

❹ 根据需要添加**公司**和**职务**等个人资料，然后单击**确定**返回至**添加到收件人**窗口。

❺ 根据需要选中**注册到** PC-FAX **电话簿**复选框，从而将联系人保存到 PC-FAX **电话簿**。

❻ 单击**确定**。

❑ 直接指定收件人（名称、传真号码等）：

按照以下步骤执行操作。

❶ 单击**手动拨号**标签。

❷ 输入必要信息。

❸ 单击**添加**。

此外，如单击**保存到电话簿**，则可将收件人保存到 PC-FAX **电话簿**标签下的列表。

注释：

❑ 如果您的本产品的线路类型设置为 **PBX**，并且访问代码已设置为使用 #（井号），请不要输入确切的前缀代码，而要输入 #（井号）。有关详细信息，请参见下面“相关信息”链接中基本设置中的线路类型。

❑ 如果您已在 FAX Utility 主屏幕上的**选项设置**中选择了**输入两次传真号码**，则当您单击**添加**或**下一步**时需要再次输入相同号码。

收件人会添加到窗口上部显示的**收件人列表**中。

7. 指定封面的内容。

❶ 要加上封面，请从**封面**中选择一个示例。输入**主题**和**信息**。请注意，无法创建原始封面，也无法将原始封面添加到列表中。

如果不想加封面，请从**封面**中选择**无封面**。

❷ 如果要更改封面上各项目的顺序，请单击**封面格式**。可以在**打印纸尺寸**中选择封面尺寸。也可以选择与所传输文档具有不同尺寸的封面。

❸ 如果要更改封面文本所用的字体或字体大小，请单击**字体**。

❹ 如果要更改发件人信息，请单击**发件人设置**。

❺ 如果要检查已输入主题和信息的封面，请单击**详细预览**。

❻ 单击**下一步**。

8. 检查传输内容并单击**发送**。

   传输前，请确保收件人的姓名和传真号码正确。单击**预览**可预览要传输的封面和文档。

   一旦传输开始，就会出现一个显示传输状态的窗口。

   注释：

   ❑ 要停止传输，请选择数据，然后单击**取消** 。也可以使用本产品的操作面板取消。

   ❑ 如果传输期间发生错误，将显示**通讯错误**窗口。检查错误信息并重新传输。

   ❑ 如果未在 FAX Utility 主屏幕的**可选设置**屏幕中选择在传输期间显示传真状态监视器，不会显示传真状态监视器屏幕（上述屏幕，您可在其中检查传输状态）。

发送使用应用程序创建的文档（Mac OS）

通过从市售应用程序的**打印**菜单中选择具有传真功能的打印机，您可以发送所创建的文档、绘图和表格等数据。

注释：
下面使用 Text Edit（一个标准 Mac OS 应用程序）为例进行说明。

1. 在应用程序中创建要通过传真发送的文档。

2. 从**文件**菜单中单击**打印**。

   此时将显示应用程序的**打印**窗口。

3. 在**名称**中选择您的产品（传真名称），单击 ▼ 显示详细设置，检查打印设置，然后单击**确定**。

4. 执行每个项目的设置。

   ❑ 在**份数**中指定 1。即使指定 2 或更大值，也是仅发送 1 份副本。

   ❑ 在一次传真传输中最多可发送 100 页。

   注释：
   可以发送的文档页面尺寸与可以通过打印机传真的打印纸尺寸相同。

5. 从弹出菜单中选择传真设置，然后执行每个项目的设置。

   有关每个项目设置的说明，请参见 PC-FAX 驱动程序的帮助。

   单击窗口左下角的 可打开 PC-FAX 驱动程序的帮助。

6. 选择收件人设置菜单，然后指定收件人。

❏ 直接指定收件人（名称、传真号码等）：

单击**添加**项目，输入必要的信息，然后单击 ✚。收件人会添加到窗口上部显示的收件人列表中。

如果您已在 PC-FAX 驱动程序设置中选择了“输入两次传真号码”，则当您单击 ✚ 时需要再次输入相同号码。

如果传真连接线路需要前缀代码，请输入外部访问前缀。

注释：
如果您的本产品的线路类型设置为 PBX，并且访问代码已设置为使用 #（井号），请不要输入确切的前缀代码，而要输入 #（井号）。有关详细信息，请参见下面“相关信息”链接中基本设置中的线路类型。

❏ 从电话簿中选择收件人（名称、传真号码等）：

如果收件人已保存在电话簿中，请单击 👤。从列表中选择收件人，然后单击**添加** > **好**。

如果传真连接线路需要前缀代码，请输入外部访问前缀。

注释：
如果您的本产品的线路类型设置为 PBX，并且访问代码已设置为使用 #（井号），请不要输入确切的前缀代码，而要输入 #（井号）。有关详细信息，请参见下面“相关信息”链接中基本设置中的线路类型。

7. 检查收件人设置，然后单击**传真**。

将开始进行发送。

传输前，请确保收件人的姓名和传真号码正确。

注释：
❏ 如果单击 Dock 中的本产品图标，将显示传输状态检查屏幕。要停止发送，请单击数据，然后单击**删除**。

❏ 如果在传输期间发生错误，将显示**发送失败**信息。检查**传真传输记录**屏幕上显示的传输记录。

❏ 混有不同打印纸尺寸的文档可能无法正确发送。

在计算机上接收传真

您可以接收传真，并将其以 PDF 文件格式保存到与本产品连接的计算机。FAX Utility 随附的功能包括如何指定一个文件夹来保存传真。在使用此功能之前，请先安装 FAX Utility。

注释：
您可以使用下列一种方法安装 FAX Utility。

❏ 使用 EPSON Software Updater（用于更新软件的应用程序）

❏ 使用本产品随附的光盘。（仅适用于 Windows 用户）

重要：

- ❑ 要在计算机上接收传真，本产品操作面板上的**接收模式**必须设置为**自动**。有关本产品设置状态的信息，请联系管理员。有关详情，请参见《管理员指南》。
- ❑ 设置用于接收传真的计算机应始终开机。在保存到计算机之前，接收的文档将临时保存在本产品内存中。如果关闭计算机，本产品的内存可能由于无法将文档发送到计算机而变满。
- ❑ 临时保存在本产品内存中的文档数量显示在主屏幕的 中。
- ❑ 要阅读接收的传真，您需要在计算机上安装 PDF 查看器，例如 Acrobat Reader。

相关信息

➡ "软件更新工具 (EPSON Software Updater)"内容请参见第178页。

➡ "安装最新的应用程序"内容请参见第179页。

将传入传真保存在计算机上

您可以通过使用 FAX Utility 进行设置以将传入传真保存到计算机上。事先在计算机上安装 FAX Utility。

有关详细信息，请参见 FAX Utility 帮助中的基本操作（显示在主窗口中）。如果在您进行设置的同时计算机屏幕上显示密码输入屏幕，请输入密码。如果不知道密码，请与管理员联系。

注释：

您可以同时在计算机上接收传真和通过本产品打印传真。有关本产品设置状态的详情，请联系管理员。有关详情，请参见《管理员指南》。

相关信息

➡ "用于配置传真操作和发送传真的应用程序 (FAX Utility)"内容请参见第177页。

取消将传入传真保存到计算机的功能

您可以通过使用 FAX Utility 取消将传真保存到计算机。

有关详细信息，请参见 FAX Utility 帮助中的基本操作（显示在主窗口中）。

注释：

- ❑ 如果存在任何尚未保存到计算机的传真，则无法取消将传真保存到计算机上的功能。
- ❑ 您不能更改已被管理员锁定的设置。
- ❑ 您也可以更改打印机上的设置。有关取消将接收的传真保存到计算机上的设置的信息，请联系管理员。有关详情，请参见《管理员指南》。

相关信息

➡ "用于配置传真操作和发送传真的应用程序 (FAX Utility)"内容请参见第177页。

检查有无新传真（Windows）

将计算机设置为保存本产品接收的传真后，您可以检查已接收传真的处理状态，并通过 Windows 任务栏上的传真图标检查有无新传真。将计算机设置为在收到新传真时显示通知后，Windows 系统托盘附近会弹出一个通知屏幕，您可以检查有无新传真。

注释：

❏ 保存到计算机的已接收传真数据将从本产品内存中删除。

❏ 您需要使用 Adobe Reader 来查看已接收的传真，因为它们另存为 PDF 文件。

使用任务栏上的传真图标（Windows）

您可以使用 Windows 任务栏上显示的传真图标检查有无新传真以及操作状态。

1. 检查此图标。

   ❏ ：正处于待机模式。

   ❏ ：正在检查新传真。

   ❏ ：已完成导入新传真。

2. 右键单击该图标，然后单击**打开已接收传真文件夹**。

   此时会显示已接收传真文件夹。检查文件名中的日期和发件人，然后打开 PDF 文件。

   传真图标表示处于待机状态时，可通过选择**检查新传真**来即时检查有无新传真。

   注释：
   已接收传真将自动使用以下命名格式重命名。

   YYYYMMDDHHMMSS_xxxxxxxxxx_nnnnn（年/月/日/小时/分/秒_发件人号码）

使用通知窗口（Windows）

如果您设置为有新传真时发出通知，任务栏附近则会显示每个传真的通知窗口。

1. 检查计算机屏幕上显示的通知屏幕。

   注释：
   如果未在给定时间段内执行任何操作，通知屏幕将消失。您可以更改通知设置，如显示时间。

2. 单击通知屏幕中的任意位置（ 按钮除外）。

   指定用于保存新传真的文件夹即会打开。检查文件名中的日期和发件人，然后打开 PDF 文件。

   注释：
   已接收传真将自动使用以下命名格式重命名。

   YYYYMMDDHHMMSS_xxxxxxxxxx_nnnnn（年/月/日/小时/分/秒_发件人号码）

检查新传真 (Mac OS)

您可以使用以下方法之一检查有无新传真。这仅适用于计算机设置为**“保存”（将传真保存在此计算机上）**的情况。

- ❑ 打开已接收传真文件夹（在**已接收传真输出设置**中指定）。
- ❑ 打开传真接收监视器并单击**检查新传真**。
- ❑ 有关已收到新传真的通知

  在 FAX Utility 的**传真接收监视器** > **首选项**中选择**有新传真时通过 Dock 图标通知我**，这样，当有新传真到达时，Dock 上的传真接收监视器图标会以跳动的方式来通知您。

通过已接收传真监视器打开已接收传真文件夹 (Mac OS)

如果选择**“保存”（将传真保存在此计算机上）**，则可以打开计算机上指定用于接收传真的保存文件夹。

1. 单击 Dock 上的已接收传真监视器图标，打开**传真接收监视器**。
2. 选择本产品并单击**打开文件夹**，或者双击本产品的名称。
3. 检查文件名中的日期和发件人，然后打开 PDF 文件。

   注释：
   已接收传真将自动使用以下命名格式重命名。

   YYYYMMDDHHMMSS_xxxxxxxxxx_nnnnn（年/月/日/小时/分/秒_发件人号码）

   发件人发送的信息显示为发件人号码。此号码可能不会显示，具体视发件人而定。

更换墨包和其他耗材

检查墨量和维护箱状态

您可以通过操作面板或 PC 检查大概墨量和维护箱大概的使用寿命。

注释：
显示墨量低消息时，您可以继续打印。根据需要更换墨包。

检查墨量和维护箱的状态 - 操作面板

1. 请按操作面板上的 按钮。
2. 选择**打印机状态**。

检查墨量和维护箱状态 - Windows

1. 访问打印机驱动程序窗口。
2. 单击**维护**标签上的 EPSON Status Monitor 3，然后单击**详细信息**。

   注释：
   如果 **EPSON Status Monitor 3** 已禁用，则单击**维护**标签上的**扩展设置**，然后选择**启用 EPSON Status Monitor 3**。

检查墨量和维护箱的状态 - Mac OS

1. 从 菜单中选择**系统偏好** > **打印机和扫描仪**（或**打印和扫描**、**打印和传真**），然后选择本产品。
2. 单击**选项与耗材** > **实用工具** > **打开打印机实用工具**。
3. 单击 EPSON Status Monitor。

墨包编号（消耗品/耗材）

爱普生建议您使用爱普生原装正品墨包。爱普生不保证非爱普生原装正品墨水的打印质量或可靠性。使用非爱普生原装正品墨水可能会造成机器故障、损坏，在此情况下的故障及损坏，即使在保修期内也不享受“三包”服务。非爱普生原装正品墨包的墨量信息有可能不能被正确显示。

以下为爱普生原装正品墨包的编号。

注释：

- ❏ 墨包编号可能因销售国家/地区而异。有关您所在国家/地区的正确编号，请与爱普生认证服务机构联系。
- ❏ 墨包的可用性因国家/地区的不同而异。

黑色
T9701、T9691、T9681

墨包处理注意事项

请阅读以下说明和首先阅读（纸面手册）中的*安全指导*后，再更换墨包。

处理注意事项

- ❏ 请将墨包存放在室温下，并避开阳光直射。
- ❏ 爱普生推荐阅读墨包包装上关于日期的信息，并按之使用墨包。
- ❏ 为获得更佳打印效果，请将墨包包装底部朝下存放。
- ❏ 将墨包从寒冷的存放地点移至室内后，请将其在室温下回暖至少 12 小时，然后再使用。
- ❏ 请勿触碰图中所示的部分。否则可能会导致不能正常运行和打印。

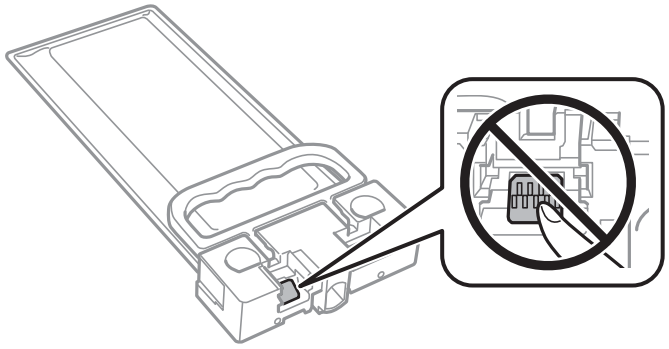

- ❏ 充墨期间不要关闭本产品电源。充墨没有完成时，不能进行打印。
- ❏ 不要让本产品一直处于墨包已取下的状态。否则，打印头喷嘴中残留的墨水会干结，并可能导致本产品无法进行打印。
- ❏ 如果需要暂时取下墨包，确保供墨区远离灰尘。将墨包与本产品存放在同一环境下。由于墨水供墨口配备的阀门设计为容纳过量排出的墨水，因此不需要盖住或塞住。
- ❏ 取下的墨包在供墨口的周围可能有墨水，所以当取出墨包时小心不要触碰供墨口周围的任何区域。
- ❏ 本产品使用的墨包配备有绿色芯片，该绿色芯片可监视墨水余量等信息。这意味着，如果在墨水用尽前将墨包从本产品取下，将其重新插入本产品后，您仍可继续使用此墨包。
- ❏ 为确保获取高质量的打印输出和保护打印头，当本产品指示更换墨包时，墨包中仍含有一定量墨水作为安全余量。墨包可打印页数中指示的可用墨量没有包含此墨量。
- ❏ 虽然墨包中可能包含再生原料，但不影响本产品的功能或性能。
- ❏ 出于改进目的，墨包规格和外形可能会有所变更，恕不另行通知。

- 不要拆开或改装墨包，否则您可能不能正常打印。
- 不要摔落和在硬的物体上敲打墨包，否则墨水可能会泄漏。
- 您不能将本产品附带的墨包作为更换使用的墨包。
- 因打印的图像、打印设置、打印纸类型、机器使用的频繁程度和温度的不同，墨包在用户实际使用时的打印输出页数会有所不同。

墨水消耗

- 为保持更佳打印头性能，执行打印头清洗等维护操作期间，本产品都会从墨包中消耗一定数量的墨水。打开本产品电源时也可能会消耗墨水。
- 在初始设置期间，本产品会使用附带墨包中的部分墨水。为了保证高质量的打印输出，本产品中的打印头需被完全充墨。此一次性过程将会消耗此墨包中的一部分墨水，故此墨包的可打印页数将低于后续墨包的打印页数。
- 为获得更佳效果，请在墨包安装后 2 年内用完。

更换墨包

当显示提示您更换墨包的信息时，请选择**操作方法**，然后查看操作面板上显示的动画，了解如何更换墨包。

相关信息

➡ "墨包处理注意事项"内容请参见第164页。

维护箱编号（消耗品/耗材）

爱普生建议您使用爱普生原装正品维护箱。

维护箱编号：T6716

重要：

一旦将维护箱安装在某台打印机中，它将不能用于其它打印机。

维护箱处理注意事项

更换维护箱之前，请先阅读以下说明和首先阅读（纸面手册）中的*安全指导*。

- 不要触碰维护箱侧面的绿色芯片。否则可能会导致不能正常运行和打印。
- 用过的维护箱在密封到塑料袋前切勿倾斜放置，否则墨水可能会泄漏。
- 将维护箱保存在避开阳光直射的地方。
- 打印过程中不要更换维护箱，否则墨水可能会泄漏。
- 不要重复使用已经取下并搁置很长时间的维护箱。维护箱中的墨水将凝固，无法吸附更多墨水。

更换维护箱

在一些打印周期，少量多余的墨水可能会收集到维护箱中。为防止墨水从维护箱漏出，本产品设计为当维护箱达到其使用寿命时停止打印。维护箱是否需要更换以及更换频率因打印页数、打印介质类型以及本产品执行的清洗周期而异。

本产品上显示信息提示您更换维护箱时，请参阅操作面板上显示的动画。需要更换维护箱并不表示本产品已达到规格所规定的使用寿命而停止操作。爱普生的“三包”政策不包含更换此耗材产生的费用。此耗材可由用户维护。

注释：
维护箱已到使用寿命时，必须先更换它方可进行打印操作，否则会导致墨水泄漏。但是，打印以外的功能均可使用。

相关信息

➡ "维护箱处理注意事项"内容请参见第165页。

维护本产品

检查并清洗打印头

如果喷嘴堵塞，则打印输出会变得模糊，或者可能会出现条纹。打印质量下降时，使用喷嘴检查功能检查喷嘴是否堵塞。如果喷嘴堵塞，请清洗打印头。您可以从操作面板或计算机执行喷嘴检查和打印头清洗操作。

重要：

- 打印头清洗过程中不要打开本产品前盖或关闭电源。如果打印头清洗没有完成，您可能不能打印。
- 清洗打印头时会用掉一些墨水，因此只有在打印质量下降时，才需要清洗打印头。
- 当墨量低时，您可能无法清洗打印头。
- 如果在重复执行喷嘴检查和清洗打印头四次之后打印质量仍未改善，请将本产品停放至少 6 小时，然后根据需要再次执行喷嘴检查和重复清洗打印头。我们建议关闭本产品电源。如果打印质量仍然没有改善，请与爱普生认证服务机构联系。
- 为了防止打印头变干，请不要在打开电源时拔出本产品的插头。

检查和清洗打印头 - 操作面板

1. 在进纸器 1 中装入 A4 尺寸的普通纸。
2. 在主屏幕上选择**设置**。
3. 选择**维护** > **打印头喷嘴检查**。
4. 按照屏幕提示打印喷嘴检查图案。
5. 检查打印的图案。如果如“NG”图案所示线条断开或部分缺失，则打印头可能堵塞。转至下一步。如果如以下“OK”图案所示，没有看到线条断开或部分缺失，则喷嘴未堵塞。选择 关闭喷嘴检查功能。

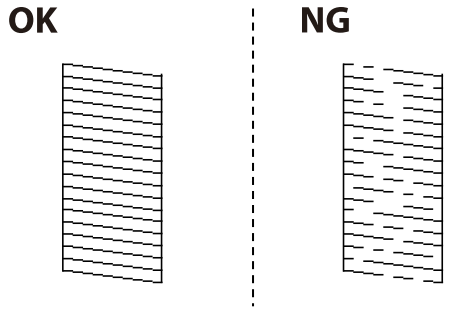

6. 选择 ，然后按照屏幕提示清洗打印头。
7. 完成清洗后，再次打印喷嘴检查图案。重复清洗和图案打印过程，直至所有线条均打印完整。

相关信息

➡ "在进纸器中装入打印纸"内容请参见第29页。

检查并清洗打印头 - Windows

1. 在进纸器 1 中装入 A4 尺寸的普通纸。
2. 访问打印机驱动程序窗口。
3. 单击**维护**标签上的**喷嘴检查**。
4. 请按屏幕提示进行操作。

相关信息

➡ "在进纸器中装入打印纸"内容请参见第29页。
➡ "访问打印机驱动程序"内容请参见第60页。

检查并清洗打印头 - Mac OS

1. 在进纸器 1 中装入 A4 尺寸的普通纸。
2. 从 菜单中选择**系统偏好** > **打印机和扫描仪**（或**打印和扫描**、**打印和传真**），然后选择本产品。
3. 单击**选项与耗材** > **实用工具** > **打开打印机实用工具**。
4. 单击**喷嘴检查**。
5. 请按屏幕提示进行操作。

相关信息

➡ "在进纸器中装入打印纸"内容请参见第29页。

校准打印头

如果发现垂直条纹失准或图像模糊，请校准打印头。

校准打印头 - 操作面板

注释：
校准打印头后，如果环境或打印纸类型发生变化，则可能需要重新校准打印头。

1. 在进纸器 1 中装入 A4 尺寸的普通纸。
2. 在主屏幕上选择**设置**。

3. 选择**维护** > **打印头校准**。

4. 选择一个校准菜单。
   - ❏ 格线校准：如果垂直格线看起来失准，请选择此校准。
   - ❏ 水平校准：如果间隔固定距离出现水平条纹，请选择此校准。

5. 按照屏幕提示打印校准图案。

6. 按照屏幕提示校准打印头。
   - ❏ 格线校准：查找并选择最密实的图案的编号。

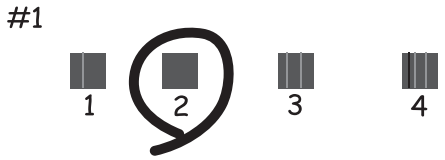

查找并选择垂直线失准程度最轻的图案的编号。

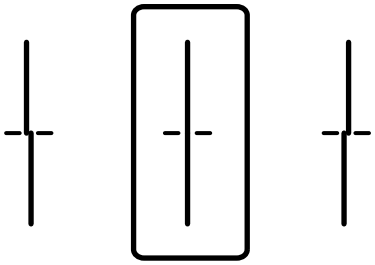

- ❏ 水平校准：查找并选择间隔最小和重叠最少的图案的编号。

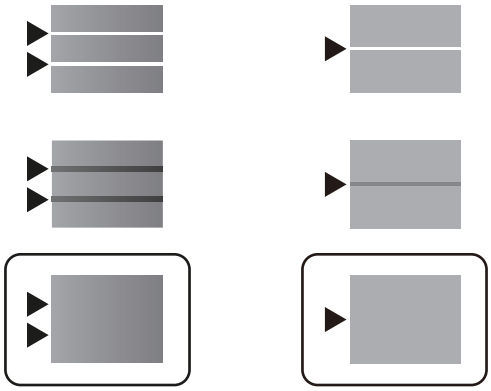

相关信息

➡ "在进纸器中装入打印纸"内容请参见第29页。

针对墨水涂污情况清洁走纸通道

当打印输出涂污或刮擦时，清洁内部的走纸辊。

重要：
不要使用纸巾清洁本产品的内部。纸屑可能会堵塞打印头喷嘴。

1. 在要清洁的打印纸来源中装入 A4 大小的普通纸。
2. 在主屏幕上选择**设置**。
3. 选择**维护** > **导纸轨清洁**。
4. 选择打印纸来源，然后按照屏幕上的说明清洁走纸通道。

   注释：
   重复此过程，直至打印纸上没有墨水污迹。如果输出仍有涂污，请清洁其他打印纸来源。

相关信息

➡ "在进纸器中装入打印纸"内容请参见第29页。

清洁 ADF

如果从 ADF 复印或扫描的图像有污迹，或者原稿未正确送入到 ADF 中，请清洁 ADF。

重要：
切勿使用酒精或稀释剂清洁本产品。这些化学制品会损坏本产品。

1. 打开 ADF 盖。

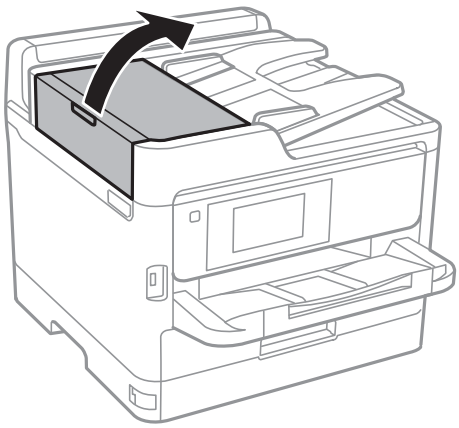

2. 使用潮湿的软布来清洁 ADF 的辊和内部。

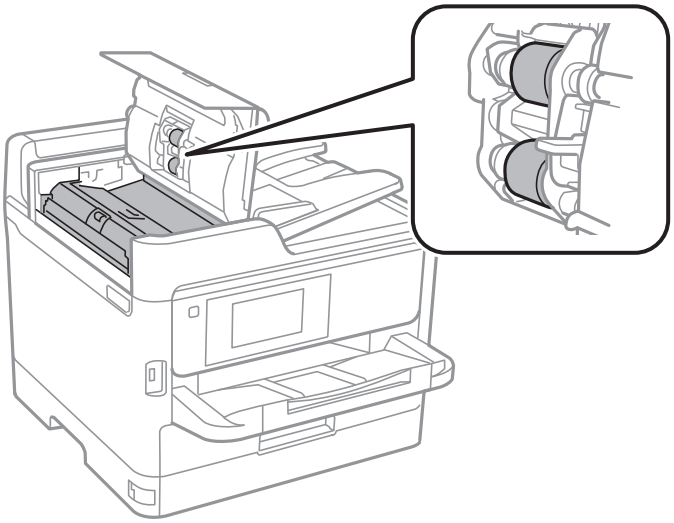

重要：

- ❏ 使用干布可能会损坏辊表面。
- ❏ 请在辊变干后再使用 ADF。

3. 打开文稿盖。

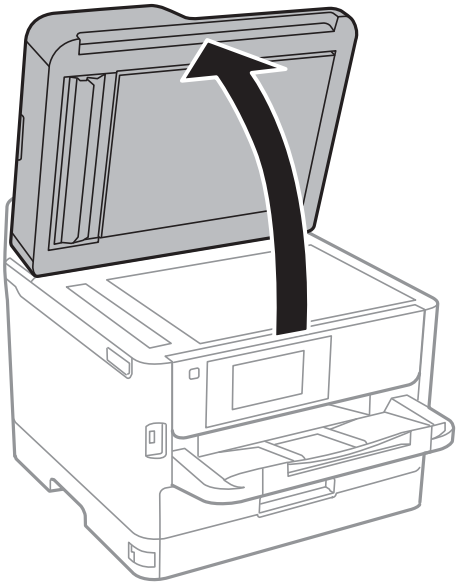

4. 清洁图中所示的部位。

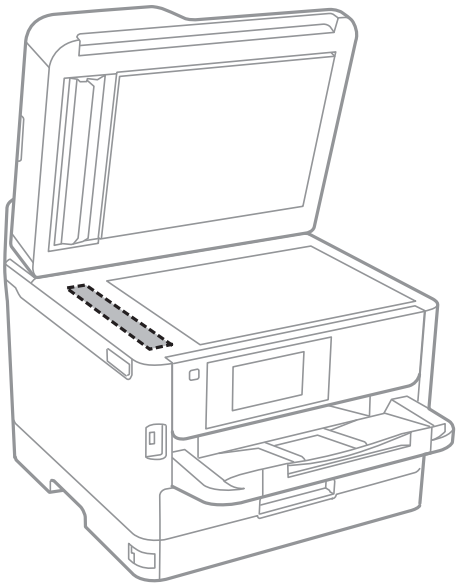

重要：

- 如果文稿台表面有油脂或其他难以去除的物质，请使用少量的玻璃清洁剂和软布进行清洁。擦掉残留的液体。
- 不要用力按压文稿台表面。
- 小心不要划伤或损坏文稿台表面。文稿台表面损坏会降低扫描质量。

清洁文稿台

如果复印图像或扫描图像有涂污，请清洁文稿台。

注意：

打开或关闭文稿盖时，小心不要夹到手或手指。否则会受伤。

重要：

切勿使用酒精或稀释剂清洁本产品。这些化学制品会损坏本产品。

1. 打开文稿盖。

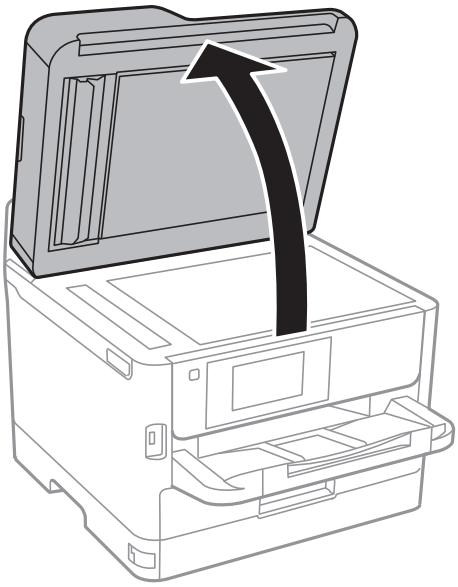

2. 使用干燥清洁的软布清洁文稿台的表面。

重要：

- ❏ 如果文稿台表面有油脂或其他难以去除的物质，请使用少量的玻璃清洁剂和软布进行清洁。擦掉残留的液体。
- ❏ 不要用力按压文稿台表面。
- ❏ 小心不要划伤或损坏文稿台表面。文稿台表面损坏会降低扫描质量。

网络服务和软件信息

本节介绍爱普生网站或附带的软件光盘为本产品提供的网络服务和软件产品。

用于配置本产品操作的应用程序 (Web Config)

Web Config 是一款在计算机或智能设备上的网络浏览器（例如 Internet Explorer 和 Safari）中运行的应用程序。您可以确认本产品状态或更改网络服务和打印机设置。要使用 Web Config，请将本产品和计算机或设备连接至同一个网络。

支持以下浏览器。

OS	浏览器
Windows XP SP3 或更高版本	Microsoft Edge、Internet Explorer 8 或更高版本、Firefox*、Chrome*
Mac OS X v10.6.8 或更高版本	Safari*、Firefox*、Chrome*
iOS*	Safari*
Android 2.3 或更高版本	默认浏览器
Chrome OS*	默认浏览器

* 请使用最新版本。

在网络浏览器上运行 Web Config

1. 查看本产品的 IP 地址。

   点按本产品主屏幕上的网络图标，然后点按活动连接方式以确认本产品的 IP 地址。

   注释：
   您也可打印出网络连接报告来查看 IP 地址。

2. 从计算机或智能设备启动网络浏览器，然后输入本产品的 IP 地址。

   格式：

   IPv4：http://本产品的 IP 地址/

   IPv6：http://[本产品的 IP 地址]/

   示例：

   IPv4：http://192.168.100.201/

   IPv6：http://[2001:db8::1000:1]/

   注释：
   使用智能设备，您还可从 Epson iPrint 的维护屏幕运行 Web Config。

相关信息

➡ "使用 Epson iPrint"内容请参见第93页。
➡ "网络设置"内容请参见第54页。

在 Windows 上运行 Web Config

使用 WSD 将计算机连接到本产品时，请按照以下步骤来运行 Web Config。

1. 打开计算机上的打印机列表。
   - ❑ Windows 10/Windows Server 2016
     单击开始按钮，接着选择 **Windows 系统** > **控制面板**，然后在**硬件和声音**中选择**查看设备和打印机**。
   - ❑ Windows 8.1/Windows 8/Windows Server 2012 R2/Windows Server 2012
     选择**桌面** > **设置** > **控制面板** > **硬件和声音**（或**硬件**）中的**查看设备和打印机**。
   - ❑ Windows 7/Windows Server 2008 R2
     单击开始按钮，选择**控制面板**，然后在**硬件和声音**中选择**查看设备和打印机**。
   - ❑ Windows Vista/Windows Server 2008
     单击开始按钮，然后选择**控制面板** > **硬件和声音**中的**打印机**。
2. 右键单击本产品，然后选择**属性**。
3. 选择**网络服务**标签，然后单击 URL。

在 Mac OS 上运行 Web Config

1. 从 菜单中选择**系统偏好** > **打印机和扫描仪**（或**打印和扫描**、**打印和传真**），然后选择本产品。
2. 单击**选项与耗材** > **显示打印机网页**。

用于扫描文档和图像的应用程序 (Epson Scan 2)

Epson Scan 2 是用于控制扫描操作的应用程序。您可以调整扫描图像的尺寸、分辨率、亮度、对比度和质量。也可从与 TWAIN 兼容的扫描应用程序启动 Epson Scan 2。有关详细信息，请参见应用程序帮助。

在 Windows 上启动

注释：
对于 Windows Server 操作系统，请确保安装了**桌面体验**功能。

- ❑ Windows 10/Windows Server 2016
  单击“开始”按钮，然后选择 EPSON > Epson Scan 2。
- ❑ Windows 8.1/Windows 8/Windows Server 2012 R2/Windows Server 2012
  在搜索超级按钮中输入应用程序名称，然后选择显示的图标。

❏ Windows 7/Windows Vista/Windows XP/Windows Server 2008 R2/Windows Server 2008/Windows Server 2003 R2/Windows Server 2003

单击开始按钮，然后依次选择**所有程序**或**程序** > EPSON > Epson Scan 2> Epson Scan 2。

在 Mac OS 上启动

注释：

Epson Scan 2 不支持 Mac OS 快速用户切换功能。关闭快速用户切换功能。

选择**前往** > **应用程序** > Epson Software > Epson Scan 2。

相关信息

➡ "使用 Epson Scan 2 进行扫描"内容请参见第124页。

➡ "安装最新的应用程序"内容请参见第179页。

添加网络扫描仪

在使用 Epson Scan 2 之前，您需要添加网络扫描仪。

1. 启动软件，然后单击**扫描仪设置**屏幕上的**添加**。

   注释：

   ❏ 如果**添加**灰显，请单击**启用编辑**。

   ❏ 如果显示 Epson Scan 2 的主屏幕，则表示其已连接到扫描仪。如果要连接到其他网络，请选择**扫描仪** > **设置**以打开**扫描仪设置**屏幕。

2. 添加网络扫描仪。输入以下各项，然后单击**添加**。

   ❏ **型号**：选择要连接到的扫描仪。

   ❏ **名称**：输入扫描仪名称（最多 32 个字符）。

   ❏ **搜索网络**：当计算机和扫描仪位于同一个网络时，将显示 IP 地址。如果未显示该地址，请单击 按钮。如果仍未显示 IP 地址，请单击**输入地址**，然后直接输入 IP 地址。

3. 在**扫描仪设置**屏幕上选择扫描仪，然后单击**确定**。

用于从计算机中配置扫描的应用程序 (Document Capture Pro)

Document Capture Pro* 应用程序可供用户配置本产品通过网络发送至计算机的扫描图像的设置。

检查完扫描图像后，可以在计算机上配置各种扫描设置，如文件保存格式、扫描图像保存位置以及转发目标。有关使用该应用程序的详细信息，请参见 Document Capture Pro 帮助。

*此名称适用于 Windows 操作系统。对于 Mac OS，名称为 Document Capture。对于 Windows Server，名称为 Document Capture Pro Server。

在 Windows 上启动

❑ Windows 10/Windows Server 2016

单击“开始”按钮，然后选择 Epson Software > Document Capture Pro。

❑ Windows 8.1/Windows 8/Windows Server 2012 R2/Windows Server 2012

在搜索超级按钮中输入应用程序名称，然后选择显示的图标。

❑ Windows 7/Windows Vista/Windows XP/Windows Server 2008 R2/Windows Server 2008/Windows Server 2003 R2/Windows Server 2003

单击“开始”按钮，然后选择**所有程序**或**程序** > Epson Software > Document Capture Pro。

在 Mac OS 上启动

选择**前往** > **应用程序** > Epson Software > Document Capture。

相关信息

➡ "使用计算机上注册的设置进行扫描 (Document Capture Pro)"内容请参见第114页。

➡ "安装最新的应用程序"内容请参见第179页。

用于配置传真操作和发送传真的应用程序 (FAX Utility)

FAX Utility 是一款供用户配置从计算机发送传真所需的各种设置的应用程序。可以创建或编辑发送传真时使用的联系人列表，配置为将收到的传真以 PDF 格式保存在计算机上等等。有关详细信息，请参见应用程序帮助。

注释：

❑ 不支持 Windows Server 操作系统。

❑ 安装 FAX Utility 之前，请确保已经安装了此一体机的打印机驱动程序，此驱动程序不包括 PostScript 打印机驱动程序和爱普生通用打印机驱动程序。

在 Windows 上启动

❑ Windows 10

单击“开始”按钮，然后选择 Epson Software > FAX Utility。

❑ Windows 8.1/Windows 8

在搜索超级按钮中输入应用程序名称，然后选择显示的图标。

❑ Windows 7/Windows Vista/Windows XP

单击“开始”按钮，然后依次选择**所有程序**（或**程序**）> Epson Software > FAX Utility。

在 Mac OS 上启动

从 菜单中选择**系统偏好** > **打印机和扫描仪**（或**打印和扫描**、**打印和传真**），然后选择本产品（传真）。单击**选项与耗材** > **实用工具** > **打开打印机实用工具**。

相关信息

➡ "在计算机上接收传真"内容请参见第159页。

➡ "安装最新的应用程序"内容请参见第179页。

用于发送传真的应用程序（PC-FAX 驱动程序）

PC-FAX 是一种驱动程序，可以直接从计算机上将在单独应用程序中创建的文档作为传真发送。PC-FAX 驱动程序在安装 FAX Utility 时安装。有关详细信息，请参见应用程序帮助。

注释：

❑ 不支持 Windows Server 操作系统。

❑ 操作因用于创建文档的应用程序而异。有关详细信息，请参见应用程序帮助。

从 Windows 访问

在应用程序中，从**文件**菜单选择**打印**或**打印设置**。选择您的产品 (FAX)，然后单击**首选项**或**属性**。

从 Mac OS 访问

在应用程序中，从**文件**菜单选择**打印**。选择您的产品作为**打印机**设置，然后从弹出菜单选择**传真设置**或**收件人设置**。

相关信息

➡ "从计算机发送传真"内容请参见第156页。

➡ "用于配置传真操作和发送传真的应用程序 (FAX Utility)"内容请参见第177页。

用于打印网页的应用程序 (E-Web Print)（仅限 Windows）

E-Web Print 是一款供用户使用各种版面轻松打印网页的应用程序。有关详细信息，请参见应用程序帮助。您可以在 E-Web Print 工具栏上的 E-Web Print 菜单中访问帮助信息。

注释：

❑ 不支持 Windows Server 操作系统。

❑ 请从下载网站了解支持的浏览器和应用程序最新版本。

启动

安装 E-Web Print 后，它会显示在浏览器中。单击**打印**或**剪贴**。

软件更新工具 (EPSON Software Updater)

EPSON Software Updater 是一款检查互联网上是否有全新或更新版软件并进行安装的应用程序。您还可以更新本产品的固件和手册。

注释：

不支持 Windows Server 操作系统。

安装方法

从爱普生网站下载 EPSON Software Updater。

如果使用 Windows 计算机并且无法从网站下载该工具，请使用附带提供的软件光盘进行安装。

http://www.epson.com.cn

在 Windows 上启动

❑ Windows 10

单击“开始”按钮，然后选择 Epson Software > EPSON Software Updater。

❑ Windows 8.1/Windows 8

在搜索超级按钮中输入应用程序名称，然后选择显示的图标。

❑ Windows 7/Windows Vista/Windows XP

单击“开始”按钮，然后选择**所有程序**（或**程序**）> Epson Software > EPSON Software Updater。

注释：
通过单击桌面任务栏上的本产品图标，然后选择Software Update，也可以启动 EPSON Software Updater。

在 Mac OS 上启动

选择**前往** > **应用程序** > Epson Software > EPSON Software Updater。

安装最新的应用程序

注释：
重新安装应用程序时，需要先将其卸载。

1. 确保本产品和计算机可用于通讯，并且本产品已连接至互联网。

2. 启动 EPSON Software Updater。

   以下示例屏幕截图是在 Windows 上生成的。

3. 对于 Windows，请选择您的打印机，然后单击 检查最新的可用应用程序。

4. 选择要安装或更新的项目，然后单击屏幕右下角的安装按钮。

> **重要：**
> 更新完成前，请勿关闭打印机电源或拔下打印机电源插头，否则可能会导致打印机出现故障。

注释：

❑ 可从爱普生网站下载最新的应用程序。

http://www.epson.com.cn

❑ 如果使用 Windows Server 操作系统，则无法使用 Epson Software Updater。从爱普生网站下载最新的应用程序。

相关信息

➡ "软件更新工具 (EPSON Software Updater)"内容请参见第178页。

安装 PostScript 打印机驱动程序

安装 PostScript 打印机驱动程序 - Windows

1. 通过以下选项之一开始安装过程。

   ❑ **使用本产品随附的软件光盘。**

   将软件光盘插入到计算机中，访问以下文件夹路径，然后运行 SETUP64.EXE（或 SETUP.EXE）。

   Driver\PostScript\WINX64（或 WINX86）\SETUP\SETUP64.EXE（或 SETUP.EXE）

   ❑ **使用网站。**

   在以下网站上访问您的产品所在的网页，下载 PostScript3 打印机驱动程序，然后运行执行文件。

   http://support.epson.net/

2. 选择本产品。

3. 请按屏幕提示进行操作。

4. 选择网络连接或 USB 连接作为连接方法。

   ❑ **对于网络连接。**

   此时将显示同一网络中可用的打印机列表。

   选择要使用的打印机。

   ❑ **对于 USB 连接。**

   按屏幕提示将打印机连接到计算机。

5. 按屏幕提示安装 PostScript 打印机驱动程序。

安装 PostScript 打印机驱动程序 - Mac OS

首先从爱普生支持网站下载打印机驱动程序，然后进行安装。

http://support.epson.net/

安装打印机驱动程序时需要使用本产品的 IP 地址。

选择本产品主屏幕上的网络图标，然后选择活动连接方式以确认本产品的 IP 地址。

添加打印机驱动程序（仅适用于 Mac OS）

1. 依次选择 菜单中的**系统偏好** > **打印机与扫描仪**（或**打印与扫描**、**打印与传真**）。
2. 单击 +，然后选择**添加其他打印机或扫描仪**。
3. 选择本产品，然后单击**添加**。

   注释：
   - ❑ 如果未列出本产品，请检查本产品是否正确连接到计算机并且是否已开启。
   - ❑ 对于 USB、IP 或 Bonjour 连接，请在添加打印机驱动程序后手动设置进纸器选件。

安装爱普生通用打印机驱动程序（仅适用于 Windows）

爱普生通用打印机驱动程序是一种兼容 PCL6 的通用打印机驱动程序。安装此打印机驱动程序后*，您可以从支持该打印机驱动程序的任意一台爱普生产品进行打印。

* 由于这是一款通用打印机驱动程序，相比专为本产品设计的打印机驱动程序，可用的打印功能会受到限制。

将本产品与计算机连接至同一网络，然后按照以下步骤安装打印机驱动程序。

1. 从爱普生支持网站下载驱动程序的可执行文件。

   http://support.epson.net/
2. 双击可执行文件。
3. 按屏幕提示完成剩余安装操作。

   注释：
   如果使用的是 Windows 计算机，且无法从网站下载驱动程序，请从本产品附带的软件光盘安装驱动程序。访问“Driver\Universal”。

卸载应用程序

以管理员身份登录计算机。在计算机提示时输入管理员密码。

卸载应用程序 - Windows

1. 按 ⏻ 按钮以关闭本产品。

2. 退出所有运行的应用程序。

3. 打开**控制面板**：
   - ❑ Windows 10/Windows Server 2016
     单击开始按钮，然后选择 **Windows 系统** > **控制面板**。
   - ❑ Windows 8.1/Windows 8/Windows Server 2012 R2/Windows Server 2012
     选择**桌面** > **设置** > **控制面板**。
   - ❑ Windows 7/Windows Vista/Windows XP/Windows Server 2008 R2/Windows Server 2008/Windows Server 2003 R2/Windows Server 2003
     单击开始按钮，然后选择**控制面板**。

4. 打开**卸载程序**（或**添加或删除程序**）：
   - ❑ Windows 10/Windows 8.1/Windows 8/Windows 7/Windows Vista/Windows Server 2016/Windows Server 2012 R2/Windows Server 2012/Windows Server 2008 R2/Windows Server 2008
     在**程序**中选择**卸载程序**。
   - ❑ Windows XP/Windows Server 2003 R2/Windows Server 2003
     单击**添加或删除程序**。

5. 选择您要卸载的应用程序。
   如果存在任何打印任务，则无法卸载打印机驱动程序。卸载前，请删除待打印的任务或等待其完成。

6. 卸载应用程序：
   - ❑ Windows 10/Windows 8.1/Windows 8/Windows 7/Windows Vista/Windows Server 2016/Windows Server 2012 R2/Windows Server 2012/Windows Server 2008 R2/Windows Server 2008
     单击**卸载/更改**或**卸载**。
   - ❑ Windows XP/Windows Server 2003 R2/Windows Server 2003
     单击**更改/删除**或**删除**。

   注释：
   如果显示**用户帐户控制**窗口，请单击**继续**。

7. 请按屏幕提示进行操作。

卸载应用程序 - Mac OS

1. 使用 EPSON Software Updater 下载卸载器。
   下载卸载器后，您不需要在每次卸载应用程序时再次下载它。

2. 按 ⏻ 按钮以关闭本产品。

3. 要卸载打印机驱动程序或 PC-FAX 驱动程序，请从 菜单 > **打印机和扫描仪**（或**打印和扫描**、**打印和传真**）中选择**系统首选项**，然后从已启用的打印机列表中删除本产品。

4. 退出所有运行的应用程序。

5. 选择**前往** > **应用程序** > Epson Software > **卸载器**。

6. 选择您要卸载的应用程序，然后单击**卸载**。

> **重要：**
> 卸载器将删除计算机上所有爱普生喷墨打印机的驱动程序。如果您使用多个爱普生喷墨打印机，而只想删除部分驱动程序，请先删除所有驱动程序，然后重新安装所需的打印机驱动程序。

注释：
如果您无法在应用程序列表中找到要卸载的应用程序，则不能使用卸载器卸载。在这种情况下，选择**前往** > **应用程序** > **Epson Software**，选择要卸载的应用程序，然后将其拖动到废纸篓。

使用网络服务进行打印

使用互联网上提供的 Epson Connect 服务时，您可以在任何时间、任何地点使用智能手机、平板电脑或笔记本电脑进行打印。要使用此服务，需要在 Epson Connect 中注册用户和打印机。

互联网上提供以下功能。

- 电子邮件打印

  如果将带文档或图像等附件的电子邮件发送到已分配给本产品的电子邮件地址，您可以从远程位置（如家里或办公室里的本产品）打印该电子邮件和附件。

- Epson iPrint

  此应用程序适用于 iOS 和 Android，它可让您从智能手机或平板电脑进行打印或扫描。您可以将文档、图像和网站直接发送到位于同一无线网络的一体机，对其进行打印。

- 扫描至云 (Cloud)

  此应用程序可让您将想要打印的扫描数据发送到另一台一体机。您还可以将扫描数据上传到可用的云 (Cloud) 服务。

- 远程打印驱动程序

  这是远程打印驱动程序所支持的共享驱动程序。使用处于远程位置的本产品进行打印时，您可以通过在常规应用程序窗口中更改本产品进行打印。

有关详细信息，请参见 Epson Connect 网络门户。

https://www.epsonconnect.com/

相关信息

➡ "使用 Epson iPrint"内容请参见第93页。

故障排除

检查本产品状态

检查液晶显示屏上的信息

如果液晶显示屏上显示一条错误信息，请按照屏幕提示或下面的解决方法解决问题。

错误信息	解决方案
打印机错误。关闭然后重新打开电源。详情请参见您的文档。	❑ 取出打印机中的所有打印纸或保护材料，并取下进纸器。如果关闭然后重新打开电源后仍然显示错误信息，请与爱普生认证服务机构联系。 ❑ 当显示下列错误代码时，请检查每个打印纸来源中可以装入的最大页数。 000181、000184
打印机错误。有关详细信息，请参阅您的文档。可使用非打印功能。	打印机可能已损坏。请联系爱普生认证服务机构或授权的爱普生服务提供商申请维修事宜。但是，打印以外的功能（如扫描）均可使用。
打印机错误。有关详细信息，请参阅您的文档。	打印机可能已损坏。请联系爱普生认证服务机构或授权的爱普生服务提供商申请维修事宜。
XX 中缺纸。请装纸。打印纸尺寸：XX/打印纸类型：XX	装入打印纸，然后将进纸器插入到底。
安装的进纸器太多。关闭电源并取下额外部件。请参阅文档了解详情。	最多可安装两个进纸器选件。对于其他的进纸器选件，请按照与安装相反的步骤将它们拆下。
无法打印，因为 XX 发生故障。您可以从另一个进纸器打印。	关闭电源然后再打开，接着重新插入进纸器。如果仍显示错误信息，请联系爱普生认证服务机构或授权的爱普生服务提供商申请维修事宜。
您需要更换墨包。	为确保获取高质量的打印输出和保护打印头，当本产品指示需要更换墨包时，墨包中仍含有一定量墨水作为安全余量。更换新墨包。
打印纸设置自动显示设置为关。部分功能可能不可用。详细信息请参见相关文档。	禁用**打印纸设置自动显示**后将无法使用 AirPrint。
未检测到拨号音。	通过选择**设置** > **常规设置** > **传真设置** > **基本设置** > **线路类型**，然后选择 PBX 可能可以解决此问题。如果您的电话系统需要外部访问代码才能接通外线，请在选择 PBX 后设置访问代码。输入外部传真号时，请使用 #（井号）替代实际访问代码。这可确保连接更加安全。 如果仍然显示错误消息，请将**拨号音检测**设置禁用。不过，禁用此功能可能会丢失传真号码的第一位数字，进而将传真发送到错误的号码。

错误信息	解决方案
由于传真数据容量已满，传真接收失败。触摸主屏幕底部的状态了解详细信息。	接收到的传真可能会因以下原因而未处理并发生阻塞。 ❏ 因发生一体机错误而无法进行打印。 清除一体机错误。要检查错误详细信息和解决方法，请按 [i] 按钮，然后选择**打印机状态**。 ❏ 无法保存在计算机或存储设备中。 要检查接收的传真是否已经保存，请按 [i] 按钮，然后选择**任务状态**。要保存接收的传真，请打开计算机或将存储设备连接到本产品。
IP 地址和子网掩码组合无效。请参阅您的文档了解详细信息。	请与您的本产品管理员联系。
更新根证书，使用云 (Cloud) 服务。	请与您的本产品管理员联系。
通过计算机检查打印机的端口设置(如 IP 地址)或打印机驱动程序是否正确。	确保按以下方式，从**打印机**菜单中的**属性** > **端口**中正确选择了打印机端口。 为 USB 连接选择“USBXXX”，或者为网络连接选择“EpsonNet Print 端口”。
通过计算机检查端口设置或打印机驱动程序是否正确。请参阅文档了解详情。	
恢复模式	请与您的本产品管理员联系。

相关信息

➡ "客户支持"内容请参见第250页。
➡ "软件更新工具 (EPSON Software Updater)"内容请参见第178页。
➡ "安装最新的应用程序"内容请参见第179页。

状态菜单上的错误代码

如果任务没有成功完成，检查每一项任务历史上显示的错误代码。要检查错误代码，可以按 [i] 按钮，然后选择**任务状态**。有关问题及解决方法，请参见下表。

有关**传真设置**详情，请参见《管理员指南》。

代码	问题	解决方法
001	本产品由于电源故障关闭。	–
101	内存已满。	尝试以下方法来缩减打印任务量。 ❏ 降低打印质量和分辨率。 ❏ 更改格式设置。 ❏ 减少打印任务中使用的图像、字母或字体数量。

代码	问题	解决方法
102	由于缺少可用内存，逐份打印失败。	❑ 选择**设置** > **常规设置** > **系统管理** > **清除内存数据** > **PDL 字体、宏**，然后清除下载的字体和宏。 ❑ 尝试以下方法来缩减打印任务量。如果不想使用这些方法，请尝试一次打印一份。 ❑ 降低打印质量和分辨率。 ❑ 更改格式设置。 ❑ 减少打印任务中使用的图像、字母或字体数量。
103	由于缺少可用内存，打印质量下降。	如果不想降低打印质量，请尝试以下方法来缩减打印任务量。 ❑ 更改格式设置。 ❑ 减少打印任务中使用的图像、字母或字体数量。
104	由于缺少可用内存，逆序打印失败。	❑ 选择**设置** > **常规设置** > **系统管理** > **清除内存数据** > **PDL 字体、宏**，然后清除下载的字体和宏。 ❑ 如果要进行逆序打印，请尝试以下方法来缩减打印任务量。 ❑ 降低打印质量和分辨率。 ❑ 更改格式设置。 ❑ 减少打印任务中使用的图像、字母或字体数量。
106	由于访问控制设置，无法通过计算机打印。	请与您的本产品管理员联系。
107	用户验证失败。任务已取消。	❑ 请确保用户名称和密码正确。 ❑ 选择**设置** > **常规设置** > **系统管理** > **安全设置** > **访问控制**。启用用户限制功能，允许该任务不使用验证信息。
108	机密任务数据在本产品电源关闭时被删除。	–
109	已删除接收的传真。	–
110	由于装入的打印纸不支持双面打印，因此仅能执行单面打印任务。	如果想要执行双面打印，请装入支持双面打印的打印纸。
111	可用内存不足。	尝试以下方法来缩减打印任务量。 ❑ 降低打印质量和分辨率。 ❑ 更改格式设置。 ❑ 减少打印任务中使用的图像、字母或字体数量。

代码	问题	解决方法
120	无法与使用开放平台连接的服务器通讯。	确保服务器或网络未发生错误。
201	内存已满。	❑ 从**状态**中的**任务状态**打印接收到的传真。 ❑ 从**状态**中的**任务状态**删除保存在收件箱的已接收传真。 ❑ 如果向单一目标发送单色传真，则可使用“直接发送”进行发送。 ❑ 将原稿分为两份或更多份分批发送。
202	接收装置的线路断开。	稍等片刻后重试。
203	产品检测不到拨号音。	❑ 请确保电话线连接正确且正常工作。 ❑ 本产品连接到 PBX 或终端适配器时，将**线路类型**设置更改为 **PBX**。 ❑ 选择**设置** > **常规设置** > **传真设置** > **基本设置** > **拨号音检测**，然后禁用拨号音设置。
204	接收装置正忙。	稍等片刻后重试。
205	接收装置无应答。	稍等片刻后重试。
206	电话线未正确连接至本产品的 LINE 端口和 EXT. 端口。	查看本产品 LINE 端口和 EXT. 端口的连接情况。
207	此产品未连接到电话线。	将电话线连接至电话线路。
208	传真无法发送到某些指定的收件人。	在“传真”菜单中从**传真报告**打印先前传真的**传真日志**或**最后传输**报告，以便检查失败的目标。如果启用了**保存失败数据**设置，可以从**状态**中的**任务状态**重新发送传真。
301	存储设备中没有足够的可用存储空间来保存数据。	❑ 增加存储设备中的存储空间。 ❑ 减少文档数量。 ❑ 降低扫描分辨率或增加压缩比率，以缩减扫描图像的大小。
302	存储设备已写保护。	禁用存储设备的写保护。
303	尚未创建文件夹来保存扫描的图像。	插入另一个存储设备。
304	存储设备已移除。	重新插入存储设备。
305	将数据保存到存储设备时发生错误。	如果是从计算机访问外部设备，稍等片刻后重试。
306	内存已满。	等到其他正在进行的任务结束。

代码	问题	解决方法
311	发生了 DNS 错误。	❑ 选择**设置** > **常规设置** > **网络设置** > **高级** > TCP/IP，然后检查 DNS 设置。 ❑ 检查服务器、计算机或接入点的 DNS 设置。
312	发生验证错误。	选择**设置** > **常规设置** > **网络设置** > **高级** > **电子邮件服务器** > **服务器设置**，然后检查服务器设置。
313	发生通讯错误。	❑ 打印网络连接报告，检查本产品是否连接至网络。 ❑ 选择**设置** > **常规设置** > **网络设置** > **高级** > **电子邮件服务器** > **服务器设置**，然后检查电子邮件服务器设置。可通过运行连接检查来检查错误原因。 ❑ 设置的验证方法可能与电子邮件服务器的验证方法不匹配。如果选择**关**作为验证方法，请确保电子邮件服务器的验证方式设置为“无”。
314	数据尺寸超出附加文件的最大尺寸。	❑ 增加扫描设置中的**附加文件大小上限**设置。 ❑ 降低扫描分辨率或增加压缩比率，以缩减扫描图像的大小。
315	内存已满。	等待其他进行中的任务结束后重试。
321	发生了 DNS 错误。	❑ 选择**设置** > **常规设置** > **网络设置** > **高级** > TCP/IP，然后检查 DNS 设置。 ❑ 检查服务器、计算机或接入点的 DNS 设置。
322	发生验证错误。	检查**位置**设置。
323	发生通讯错误。	❑ 检查**位置**设置。 ❑ 打印网络连接报告，检查本产品是否连接至网络。
324	指定文件夹中已存在一个同名文件。	❑ 删除同名文件。 ❑ 更改**文件设置**中的文件名前缀。
325 326	指定文件夹中的可用存储空间不足。	❑ 增加指定文件夹中的存储空间。 ❑ 减少文档数量。 ❑ 降低扫描分辨率或增加压缩比率，以缩减扫描图像的大小。
327	内存已满。	等到其他正在进行的任务结束。
328	目标错误或目标不存在。	检查**位置**设置。

代码	问题	解决方法
331	发生通讯错误。	打印网络连接报告，检查本产品是否连接至网络。
332	没有足够的可用存储空间来将扫描的图像保存到目标存储器中。	减少文档数量。
333	未找到目标，因为在发送扫描图像之前目标信息已经上载到服务器。	再次选择目标。
334	发送扫描图像时发生错误。	–
341	发生通讯错误。	❑ 检查本产品和计算机之间的连接。如果通过网络连接，请打印网络连接报告，检查本产品是否连接至网络。 ❑ 请确保 Document Capture Pro 已安装到计算机上。 ❑ 如果无法解决问题，请联系本产品管理员。
401	存储设备中没有足够的可用存储空间来保存数据。	增加存储设备中的存储空间。
402	存储设备已写保护。	禁用存储设备的写保护。
404	存储设备已移除。	重新插入存储设备。
405	将数据保存到存储设备时发生错误。	❑ 重新插入存储设备。 ❑ 将不同的存储设备用于通过**创建保存文件夹**功能创建的文件夹。
411	发生了 DNS 错误。	❑ 选择**设置** > **常规设置** > **网络设置** > **高级** > TCP/IP，然后检查 DNS 设置。 ❑ 检查服务器、计算机或接入点的 DNS 设置。 ❑ 如果无法解决问题，请联系本产品管理员。
412	发生验证错误。	选择**设置** > **常规设置** > **网络设置** > **高级** > **电子邮件服务器** > **服务器设置**，然后检查服务器设置。 如果无法解决问题，请联系本产品管理员。

代码	问题	解决方法
413	发生通讯错误。	❑ 选择**设置** > **常规设置** > **网络设置** > **高级** > **电子邮件服务器** > **服务器设置**，然后检查电子邮件服务器设置。可通过运行连接检查来检查错误原因。 ❑ 设置的验证方法可能与电子邮件服务器的验证方法不匹配。如果选择**关**作为验证方法，请确保电子邮件服务器的验证方式设置为“无”。 ❑ 打印网络连接报告，检查本产品是否连接至网络。 如果无法解决问题，请联系本产品管理员。
421	发生了 DNS 错误。	❑ 选择**设置** > **常规设置** > **网络设置** > **高级** > **TCP/IP**，然后检查 DNS 设置。 ❑ 检查服务器、计算机或接入点的 DNS 设置。 ❑ 如果无法解决问题，请联系本产品管理员。
422	发生验证错误。	选择**设置** > **常规设置** > **传真设置** > **接收设置** > **保存/转发设置**，然后检查在**目标**中选择的文件夹设置。
423	发生通讯错误。	❑ 打印网络连接报告，检查本产品是否连接至网络。 ❑ 选择**设置** > **常规设置** > **传真设置** > **接收设置** > **保存/转发设置**，然后检查在**目标**中选择的文件夹设置。 ❑ 如果无法解决问题，请联系本产品管理员。
425	转发目标文件夹中的可用存储空间不足。	增加转发目标文件夹中的存储空间。
428	目标错误或目标不存在。	选择**设置** > **常规设置** > **传真设置** > **接收设置** > **保存/转发设置**，然后检查在**目标**中选择的文件夹设置。

相关信息

➡ "网络设置"内容请参见第54页。
➡ "使用网络服务进行打印"内容请参见第183页。
➡ "可用打印纸和容量（消耗品/耗材）"内容请参见第26页。
➡ "无法将扫描的图像保存到共享文件夹"内容请参见第211页。

检查本产品状态 - Windows

1. 访问打印机驱动程序窗口。

2. 单击**维护**标签上的 EPSON Status Monitor 3，然后单击**详细信息**。

   您可以检查本产品状态、墨量和错误状态。

   注释：
   如果 **EPSON Status Monitor 3** 已禁用，则单击**维护**标签上的**扩展设置**，然后选择**启用 EPSON Status Monitor 3**。

相关信息

➡ "访问打印机驱动程序"内容请参见第60页。

检查本产品状态 - Mac OS

1. 从 菜单中选择**系统偏好** > **打印机和扫描仪**（或**打印和扫描**、**打印和传真**），然后选择本产品。

2. 单击**选项与耗材** > **实用工具** > **打开打印机实用工具**。

3. 单击 EPSON Status Monitor。

   您可以检查本产品状态、墨量和错误状态。

检查软件状态

将软件更新为最新版本也许能解决某些问题。要检查软件状态，请使用软件更新工具。

相关信息

➡ "软件更新工具 (EPSON Software Updater)"内容请参见第178页。
➡ "安装最新的应用程序"内容请参见第179页。

取出夹纸

按照本产品操作面板上的屏幕提示找到并取出包括碎纸在内的夹纸。液晶显示屏会显示动画，指导您如何移除夹纸。

注意：
当您的手在本产品中时，请不要触摸操作面板上的按钮。如果本产品开始运行，可能会造成人身伤害。注意不要碰触突出的部件，以避免受伤。

重要：
请小心取出夹纸。取纸用力过猛可能会损坏本产品。

未正确进纸

检查以下各项，然后采取相应措施解决该问题。

- ❏ 将本产品放置在平坦的表面并在建议的环境条件下运行。
- ❏ 使用本产品支持的打印纸。
- ❏ 请遵循打印纸处理注意事项。
- ❏ 装入的打印纸不要超出指定的最大张数。将普通纸装入进纸器时，装入时请不要高于侧导轨上的 符号所指示的界线。对于照片纸等厚打印纸，装入时请不要高于侧导轨上的 符号所指示的界线。将普通纸装入后进纸器时，装入的打印纸不要高过侧导轨上的三角形符号指示的界线。
- ❏ 确保打印纸尺寸和打印纸类型设置与本产品中实际装入的打印纸尺寸和打印纸类型匹配。
- ❏ 如果频繁出现进纸问题，请从另一个打印纸来源进纸。

相关信息

➡ "环境规格"内容请参见第231页。
➡ "打印纸处理注意事项"内容请参见第29页。
➡ "可用打印纸和容量（消耗品/耗材）"内容请参见第26页。
➡ "打印纸类型列表"内容请参见第35页。

夹纸

- ❏ 按照正确的方向装入打印纸，沿打印纸的边缘滑动侧导轨。
- ❏ 如果装入了几张打印纸，请一次装入一张打印纸。

相关信息

➡ "取出夹纸"内容请参见第191页。
➡ "在进纸器中装入打印纸"内容请参见第29页。
➡ "在后进纸器中装入打印纸"内容请参见第32页。

打印纸进纸歪斜

按照正确的方向装入打印纸，沿打印纸的边缘滑动侧导轨。

相关信息

➡ "在进纸器中装入打印纸"内容请参见第29页。
➡ "在后进纸器中装入打印纸"内容请参见第32页。

一次进纸多张

- ❏ 一次装入一张打印纸。
- ❏ 在手动双面打印过程中，如果多张打印纸同时送入，请取出本产品中装入的所有打印纸，然后再重新装入打印纸。

未从进纸器选件进纸

如果您已添加进纸器选件，则需要在打印机驱动程序中进行设置。

相关信息

➡ "在打印机驱动程序中设置进纸器选件 - Windows"内容请参见第242页。
➡ "在打印机驱动程序中设置进纸器选件 - Mac OS"内容请参见第242页。

出现缺纸错误

如果在后进纸器中有纸的情况下出现缺纸错误，请在后进纸器中央重新装入打印纸。

原稿无法送入 ADF

❏ 使用 ADF 支持的原稿。
❏ 按照正确方向装入原稿，然后滑动 ADF 侧导轨，使其靠着原稿的边缘。
❏ 清洁 ADF 的内部。
❏ 装入的原稿不要超过 ADF 侧导轨上三角符号所标示的界线。

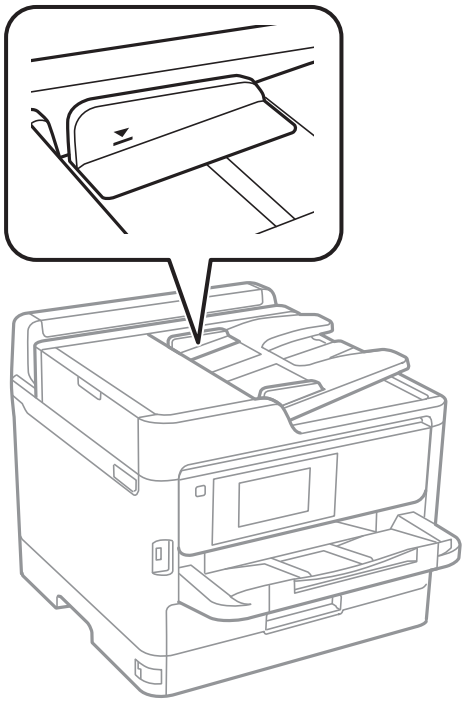

❏ 检查 ADF 图标是否出现在屏幕底部。如果没有出现，请再次放置原稿。

相关信息

➡ "ADF 可以使用的原稿"内容请参见第36页。
➡ "将原稿放置在 ADF 上"内容请参见第37页。
➡ "清洁 ADF"内容请参见第170页。

电源和操作面板问题

电源未打开

❏ 确保电源线已插牢。

❏ 长按 ⏻ 按钮。

电源未关闭

长按 ⏻ 按钮。如果仍无法关闭本产品电源，请拔下电源线。要防止打印头变干，请通过按 ⏻ 按钮重新打开本产品电源，然后将其关闭。

自动关机

❏ 选择**设置** > **常规设置** > **基本设置** > **关机设置**，然后禁用**待机时关机**和**断开时关机**设置。

❏ 选择**设置** > **常规设置** > **基本设置**，然后禁用**关机定时器**设置。

注释：
您的产品是否具备**关机设置**和**关机定时器**功能取决于您购买产品的国家/地区。

液晶显示屏变黑

本产品处于睡眠模式。点按液晶显示屏上的任何位置即可将一体机恢复为之前的状态。

触摸屏无响应

❏ 触摸屏上贴有保护标签时，光学触摸屏可能没有响应。

❏ 请关闭本产品电源，使用软干布擦拭屏幕。如果屏幕上有污迹，也可能没有响应。

无法在操作面板上执行操作

如已启用用户功能限制，则需要提供用户 ID 和密码才能打印。如果不知道密码，请联系您的产品管理员。

无法从计算机打印

检查连接（USB）

❏ 将 USB 数据线牢固连接到本产品和计算机上。

❑ 如果使用 USB 集线器，请尝试将本产品直接连接到计算机。

❑ 如果无法识别 USB 数据线，请更改端口或更换 USB 数据线。

❑ 如果本产品无法使用 USB 连接执行打印，请尝试以下解决方法。

将 USB 数据线与计算机断开。右键单击计算机上显示的本产品图标，然后选择**删除设备**。接下来，将 USB 数据线连接至计算机，然后进行试印。

按照本手册中用于更改与计算机的连接方法的以下步骤重置 USB 连接。有关详细信息，请参阅下面的相关信息链接。

检查连接（网络）

❑ 选择**设置** > **常规设置** > **网络设置** > **连接检查**，然后打印网络连接报告。如果报告显示网络连接失败，请检查网络连接报告，然后联系本产品管理员。

❑ 如果无法解决问题，请联系本产品管理员。

检查软件和数据

❑ 确保安装爱普生原装正品打印机驱动程序。如果未安装爱普生原装正品打印机驱动程序，可用功能会受限制。我们建议使用爱普生原装正品打印机驱动程序。有关详细信息，请参阅下面的相关信息链接。

❑ 如果打印较大数据大小的图像，则计算机可能会耗尽内存。以较低的分辨率或较小的尺寸打印图像。

相关信息

➡ "检查爱普生原装正品打印机驱动程序"内容请参见第195页。

检查爱普生原装正品打印机驱动程序

可以使用以下方法之一检查您的计算机上是否安装了爱普生原装正品打印机驱动程序。

Windows

选择**控制面板** > **查看设备和打印机**（或**打印机**、**打印机和传真**），然后执行以下操作以打开“打印服务器属性”窗口。

❑ Windows 10/Windows 8.1/Windows 8/Windows 7/Windows Server 2016/Windows Server 2012 R2/Windows Server 2012/Windows Server 2008 R2

单击打印机图标，然后单击窗口顶部的**打印服务器属性**。

❑ Windows Vista/Windows Server 2008

右键单击**打印机**文件夹，然后单击**以管理员身份运行** > **服务器属性**。

❑ Windows XP/Windows Server 2003 R2/Windows Server 2003

从**文件**菜单中选择**服务器属性**。

单击**驱动程序**标签。如果打印机名称显示在列表中，则表明您的计算机上已安装了爱普生原装正品打印机驱动程序。

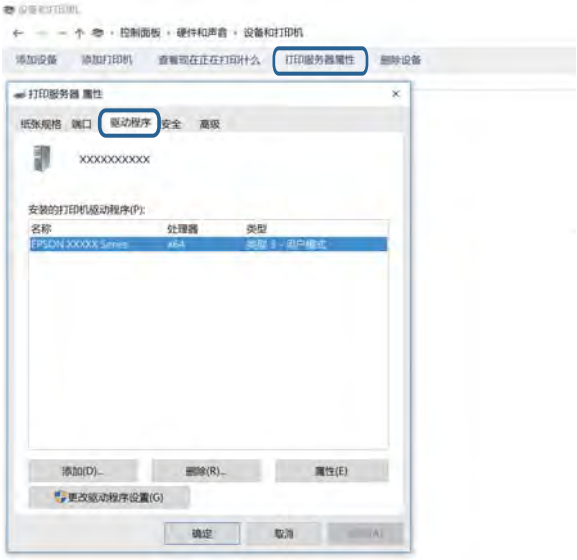

Mac OS

从 菜单中选择**系统偏好** > **打印机和扫描仪**（或**打印和扫描**、**打印和传真**），然后选择本产品。单击**选项与耗材**，如果窗口上显示**选项**标签和**实用工具**标签，则表明您的计算机上已安装了爱普生原装正品打印机驱动程序。

相关信息

➡ "安装最新的应用程序"内容请参见第179页。

从计算机检查本产品状态（Windows）

在打印机驱动程序的**维护**标签上单击**打印队列**，然后检查以下事项。

❑ 检查是否有任何暂停的打印任务。

如果仍有不需要的数据，请从**打印机**菜单中选择**取消所有文档**。

❑ 确保本产品未脱机或挂起。

如果本产品脱机或挂起，请从**打印机**菜单中清除脱机或者挂起设置。

❑ 请确保在**打印机**菜单中将自己的本产品选为默认打印机（在该菜单项上应有一个勾选标记）。

如果本产品未选择为缺省打印机，请将其设置为缺省打印机。如果**控制面板** > **查看设备和打印机**（或者**打印机**、**打印机和传真**）中显示多个图标，请按下文所述选择图标。

示例

USB 连接：EPSON XXXX 系列

网络连接：EPSON XXXX 系列（网络）

如果多次安装打印机驱动程序，可能会创建打印机驱动程序的副本。如果创建了诸如“EPSON XXXX 系列（副本 1）”等副本，请右键单击复制驱动程序的图标，然后单击**删除设备**。

❑ 确保按以下方式，从**打印机**菜单中的**属性** > **端口**中正确选择了打印机端口。

为 USB 连接选择“USBXXX”，或者为网络连接选择“EpsonNet Print 端口”。

从计算机检查本产品状态（Mac OS）

❑ 用户功能限制启用后本产品可能不会打印。请与您的本产品管理员联系。

❑ 请确保本产品状态不是**暂停**。

从 菜单 > **打印机和扫描仪**（或者**打印和扫描**、**打印和传真**）选择**系统偏好**，然后双击本产品。如果本产品已暂停，请单击**恢复**（或**恢复打印机**）。

无法从 iPhone 或 iPad 打印

❑ 将 iPhone 或 iPad 与本产品连接至同一个网络 (SSID)。

❑ 在以下菜单中启用**打印纸设置自动显示**。
设置 > **常规设置** > **打印机设置** > **打印纸来源设置** > **打印纸设置自动显示**

❑ 在 Web Config 上启用 AirPrint 设置。

相关信息

➡ "用于配置本产品操作的应用程序 (Web Config)"内容请参见第174页。

打印输出问题

调整打印质量

如果发现垂直线失准、图像模糊或水平条纹，请调整打印质量。

注释：
校准打印头后，如果环境或打印纸类型发生变化，则可能需要重新校准打印头。

1. 在进纸器 1 中装入 A4 尺寸的普通纸。
2. 在主屏幕上选择**设置**。
3. 选择**维护** > **打印质量调整**。
4. 按屏幕提示检查打印机以提高打印质量。
   如果显示一条建议您清洗打印头的信息，请执行打印头清洗。
5. 按照屏幕提示打印出打印头校准图案，然后校准打印头。
   ❑ 如果打印输出模糊，请根据此图案执行校准。
   查找并选择最密实的图案的编号。

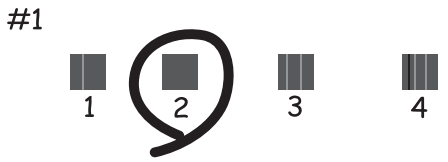

❑ 如果垂直格线不对齐，请根据此图案执行校准。
查找并选择垂直线失准程度最轻的图案的编号。

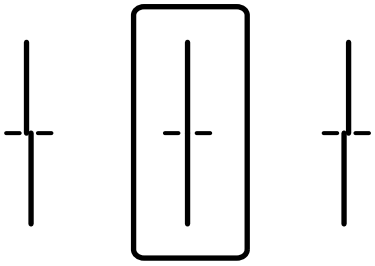

❑ 如果发现间距固定的水平条纹，请根据此图案执行校准。
查找并选择间隔最小和重叠最少的图案的编号。

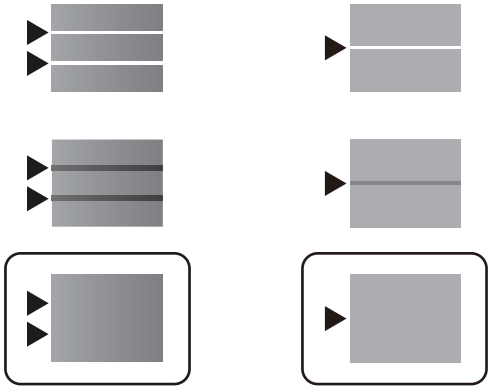

相关信息

➡ "在进纸器中装入打印纸"内容请参见第29页。

打印输出刮擦或色彩丢失

如果长时间未使用本产品，打印头喷嘴可能会堵塞，进而可能不会喷出墨滴。如果有任何打印头喷嘴堵塞，请执行喷嘴检查，然后清洗打印头。

相关信息

➡ "检查并清洗打印头"内容请参见第167页。

出现条纹

打印头喷嘴可能堵塞。执行喷嘴检查，以检查打印头喷嘴是否堵塞。如果有任何打印头喷嘴堵塞，请清洗打印头。

相关信息

➡ "检查并清洗打印头"内容请参见第167页。

以大约 3.3 厘米的间隔出现彩色条纹

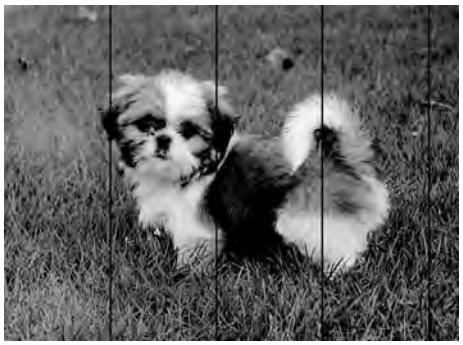

❑ 为本产品中所装的打印纸类型选择匹配的打印纸类型设置。

❑ 使用**打印质量调整**功能校准打印头。

❑ 在普通纸上打印时，请使用质量较高的设置进行打印。

相关信息

➡ "打印纸类型列表"内容请参见第35页。

➡ "调整打印质量"内容请参见第198页。

打印模糊、垂直条纹或失准

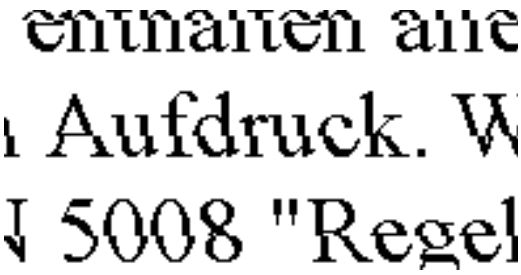

使用**打印质量调整**功能校准打印头。

相关信息

➡ "调整打印质量"内容请参见第198页。

即便在校准打印头后打印质量也没有改善

双向（或高速）打印期间，打印头将在朝两个方向移动时进行打印，此时垂直线可能失准。如果打印质量未改善，请禁用双向（或高速）设置。禁用此设置可能会降低打印速度。

❑ 操作面板

禁用**设置** > **常规设置** > **打印机设置**中的**双向**。

❑ Windows

在打印机驱动程序的**更多选项**标签上清除**高速**。

❑ Mac OS

从 菜单中选择**系统偏好** > **打印机和扫描仪**（或**打印和扫描**、**打印和传真**），然后选择本产品。单击**选项与耗材** > **选项**（或**驱动程序**）。选择**关**作为**高速打印**设置。

相关信息

➡ "存储设备的菜单选项"内容请参见第91页。

打印质量不佳

检查以下各项，查看是否因为打印中存在模糊打印、条纹、丢失颜色、褪色和失准而导致打印质量很差。

检查本产品

使用**打印质量调整**功能。

❑ 如果有任何打印头喷嘴堵塞，请执行喷嘴检查，然后清洗打印头。

❑ 校准打印头。

检查打印纸

❑ 使用本产品支持的打印纸。

❑ 请勿在受潮、破损或过旧的打印纸上进行打印。

❑ 如果打印纸卷曲或者信封有点鼓，请将其弄平整。

❑ 请勿在打印后立即叠放打印纸。

❑ 在打印输出完全变干后，再进行存档或展示。晾干打印输出时，避免阳光直射，请勿使用干燥器并且请勿触摸打印纸的打印面。

❑ 打印图像或照片时，爱普生建议使用爱普生原装正品打印纸，不要使用普通纸。在爱普生原装正品打印纸的可打印面进行打印。

检查打印设置

❑ 为本产品中所装的打印纸类型选择匹配的打印纸类型设置。

❑ 使用更高的质量设置进行打印。

检查墨包

❑ 使用爱普生原装正品墨包。本产品旨在根据使用爱普生原装正品墨包调色。使用非爱普生原装正品墨包可能会导致打印质量下降。

❏ 爱普生推荐阅读墨包包装上关于日期的信息，并按之使用墨包。

相关信息

➡ "调整打印质量"内容请参见第198页。
➡ "可用打印纸和容量（消耗品/耗材）"内容请参见第26页。
➡ "打印纸类型列表"内容请参见第35页。
➡ "打印纸处理注意事项"内容请参见第29页。

打印纸污损或刮擦

❏ 出现水平条纹或者打印纸顶部或底部污损时，请按正确方向装入打印纸，并将侧导轨滑动至打印纸边缘。

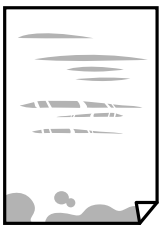

❏ 打印纸上出现垂直条纹或打印纸污损时，请清洁走纸通道。

❏ 将打印纸放在平坦表面上，检查打印纸是否卷曲。如果卷曲，请展平打印纸。

❏ 在厚打印纸上打印时，打印头离打印表面更近，有可能会刮擦打印纸。在此情况下，请启用减少刮擦设置。如果启用此设置，打印质量可能会下降，打印速度也可能会变慢。

❏ 操作面板

从主屏幕中选择**设置** > **常规设置** > **打印机设置**，然后启用**厚打印纸**。

❏ Windows

在打印机驱动程序的**维护**标签上，单击**扩展设置**，然后选择**厚打印纸和信封**。

❏ Mac OS

从 菜单中选择**系统偏好** > **打印机和扫描仪**（或**打印和扫描**、**打印和传真**），然后选择本产品。单击**选项与耗材** > **选项**（或**驱动程序**）。选择**开**作为**厚打印纸和信封**设置。

❏ 当执行手动双面打印时，确保在重新装入打印纸之前打印纸上的墨水已完全变干。

相关信息

➡ "在进纸器中装入打印纸"内容请参见第29页。
➡ "在后进纸器中装入打印纸"内容请参见第32页。

➡ "针对墨水涂污情况清洁走纸通道"内容请参见第170页。

自动双面打印期间打印纸污损

使用自动双面打印功能并打印高浓度数据（如图像和图形）时，将打印浓度设置为较低的值，将干燥时间设置为较长的值。

相关信息

➡ "打印机设置"内容请参见第50页。

打印的照片不容易干

您可能在照片纸的错误一面上打印。确保在可打印面上打印。

如果在照片纸的错误一面上打印，您需要清洁走纸通道。

相关信息

➡ "针对墨水涂污情况清洁走纸通道"内容请参见第170页。

图像或照片未按期望的颜色打印

通过操作面板进行打印时，缺省情况下会应用爱普生照片自动调整设置，具体取决于打印纸类型。尝试更改该设置。

将**修正照片**设置从**自动**更改为任何其他选项。如果更改设置不起作用，请选择**图像增强技术关**作为**修正照片**设置。

相关信息

➡ "存储设备的菜单选项"内容请参见第91页。
➡ "调整打印色调"内容请参见第73页。

打印输出的位置、尺寸或边距不正确

- ❑ 按照正确的方向装入打印纸，沿打印纸的边缘滑动侧导轨。
- ❑ 在文稿台上放置原稿时，将原稿边角与文稿台框上的符号指示的边角对齐。如果副本的边缘被截断，请将原稿略向中心位置移动。
- ❑ 将原稿放在文稿台时，请清洁文稿台和文稿盖。如果玻璃上有灰尘或污迹，复印区域可能会扩展以包含灰尘或污迹，从而导致打印位置错误或出现较小的图像。
- ❑ 在复印设置中选择合适的**原稿尺寸**。
- ❑ 选择合适的打印纸尺寸设置。
- ❑ 在应用程序中调整边距设置，以使边距处于可打印区域之内。

相关信息

➡ "在进纸器中装入打印纸"内容请参见第29页。
➡ "在后进纸器中装入打印纸"内容请参见第32页。
➡ "将原稿放置于文稿台"内容请参见第39页。
➡ "清洁文稿台"内容请参见第172页。
➡ "可打印区域"内容请参见第224页。

打印的字符不正确或乱码

❑ 将 USB 数据线牢固连接到本产品和计算机上。

❑ 如果存在任何暂停的打印任务，打印的字符可能会被破坏。

❑ 打印期间，请勿手动将 PC 置于**休眠**模式或**睡眠**模式。在下次启动 PC 时，可能会打印出乱码页。

❑ 如果使用以前使用的打印机驱动程序，打印的字符可能会出现乱码。请确保您使用的打印机驱动程序适用于本产品。在打印机驱动程序窗口的顶部检查打印机名称。

打印的图像翻转

清除打印机驱动程序或应用程序中的任何镜像图像设置。

❑ Windows

清除打印机驱动程序**更多选项**标签上的**镜像图像**设置。

❑ Mac OS

清除打印对话框**打印设置**菜单中的**镜像图像**。

打印输出中出现类似马赛克的图案

打印图像或照片时，使用高分辨率数据进行打印。尽管网站上的图像在显示屏上看起来很清晰，但是它们通常具有较低的分辨率，因此打印质量可能会下降。

意外执行了双面打印

清除打印机驱动程序中的任何双面打印设置。

❑ Windows

在打印机驱动程序的**主窗口**标签上，从**双面打印**中选择**关**。

❑ Mac OS

在打印对话框的**双面打印设置**菜单上，从**双面打印**中选择**关**。

图像中出现色彩不均、涂污、墨点或直线

❑ 清洁走纸通道。

❑ 清洁文稿台。

❑ 清洁 ADF。

❏ 在文稿台上放置原稿时不要用力按原稿或者文稿盖。
❏ 如果打印纸出现涂污，请降低复印浓度设置。

相关信息
➡ "针对墨水涂污情况清洁走纸通道"内容请参见第170页。
➡ "清洁文稿台"内容请参见第172页。
➡ "清洁 ADF"内容请参见第170页。
➡ "基本复印菜单选项"内容请参见第99页。

复印图像中出现摩尔纹（交叉线）图案

请更改缩小或放大设置，或者以略微不同的角度放入原稿。

相关信息
➡ "基本复印菜单选项"内容请参见第99页。

复印图像中显示原稿背面图像

❏ 如果原稿纸张较薄，则在将原稿放置于文稿台后，放置一张黑色纸张将其覆盖。
❏ 在操作面板上降低复印浓度设置。

相关信息
➡ "基本复印菜单选项"内容请参见第99页。

无法解决打印输出问题

如果您已尝试了所有解决方案，但仍未解决问题，请尝试卸载并重新安装打印机驱动程序。

相关信息
➡ "卸载应用程序"内容请参见第181页。
➡ "安装最新的应用程序"内容请参见第179页。

其他打印问题

打印速度太慢

❏ 关闭所有不必要的应用程序。
❏ 降低质量设置。高质量打印会减慢打印速度。

❏ 启用双向（或高速）设置。启用此设置时，打印头将在朝两个方向移动时进行打印，且会提高打印速度。

❏ 操作面板

在主屏幕上选择**设置** > **常规设置** > **打印机设置** > **双向**，然后启用该设置。

❏ Windows

在打印机驱动程序的**更多选项**标签上选择**高速**。

❏ Mac OS

从 菜单中选择**系统偏好** > **打印机和扫描仪**（或**打印和扫描**、**打印和传真**），然后选择本产品。单击**选项与耗材** > **选项**（或**驱动程序**）。将**高速打印**设置为**开**。

❏ 禁用安静模式。该功能会减慢打印速度。

❏ 操作面板

在主屏幕上选择 ，然后禁用**安静模式**。

❏ Windows

在打印机驱动程序的**主窗口**标签上选择**关**作为**安静模式**设置。

❏ Mac OS

从 菜单中选择**系统偏好** > **打印机和扫描仪**（或**打印和扫描**、**打印和传真**），然后选择本产品。单击**选项与耗材** > **选项**（或**驱动程序**）。选择**关**作为**安静模式**设置。

❏ 对于双面打印，先打印纸张的一面并晾干，然后再打印另一面。由于干燥时间因环境（例如温度或湿度）或打印数据而异，因此打印速度可能会减慢。

连续打印时打印速度大幅度降低

打印速度降低是为了防止本产品机械结构过热而损坏。但是，您可以继续打印。要恢复为正常打印速度，请将本产品闲置 30 分钟以上。关闭电源并不能让本产品恢复正常打印速度。

无法从运行 Mac OS X v10.6.8 的计算机取消打印

如果要从计算机停止打印，请进行以下设置。

运行 Web Config，然后在 **AirPrint 设置**中选择**端口 9100** 作为**最高优先级协议**设置。从 菜单中选择**系统偏好** > **打印机和扫描仪**（或**打印和扫描**、**打印和传真**），删除本产品，然后再次添加本产品。

PostScript 打印机驱动程序问题

注释：
打印机驱动程序上的菜单项目和文本因您的计算机环境而异。

使用 PostScript 打印机驱动程序时本产品不打印

❏ 在操作面板上将**打印语言**设置为**自动**或 PS3。

❑ 在 Windows 中，如果发送了大量任务，则本产品可能不打印。请在打印机属性中的**高级**标签中，选择**直接打印到打印机**。

相关信息

➡ "打印机设置"内容请参见第50页。

使用 PostScript 打印机驱动程序时本产品无法正确打印

❑ 如果文件是在允许更改数据格式的应用程序（如 Adobe Photoshop）中创建的，请确保该应用程序中的设置与打印机驱动程序的设置相匹配。

❑ 以二进制格式创建的 EPS 文件可能无法正确打印出来。在应用程序中创建 EPS 文件时，请将格式设置为 ASCII。

❑ 对于 Windows，如果本产品使用 USB 接口连接到计算机，将无法打印二进制数据。在打印机属性对话框的**设备设置**标签上，将**输出协议**设置为 ASCII 或 TBCP。

❑ 对于 Windows，请在打印机属性对话框中的**设备设置**标签上设置适当的替代字体。

使用 PostScript 打印机驱动程序时打印速度太慢

在打印机驱动程序中，将**打印质量**设置设为**快速**。

无法启动扫描

❑ 如果使用 ADF 进行扫描，请检查文稿盖和 ADF 盖是否关闭。

❑ 将 USB 数据线牢固连接到本产品和计算机上。如果使用 USB 集线器，请尝试将本产品直接连接到计算机。

❑ 如果通过网络以高分辨率进行扫描，则可能出现通讯错误。降低分辨率。

❑ 确保在 Epson Scan 2 中选择正确的本产品（扫描仪）。

检查在使用 Windows 时是否能够识别本产品

如果使用 Windows 系统，请确保本产品（扫描仪）显示在**扫描仪和照相机**中。本产品（扫描仪）应显示为“EPSON XXXXX（本产品名称）”。如果本产品（扫描仪）未显示，请卸载并重装 Epson Scan 2。要访问**扫描仪和照相机**，请参见以下说明。

❑ Windows 10

右键单击或按住开始按钮，选择**控制面板**，在搜索超级按钮中输入“扫描仪和照相机”，单击**查看扫描仪和照相机**，然后检查是否显示本产品。

❑ Windows 8.1/Windows 8/Windows Server 2012 R2/Windows Server 2012

选择**桌面** > **设置** > **控制面板**，在搜索超级按钮中输入“扫描仪和照相机”，单击**显示扫描仪和照相机**，然后检查是否显示本产品。

❑ Windows 7/Windows Server 2008 R2

单击开始按钮，选择**控制面板**，在搜索超级按钮中输入“扫描仪和照相机”，单击**查看扫描仪和照相机**，然后检查是否显示本产品。

❏ Windows Vista/Windows Server 2008
单击开始按钮，选择**控制面板** > **硬件和声音** > **扫描仪和照相机**，然后检查是否显示本产品。

❏ Windows XP/Windows Server 2003 R2/Windows Server 2003
单击开始按钮，选择**控制面板** > **打印机和其他硬件** > **扫描仪和照相机**，然后检查是否显示本产品。

相关信息

➡ "卸载应用程序"内容请参见第181页。
➡ "安装最新的应用程序"内容请参见第179页。

扫描图像问题

从文稿台扫描时出现不均匀的颜色、涂污、墨点等问题

❏ 清洁文稿台。

❏ 清除掉原稿上吸附的污垢或灰尘。

❏ 请勿过度用力按压原稿或文稿盖。用力过度可能会导致图像模糊、墨水涂污和墨点。

相关信息

➡ "清洁文稿台"内容请参见第172页。

从 ADF 扫描时出现直线

❏ 清洁 ADF。
污垢或灰尘进入 ADF 时，图像上可能会出现直线。

❏ 清除掉原稿上吸附的污垢或灰尘。

相关信息

➡ "清洁 ADF"内容请参见第170页。

图像质量不佳

❏ 在 Epson Scan 2 中，使用**高级设置**标签上的项目调整图像，然后再执行扫描。

❏ 如果分辨率较低，请试着提高分辨率，然后再扫描。

相关信息

➡ "用于扫描文档和图像的应用程序 (Epson Scan 2)"内容请参见第175页。

图像背景中出现背面内容

原稿背面的图像可能出现在扫描图像中。

❑ 在 Epson Scan 2 中，选择**高级设置**标签，然后调整**亮度**。
根据**主设置**标签 > **图像类型**上的设置或**高级设置**标签上的其他设置，此功能或许不可用。

❑ 在 Epson Scan 2 中，选择**高级设置**标签，然后选择**图像选项** > **文本增强**。

❑ 从文稿台扫描时，请在原稿上覆盖一张黑纸或一块桌垫。

相关信息

➡ "用于扫描文档和图像的应用程序 (Epson Scan 2)"内容请参见第175页。

➡ "放置原稿"内容请参见第36页。

文本模糊

❑ 在 Epson Scan 2 中，选择**高级设置**标签，然后选择**图像选项** > **文本增强**。

❑ 在 Epson Scan 2 中，如果**主设置**标签上的**图像类型**设为**黑白**，请调整**高级设置**上的**阈值**。增大**阈值**时，黑色区域会变浓。

❑ 如果分辨率较低，请试着提高分辨率，然后再扫描。

相关信息

➡ "用于扫描文档和图像的应用程序 (Epson Scan 2)"内容请参见第175页。

出现摩尔纹（网状阴影）

如果原稿为印刷文档，那么扫描图像中可能会出现摩尔纹（网状阴影）。

❑ 在 Epson Scan 2 中的**高级设置**标签上，设置**去网纹**。

❑ 更改分辨率，然后重新扫描。

相关信息

➡ "用于扫描文档和图像的应用程序 (Epson Scan 2)"内容请参见第175页。

在文稿台上扫描时扫描区域不正确

❑ 确保将原稿抵靠着对齐标记正确放置。

❑ 如果扫描图像的边缘缺失，请将原稿从文稿台边缘稍微往外移动。

❏ 从操作面板扫描并选择自动扫描区域裁切功能时，请去除掉文稿台和文稿盖上的污垢或灰尘。如果原稿四周存在污垢或灰尘，扫描范围会扩大，将这些污垢或灰尘区域也纳入在内。

相关信息

➡ "放置原稿"内容请参见第36页。
➡ "清洁文稿台"内容请参见第172页。

保存为可搜索的 PDF 时，无法正确识别文本

❏ 在 Epson Scan 2 的**图像格式选项**窗口中，检查**文本**标签上的**文本语言**是否设置正确。

❏ 检查原稿是否放直。

❏ 使用文字内容清晰的原稿。使用以下类型的原稿时，文本识别质量会下降。

- ❏ 复印过多次的原稿
- ❏ 通过（低分辨率）传真收到的原稿
- ❏ 字母间距或行间距太小的原稿
- ❏ 文本带有网格线或下划线的原稿
- ❏ 手写原稿
- ❏ 折叠或褶皱的原稿

❏ 在 Epson Scan 2 中，如果**主设置**标签上的**图像类型**设为**黑白**，请调整**高级设置**上的**阈值**。增大**阈值**时，黑色区域会变大。

❏ 在 Epson Scan 2 中，选择**高级设置**标签，然后选择**图像选项** > **文本增强**。

相关信息

➡ "用于扫描文档和图像的应用程序 (Epson Scan 2)"内容请参见第175页。

无法解决扫描图像问题

如果已经尝试了所有解决方案但仍然没有解决问题，请使用 Epson Scan 2 Utility 初始化 Epson Scan 2 设置。

注释：
Epson Scan 2 Utility 是一款随 Epson Scan 2 附带的应用程序。

1. 启动 Epson Scan 2 Utility。

   ❏ Windows 10/Windows Server 2016
   单击“开始”按钮，然后选择 EPSON > Epson Scan 2 Utility。

   ❏ Windows 8.1/Windows 8/Windows Server 2012 R2/Windows Server 2012
   在搜索超级按钮中输入应用程序名称，然后选择显示的图标。

   ❏ Windows 7/Windows Vista/Windows XP/Windows Server 2008 R2/Windows Server 2008/Windows Server 2003 R2/Windows Server 2003
   单击开始按钮，然后选择**所有程序**或**程序** > EPSON > Epson Scan 2 > Epson Scan 2 Utility。

❏ Mac OS

选择**前往** > **应用程序** > Epson Software > Epson Scan 2 Utility。

2. 选择**其他**标签。

3. 单击**重置**。

注释：
如果初始化未能解决问题，请卸载并重新安装 Epson Scan 2。

相关信息

➡ "卸载应用程序"内容请参见第181页。
➡ "安装最新的应用程序"内容请参见第179页。

无法将扫描的图像保存到共享文件夹

检查本产品上的信息

发生错误时，本产品的操作面板上会显示错误消息。

消息	解决方案
DNS 错误。检查 DNS 设置。	❏ 确保打印机上联系人列表中的地址与共享文件夹的地址相同。 ❏ 如果计算机的 IP 地址为静态并且是手动设置的，请将网络路径中的计算机名称更改为该 IP 地址。 示例：将 \\EPSON02\SCAN 更改为 \\192.168.xxx.xxx\SCAN ❏ 确保计算机已开机且不处于睡眠模式。如果计算机处于睡眠模式，则无法将扫描的图像保存到共享文件夹。 ❏ 暂时禁用计算机的防火墙和安全软件。如果此方法能够清除错误，请检查安全软件中的设置。 ❏ 如果选择**公用网络**作为网络位置，则无法将扫描的图像保存到共享文件夹。设置每个端口的转发设置。 ❏ 如果使用的是笔记本电脑且 IP 地址设置为 DHCP，则重新连接到网络时，IP 地址可能会更改。请重新获取 IP 地址。 ❏ 确保 DNS 设置正确无误。有关 DNS 设置的信息，请联系网络管理员。 ❏ 如果不更新 DNS 服务器的管理表，计算机名称和 IP 地址可能不相同。请联系 DNS 服务器管理员。
验证错误。检查验证方法、验证帐户和验证密码。	确保在计算机上输入正确的用户名和密码，并确保在打印机上选择正确的联系人。另请确保密码未过期。

消息	解决方案
通讯错误。请检查 Wi-Fi/网络连接。	❏ 确保在 Web Config 中选中**使用 Microsoft 网络共享**。 在 Web Config 中选择**网络** > **MS 网络**。 ❏ 确保打印机上联系人列表中的地址与共享文件夹的地址相同。 ❏ 应在共享文件夹属性的**共享**标签和**安全**标签上为联系人列表中的用户添加访问权限。此外，应将用户的权限设置为“允许”。
此文件名称已被使用。重新命名文件，然后再次扫描。	更改文件名设置。否则，移动或删除文件，或者更改共享文件夹上的文件名。
扫描文件太大。只发送了 XX 页。检查目标文件夹是否有足够空间。	计算机上的磁盘空间不足。请增加计算机的可用空间。

检查哪个地方发生了错误

将扫描的图像保存到共享文件夹时，保存过程按如下进行。然后，您可以检查哪个地方发生了错误。

项目	运行	错误信息
连接	从本产品连接到计算机。	DNS 错误。检查 DNS 设置。
登录到计算机	使用用户名和密码登录到计算机。	验证错误。检查验证方法、验证帐户和验证密码。
检查要保存的文件夹	检查共享文件夹的网络路径。	通讯错误。请检查 Wi-Fi/网络连接。
检查文件名	检查是否有文件与要保存到文件夹的文件具有相同名称。	此文件名称已被使用。重新命名文件，然后再次扫描。
写入文件。	写入新文件。	扫描文件太大。只发送了 XX 页。检查目标文件夹是否有足够空间。

保存扫描的图像需要很长时间

请检查以下事项。

❏ 确保 DNS 设置正确无误。

❏ 检查 Web Config 时，请确保每项 DNS 设置都正确。

❏ 确保 DNS 域名正确无误。

在专用网络和公用网络之间切换

在 Windows 7 或更高版本中，网络位置设置为网络连接的配置文件。共享设置和防火墙设置根据网络位置进行设置。

使用**专用网络**、**家庭网络**或**工作网络**可访问家中或办公室的网络。要访问诸如机场或车站等位置的公用无线局域网，请使用**公用网络**，此网络位置比专用网络更安全。

使用**专用网络**、**家庭网络**或**工作网络**可将扫描的图像保存到共享文件夹。

重要：

要更改网络位置，请联系管理员。

注释：
根据环境，**域网络**将用作网络位置。

首次将计算机连接到网络时，请选择网络位置。如果选择公用网络作为网络位置，则无法将扫描的图像保存到共享文件夹。请重新设置网络位置。

在 Windows 10/Widows 8.1/Windows 8 和 Windows 7 中，网络位置的名称不相同。

Windows 10/Widows 8.1/Windows 8	专用网络
	公用网络
Windows 7	家庭网络
	工作网络
	公用网络

可以在**控制面板** > **网络和共享中心**上检查网络设置。

更改网络位置

用于更改网络位置的操作因操作系统而异。

相关信息

➡ "更改网络位置 - Windows 10"内容请参见第213页。
➡ "更改网络位置 - Windows 8.1"内容请参见第214页。
➡ "更改网络位置 - Windows 8"内容请参见第214页。
➡ "更改网络位置 - Windows 7"内容请参见第215页。

更改网络位置 - Windows 10

注释：
以管理员身份登录。

1. 单击 Windows 徽标以显示“开始”菜单，然后单击设置图标。
2. 在**设置**窗口上，单击**网络和 Internet**。
3. 在**网络和 Internet** 窗口上，单击已连接的网络的名称。
   - ❑ 使用无线连接时，请选择 Wi-Fi。
   - ❑ 使用有线连接时，请选择**以太网**。

4. 如果窗口上显示多个 SSID，请在列表中滚动，然后单击**高级选项**。

5. 设置**将这台电脑设为可以被检测到**。选择**开**可将扫描的图像保存到共享文件夹。
   - ❏ 连接到家庭网络或办公网络时，请选择**开**（专用网络）。
   - ❏ 连接到公用网络时，请选择**关**（公用网络）。

   注释：
   可以在**网络和共享中心**中检查网络位置。

更改网络位置 - Windows 8.1

注释：
以管理员身份登录。

1. 将鼠标指针放在屏幕右下方以显示超级按钮，然后单击**设置**。

2. 在**设置**窗口上单击**更改电脑设置**。

3. 在**电脑设置**窗口上单击**网络**。

4. 在**网络**窗口上单击已连接的网络。

5. 设置**查找设备和内容**。选择**开**可将扫描的图像保存到共享文件夹。
   - ❏ 连接到家庭网络或办公网络时，请选择**开**（专用网络）。
   - ❏ 连接到公用网络时，请选择**关**（公用网络）。

   注释：
   - ❏ 以管理员身份登录时，将显示**查找设备和内容**。
   - ❏ 可以在**网络和共享中心**上检查网络位置。

更改网络位置 - Windows 8

注释：
以管理员身份登录。

1. 将鼠标指针放在屏幕右下方以显示超级按钮，然后单击**设置**。

2. 在**设置**窗口上单击已连接的网络的图标。

3. 在**网络**窗口上右键单击已连接的网络，然后在显示的菜单中单击**打开或关闭共享**。

4. 此时将显示**你是否希望启用电脑之间的共享并连接到此网络上的设备？**，请根据网络位置选择合适的回答。选择**是**可将扫描的图像保存到共享文件夹。
   - ❏ 连接到家庭网络或办公网络时，请选择**是**（专用网络）。
   - ❏ 连接到公用网络时，请选择**否**（公用网络）。

   注释：
   可以在**网络和共享中心**上检查网络位置。

更改网络位置 - Windows 7

注释：
以管理员身份登录。

1. 单击“开始”按钮，然后选择**控制面板**。
2. 打开**网络和共享中心**。
   - ❑ **类别**视图：选择**网络和 Internet** > **网络和共享中心**。
   - ❑ **小图标**视图：单击**网络和共享中心**。
3. 在**查看活动网络**中单击网络位置。
4. 设置网络位置。
   - ❑ 连接到家庭网络或办公网络时，请选择**家庭网络**或**工作网络**。
   - ❑ 连接到公用网络时，请选择**公用网络**。
5. 检查内容，然后单击**关闭**。

其他扫描问题

扫描速度较慢

- ❑ 降低分辨率，然后重新扫描。分辨率较高时，扫描耗时较长。
- ❑ 扫描速度也可能会下降，具体取决于在 Epson Scan 2 中使用的图像调整功能。
- ❑ 在 Epson Scan 2 中单击 按钮显示的**配置**屏幕上，如果在其中的**扫描**标签上设置了**安静模式**，扫描速度可能会下降。

相关信息

➡ "使用 Epson Scan 2 进行扫描"内容请参见第124页。

无法通过电子邮件发送扫描图像

确保已配置电子邮件服务器设置。

扫描到 PDF/Multi-TIFF 时扫描停止

- ❑ 使用 Epson Scan 2 扫描时，可以按 PDF 格式连续扫描最多 999 页，按 Multi-TIFF 格式连续扫描最多 200 页。使用操作面板扫描时，您可以使用 ADF 以单面扫描方式连续扫描最多 50 页，以及使用 ADF 以双面扫描方式连续扫描最多 100 页（使用文稿台时最多也可扫描 100 页）。
- ❑ 如果要进行大量扫描，我们建议采用灰度模式进行扫描。
- ❑ 增加计算机硬盘的可用空间。如果可用空间不足，扫描可能会停止。
- ❑ 尝试以较低的分辨率扫描。如果数据总大小达到限制，扫描将停止。

相关信息

➡ "使用 Epson Scan 2 进行扫描"内容请参见第124页。

发送和接收传真时的问题

介绍如何排除传真问题。

注释：
如需故障排除以下问题，请参见《管理员指南》了解详情。

❑ 连接 -- 电话线、外接电话机和其他设备

❑ **设置** > **常规设置**中的**传真设置**

无法发送或接收传真

❑ 在操作面板上使用**检查传真连接**来自动检查传真连接。尝试使用报告中的解决方法。

❑ 检查失败的传真任务显示的错误代码，然后尝试错误代码列表中所述的解决方法。

❑ 检查**线路类型**设置。设置为 PBX 也许能解决问题。如果电话系统需要使用外部访问代码来拨打外线，请向本产品注册访问代码，并在发送时在传真号的开头输入 #（井号）。

❑ 如果发生通讯错误，请在操作面板上将**传真速度**设置设为**慢速**(9,600bps)。

❑ 将电话与其他电话连接并进行测试，以检查电话墙壁插口是否有效。如果无法拨打或接听电话，请联系电信公司。

❑ 要连接 DSL 电话线路，需要使用内置 DSL 滤波器所配备的 DSL 调制解调器，或者在线路中安装单独的 DSL 滤波器。请与 DSL 提供商联系。

❑ 如果要连接 DSL 电话线路，请将本产品直接连接到电话墙壁插口，以查看本产品是否可以发送传真。如果可以发送，则问题可能是由 DSL 滤波器所导致。请与 DSL 提供商联系。

❑ 启用操作面板上的 ECM 设置。ECM 设为关时无法发送彩色传真。

❑ 要使用计算机发送或接收传真，请确保已使用 USB 数据线将本产品连接至计算机或已将本产品连接至网络，且已经在计算机上安装了 PC-FAX 驱动程序。PC-FAX 驱动程序已经与 FAX Utility 一起安装。

❑ 在 Windows 上，确保**设备和打印机**、**打印机**或**打印机和其他硬件**中显示了本产品（传真机）。本产品（传真机）显示为“EPSON XXXXX (FAX)”。如果未显示本产品（传真机），请卸载并重新安装 FAX Utility。请参见下文访问**设备和打印机**、**打印机**或**打印机和其他硬件**。

  ❑ Windows 10

  右键单击或按住开始按钮，然后选择**控制面板** > **硬件和声音**中的**查看设备和打印机**。

  ❑ Windows 8.1/Windows 8

  选择**桌面** > **设置** > **控制面板** > **硬件和声音**或**硬件**中的**查看设备和打印机**。

  ❑ Windows 7

  单击“开始”按钮，然后选择**控制面板** > **硬件和声音**或**硬件**中的**查看设备和打印机**。

  ❑ Windows Vista

  单击开始按钮，然后选择**控制面板** > **硬件和声音**中的**打印机**。

  ❑ Windows XP

  单击“开始”按钮，然后选择**设置** > **控制面板** > **打印机和其他硬件** > **打印机和传真**。

❑ 在 Mac OS 中，检查以下内容。

❑ 从 菜单中选择**系统偏好** > **打印机和扫描仪**（或**打印和扫描**、**打印和传真**），，然后确保本产品（传真机）已显示。本产品（传真机）会显示为“FAX XXXX (USB)”或“FAX XXXX (IP)”。如果本产品（传真机）未显示，请单击 [+]，然后注册本产品（传真机）。

❑ 从 菜单中选择**系统偏好** > **打印机和扫描仪**（或**打印和扫描**、**打印和传真**），然后双击本产品（传真）。如果本产品已暂停，请单击**恢复**（或**恢复打印机**）。

相关信息

➡ "状态菜单上的错误代码"内容请参见第185页。
➡ "卸载应用程序"内容请参见第181页。
➡ "安装最新的应用程序"内容请参见第179页。

无法发送传真

❑ 如果启用了用户限制功能，则需要用户名称和密码才能操作本产品。如果不知道密码，请与管理员联系。

❑ 如果启用了用户限制功能，则在从计算机发送传真时，将使用在打印机驱动程序中设置的用户名称和密码执行用户身份验证。如果由于身份验证错误而无法发送传真，请与管理员联系。

❑ 在操作面板上设置发出传真的标题信息。一些传真机会自动拒绝传入的没有标题信息的传真。

❑ 如果您阻止了呼叫方 ID，请取消阻止。一些电话或传真机会自动拒绝匿名呼叫。

❑ 询问接收人传真号是否正确，以及接收人的传真机是否已做好接收传真的准备。

❑ 检查是否使用子地址功能意外发送了传真。如果从联系人列表中选择含有子地址的收件人，传真可能会使用子地址功能发送。

❑ 使用子地址功能发送传真时，请询问收件人的传真机能否接收使用子地址功能发送的传真。

❑ 使用子地址功能发送传真时，请检查子地址和密码是否正确无误。与收件人确认子地址和密码是否匹配。

相关信息

➡ "无法发送或接收传真"内容请参见第216页。
➡ "使用子地址 (SUB) 和密码 (SID) 发送传真"内容请参见第138页。
➡ "按需发送传真（使用轮询发送/布告栏邮箱）"内容请参见第134页。

无法向特定接收人发送传真

如果由于出错而无法向特定接收人发送传真，请检查以下内容。

❑ 如果接收装置在本产品完成拨号后 50 秒内未接听来电，则呼叫结束并显示错误。请使用 （**免提**）功能或所连接的电话进行拨号，以查验听到传真音所需的时间。如果超出 50 秒，请在传真号后加上暂停，以发送传真。点按 可输入暂停符号。将输入一个连字符作为暂停标记。一个暂停大约为三秒。根据需要加入多个暂停。

❑ 在从联系人列表中选择收件人后，请检查注册信息是否正确。如果信息正确，请从联系人列表中选择收件人，然后点按**编辑**并将**传真速度**更改为**慢速 (9,600bps)**。

相关信息

➡ "确认收件人的状态后手动发送传真"内容请参见第133页。
➡ "从外部电话设备发送传真拨号"内容请参见第133页。
➡ "管理联系人"内容请参见第45页。
➡ "无法发送或接收传真"内容请参见第216页。

无法在指定时间发送传真

在操作面板中正确设置日期和时间。

相关信息

➡ "在指定时间发送单色传真（定时传真）"内容请参见第137页。
➡ "基本设置"内容请参见第48页。

无法接收传真

- ❏ 如果定制了呼叫转移服务，本产品可能无法接收传真。请联系服务提供商。
- ❏ 如果尚未将电话连接至本产品，请在操作面板上将**接收模式**设置设为**自动**。
- ❏ 遇到下列情况时，本产品将耗尽内存并且无法接收传真。有关处理内存已满错误的信息，请参见故障排除部分。
  - ❏ 收件箱和机密箱总共保存了 200 个接收的文档。
  - ❏ 本产品的内存已满（100%）。
- ❏ 使用子地址功能接收传真时，请检查子地址和密码是否正确无误。与发件人确认子地址和密码是否匹配。
- ❏ 检查是否已在**拒绝号码列表**中注册了发件人的传真号码。启用**拒绝传真**中的**拒绝号码列表**后，从添加到此列表的号码发来的传真会被拦截。
- ❏ 检查发件人的传真号码是否已注册至联系人列表。启用**拒绝传真**中的**未注册联系人**后，从未注册到此列表的号码发来的传真会被拦截。
- ❏ 询问发件人是否在传真机上设置了标题信息。启用**拒绝传真**中的**传真标题空白被阻止**后，不含标题信息的传真会被拦截。

相关信息

➡ "无法发送或接收传真"内容请参见第216页。
➡ "发生内存已满错误"内容请参见第219页。
➡ "使用子地址（SEP）和密码（PWD）从布告栏接收传真（轮询接收）"内容请参见第143页。

无法将收到的传真保存到存储设备

检查存储设备是否已连接至本产品，然后检查**接收设置**。

发生内存已满错误

- 如果本产品已设置为在收件箱或机密箱中保存接收的传真，请从收件箱或机密箱中删除已读取的传真。
- 如果本产品已设置为在计算机上保存接收的传真，请打开设置为保存传真的计算机。在计算机中保存传真后，会将其从本产品内存中删除。
- 如果本产品已设置为在存储设备上保存接收的传真，请将该设备（您在其中创建用于保存传真的文件夹）连接到本产品。在该设备中保存传真后，会将其从本产品内存中删除。确保设备具有足够的可用内存，并且未设置写保护。
- 即使内存已满，也可使用以下解决方案之一发送传真。
  - 发送单色传真时，使用**直接发送**功能发送传真。
  - 使用外部电话设备拨号来发送传真。
  - 使用 （**免提**）功能发送传真。
  - 将原稿分为两份或更多份分批发送传真。
- 如果本产品由于本产品错误（例如夹纸）无法打印接收的传真，可能会发生内存已满错误。请解决本产品问题，然后与发件人联系，请其重新发送传真。

相关信息

➡ "发送大量单色文档（直接发送）"内容请参见第136页。
➡ "从外部电话设备发送传真拨号"内容请参见第133页。
➡ "确认收件人的状态后手动发送传真"内容请参见第133页。
➡ "取出夹纸"内容请参见第191页。

发送传真的质量不佳

- 清洁文稿台。
- 清洁 ADF。
- 在操作面板上更改**原稿类型**设置。如果原稿同时含有文本和照片，请选择**照片**。
- 在操作面板上更改**浓度**设置。
- 如果不确定收件人传真机的功能，请启用**直接发送**功能或选择**精细**作为**分辨率**设置。
  如果为单色传真选择**超精细**或**极精细**且未使用**直接发送**功能发送传真，本产品可能会自动降低分辨率。
- 启用操作面板上的 ECM 设置。

相关信息

➡ "传真设置"内容请参见第145页。
➡ "清洁文稿台"内容请参见第172页。
➡ "清洁 ADF"内容请参见第170页。

传真以错误的尺寸发送

- 使用文稿台发送传真时，请将原稿的边角与原点标记正确对齐。在操作面板上选择原稿尺寸。
- 清洁文稿台和文稿盖。如果文稿台上有灰尘或污渍，则扫描区域可能会扩展以包含灰尘或污渍，从而导致错误的扫描位置或缩小图像。

相关信息

➡ "传真设置"内容请参见第145页。
➡ "放置原稿"内容请参见第36页。
➡ "清洁文稿台"内容请参见第172页。

接收到的传真质量不佳

- 启用操作面板上的 ECM 设置。
- 联系发件人，并请求他们使用更高质量的模式发送传真。
- 重新打印接收到的传真。从**状态**中选择**日志**，以重新打印传真。

相关信息

➡ "检查传真任务历史"内容请参见第155页。

未打印接收到的传真

- 如果本产品出错（如夹纸），则本产品无法打印接收到的传真。检查本产品。
- 如果本产品已设置为将接收的传真保存在收件箱或机密箱中，则不会自动打印接收的传真。检查**接收设置**。

相关信息

➡ "检查本产品状态"内容请参见第184页。
➡ "取出夹纸"内容请参见第191页。

收到的传真的第二页为空白或上面只打印了少量文字

您可以使用**拆分页面设置**中的**拆分后删除打印数据**功能打印一页。

在**拆分后删除打印数据**中选择**删除顶部**或**删除底部**，然后调整**阈值**。增加此阈值会增加删除量；阈值越高，在一页上进行打印的可能性就更高。

其他传真问题

介绍与传真有关的故障排除问题。

注释：
如需故障排除以下问题，请参见《管理员指南》了解详情。

❏ 连接 -- 电话线、外接电话机和其他设备

❏ **设置** > **常规设置**中的**传真设置**

无法使用连接的电话拨打电话

将电话机连接至本产品上的 EXT. 端口，然后拿起听筒。如果无法通过听筒听到拨号音，请正确连接电话线。

应答装置无法应答语音电话

在操作面板上，将本产品的**响铃次数**设置设为大于应答装置响铃次数的值。

发件人的传真号未显示在接收的传真上，或传真号错误

发件人可能未设置传真标题信息，或者可能未正确设置。请与发件人联系。

其他问题

触碰本产品时有轻微触电感觉

如果计算机连接了很多外围设备，则碰触本产品时会有轻微触电的感觉。在连接到本产品的计算机上安装地线。

运行声音大

如果运行声音过大，请启用**安静模式**。启用此功能可能会降低打印速度。

❏ 操作面板

在主屏幕上选择 OFF，然后启用**安静模式**。

❏ Windows 打印机驱动程序

在**主窗口**标签上启用**安静模式**。

❏ Mac OS 打印机驱动程序

从 菜单中选择**系统偏好** > **打印机和扫描仪**（或**打印和扫描**、**打印和传真**），然后选择本产品。单击**选项与耗材** > **选项**（或**驱动程序**）。选择**开**作为**安静模式**设置。

❏ Epson Scan 2

单击 按钮打开**配置**窗口。接下来，在**扫描**标签上设置**安静模式**。

日期和时间不正确

在操作面板中正确设置日期和时间。在由于雷击而导致电源故障，或长时间关闭电源之后，时钟可能会显示错误的时间。

相关信息

➡ "基本设置"内容请参见第48页。

不识别存储设备

在操作面板上的**存储设备接口**设置中启用存储设备。

相关信息

➡ "打印机设置"内容请参见第50页。

无法将数据保存到存储设备

❑ 确定存储设备未开启写保护。

❑ 检查存储设备的可用内存是否充足。如果可用内存不足，将无法保存数据。

相关信息

➡ "外部 USB 设备规格"内容请参见第229页。

忘记密码

如果忘记管理员密码，请与爱普生认证服务机构联系。

相关信息

➡ "客户支持"内容请参见第250页。

应用程序被防火墙阻止（仅适用于 Windows）

在控制面板的安全设置中，将应用程序添加到 Windows 防火墙允许通过的程序中。

照片选择屏幕上显示“×”

产品不支持图像文件时，液晶显示屏上将显示“×”。

相关信息

➡ "支持的数据规格"内容请参见第229页。

无意间进行了复印或发送了传真

外物触及光学触摸屏可能会导致打印机执行意外操作。为防止此问题，请选择**设置** > **常规设置** > **基本设置** > **从睡眠状态下唤醒**，然后关闭**使用 LCD 触摸屏唤醒**。在您按 ⏻ 按钮之前，打印机不会从睡眠模式（省电）中返回。

附录

技术规格

打印机规格

打印头喷嘴配置		黑色墨水喷嘴：1600
打印纸厚度*	普通纸	64 – 90 克/平方米（17 – 24 磅）
	厚打印纸	91 – 256 克/平方米（25 – 68 磅）
	信封	信封 #10、DL、C6：75 – 90 克/平方米（20 – 24 磅） 信封 C4：80 – 100 克/平方米（21 – 26 磅）

* 即使打印纸厚度位于此范围内，也可能无法将打印纸送入打印机，或者打印结果可能会受到负面影响，具体取决于打印纸属性或质量。

可打印区域

由于本产品的机制，阴影区域的打印质量可能会下降。

单页纸

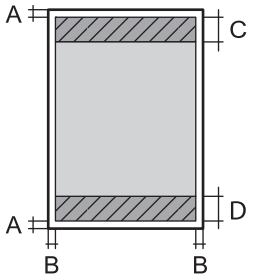	A	3.0 毫米（0.12 英寸）
	B	3.0 毫米（0.12 英寸）
	C	47.0 毫米（1.85 英寸）
	D	45.0 毫米（1.77 英寸）

信封

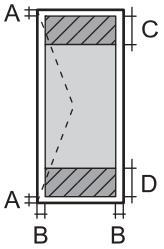	A	3.0 毫米（0.12 英寸）
	B	除 C4 外： 5.0 毫米（0.20 英寸） C4： 9.5 毫米（0.37 英寸）
	C	18.0 毫米（0.71 英寸）
	D	47.0 毫米（1.85 英寸）

扫描仪规格

扫描仪类型	平板
光电器件	CIS
有效像素	10200×14040 像素 (1200 dpi)
最大文档尺寸	216×297 毫米（8.5×11.7 英寸） A4、信纸
扫描分辨率	1200 dpi（主扫描） 2400 dpi（副扫描）
输出分辨率	50 - 9600 dpi，以 1 dpi 为增量
色深	彩色 ❏ 48 位/像素输入（16 位/像素/色输入） ❏ 24 位/像素输出（8 位/像素/色输出） 灰度模式 ❏ 16 位/像素输入 ❏ 8 位/像素输出 黑白 ❏ 16 位/像素输入 ❏ 1 位/像素输出
光源	LED

接口规格

连接计算机	Hi-Speed USB
连接外部 USB 设备	Hi-Speed USB

传真规格

传真类型	支持黑白和彩色传真 (ITU-T Super Group 3)*1
支持的线路	标准模拟电话线路、专用分组交换机电话系统
速度	可达 33.6 kbps

分辨率	单色 ❏ 标准：8 像素/毫米×3.85 行/毫米（203 像素/英寸×98 行/英寸） ❏ 精细：8 像素/毫米×7.7 行/毫米（203 像素/英寸×196 行/英寸） ❏ 超精细：8 像素/毫米×15.4 行/毫米（203 像素/英寸×392 行/英寸） ❏ 极精细：16 像素/毫米×15.4 行/毫米（406 像素/英寸×392 行/英寸） 彩色 200×200 dpi
页存储器	最多 550 页（接收的 ITU-T No.1 图表为单色经济模式时）
重拨*2	2 次（1 分钟间隔）
接口	RJ-11 电话线路、RJ-11 电话机连接

*1　接受传真时只能使用黑白传真。

*2　规格因国家或地区而异。

网络功能列表

网络功能和 IPv4/IPv6

功能			支持	备注
网络打印	EpsonNet Print (Windows)	IPv4	✓	-
	标准 TCP/IP (Windows)	IPv4、IPv6	✓	-
	WSD 打印 (Windows)	IPv4、IPv6	✓	Windows Vista 或更高版本
	Bonjour 打印 (Mac OS)	IPv4、IPv6	✓	-
	IPP 打印（Windows、Mac OS）	IPv4、IPv6	✓	-
	UPnP 打印	IPv4	-	信息设备
	PictBridge 打印 (Wi-Fi)	IPv4	-	数码相机
	Epson Connect（电子邮件打印、远程打印）	IPv4	✓	-
	AirPrint（iOS 和 Mac OS）	IPv4、IPv6	✓	iOS 5 或更高版本、Mac OS X v10.7.x 或更高版本
	Google Cloud Print	IPv4、IPv6	✓	-
网络扫描	Epson Scan 2	IPv4、IPv6	✓	-
	Event Manager	IPv4	-	-
	Epson Connect（扫描至云 (Cloud)）	IPv4	✓	-
	AirPrint（扫描）	IPv4、IPv6	✓	OS X Mavericks 或更高版本
	ADF（双面扫描）		✓	-
传真	发送传真	IPv4	✓	-
	接收传真	IPv4	✓	-
	AirPrint（传真发送）	IPv4、IPv6	✓	OS X Mountain Lion 或更高版本

Wi-Fi 规格

标准	IEEE802.11b/g/n*1
频率范围	2.4 GHz
最大射频发射功率	20 dBm (EIRP)
协调模式	Infrastructure、Wi-Fi Direct (Simple AP)*2
无线安全性*3	WEP (64/128bit)、WPA2-PSK (AES)*4、WPA2-Enterprise (AES)

*1 IEEE802.11n 仅适用于 HT20。

*2 不支持 IEEE 802.11b。

*3 Wi-Fi Direct 仅支持 WPA2-PSK (AES)。

*4 符合 WPA2 标准并支持 WPA/WPA2 Personal。

以太网规格

标准	IEEE802.3i (10BASE-T)*1 IEEE802.3u (100BASE-TX) IEEE802.3ab (1000BASE-T)*1 IEEE802.3az（高效节能以太网 (Energy Efficient Ethernet)）*2
通讯模式	自动、10Mbps 全双工、10Mbps 半双工、100Mbps 全双工、100Mbps 半双工
连接器	RJ-45

*1 请使用 5e 或更高类别的 STP（屏蔽双绞线）线缆，以防止无线电干扰。

*2 所连设备应符合 IEEE802.3az 标准。

安全协议

IEEE802.1X*	
IPsec/IP 过滤	
SSL/TLS	HTTPS 服务器/客户机
	IPPS
SMTPS（STARTTLS、SSL/TLS）	
SNMPv3	

*　需要使用符合 IEEE802.1X 标准的设备进行连接。

PostScript 3 级兼容性

在本产品上使用的 PostScript 与 PostScript 级别 3 兼容。

支持的第三方服务

AirPrint	打印	iOS 5 或更高版本/Mac OS X v10.7.x 或更高版本
	扫描	OS X Mavericks 或更高版本
	传真	OS X Mountain Lion 或更高版本
Google Cloud Print		

外部 USB 设备规格

设备	最大容量
USB 闪存盘	2 TB（使用 FAT、FAT32 或 exFAT 格式化）

不能使用以下设备：

❏ 需要专用驱动程序的设备

❏ 具有安全设置（密码、加密等）的设备

爱普生不保证外部连接设备的所有操作都能正常运行。

支持的数据规格

文件格式	由 DCF*1 版本 1.0 或 2.0*2 兼容数码相机拍摄的使用标准 Exif 版本 2.31 的 JPEG (*.JPG) 以下是支持 TIFF 6.0 的图像 ❏ RGB 全彩色图像（未压缩） ❏ 黑白图像（未压缩或 CCITT 编码） PDF 1.7 版本的兼容数据文件
图像尺寸	横向：80 - 10200 像素 纵向：80 - 10200 像素
文件大小	小于 2 GB

文件数目上限	JPEG：9990*3 TIFF：999 PDF：999

*1 相机文件系统的设计规则。

*2 不支持内置内存的数码相机中存储的照片数据。

*3 一次可显示多达 999 个文件。（如果文件数目超过 999 个，则文件会按组显示。）

注释：
当本产品不能识别图像文件时，液晶显示屏上会显示“×”。在这种情况下，如果您选择多图像版面，则会打印空白部分。

尺寸

仅一体机

尺寸	存放 ❏ 长度：425 毫米（16.7 英寸） ❏ 宽度*1：535 毫米（21.1 英寸） ❏ 高度：357 毫米（14.1 英寸） 打印 ❏ 长度：425 毫米（16.7 英寸） ❏ 宽度：578 毫米（22.8 英寸） ❏ 高度：449 毫米（17.7 英寸）
重量*2	约 18.3 千克（40.3 磅）

*1 含有已安装的出纸器。

*2 不含墨包和电源线。

一体机（含选件）

以下为带两个进纸器选件的一体机的尺寸。

尺寸	存放 ❏ 长度：425 毫米（16.7 英寸） ❏ 宽度*1：535 毫米（21.1 英寸） ❏ 高度：557 毫米（21.9 英寸） 打印 ❏ 长度：425 毫米（16.7 英寸） ❏ 宽度：578 毫米（22.8 英寸） ❏ 高度：649 毫米（25.6 英寸）
重量*2	约 27.3 千克（60.2 磅）

*1 含有已安装的出纸器。

*2 不含墨包和电源线。

电气规格

型号	220 - 240 伏机型
额定频率范围	50 - 60 赫兹
额定电流	0.5 安
耗电量（USB 连接）	复印模式消耗功率：约 23 瓦 (ISO/IEC24712) 准备模式消耗功率：约 10 瓦 睡眠模式消耗功率：约 1.4 瓦 关机模式消耗功率：约 0.2 瓦

注释：
查看本产品上的标签以了解其电压信息。

环境规格

运行	请在下图所示范围内使用本产品。 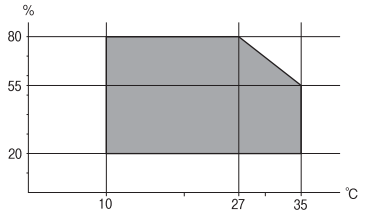 温度：10 ～ 35℃ （50 ～ 95℉） 湿度：20 ～ 80% 相对湿度（无凝结）

存放	温度：-20 ～ 40℃ （-4 ～ 104℉）* 湿度：5 ～ 85% 相对湿度（无凝结）

* 在 40℃ (104℉) 时，可存放一个月。

墨包环境规格

存放温度	-30 ～ 40℃ (-22 ～ 104℉)*
结冰温度	-13℃ (8.6℉) 在 25℃ (77℉) 下放置大约 5 小时，墨水就会融化并可以使用。

* 在 40℃ (104℉) 时，可存放一个月。

系统需求

- Windows 10（32 位或 64 位）/Windows 8.1（32 位或 64 位）/Windows 8（32 位或 64 位）/Windows 7（32 位或 64 位）/Windows Vista（32 位或 64 位）/Windows XP SP3 或更高版本（32 位）/Windows XP Professional x64 Edition SP2 或更高版本/Windows Server 2016/Windows Server 2012 R2/Windows Server 2012/Windows Server 2008 R2/Windows Server 2008/Windows Server 2003 R2/Windows Server 2003 SP2 或更高版本
- macOS High Sierra/macOS Sierra/OS X El Capitan/OS X Yosemite/OS X Mavericks/OS X Mountain Lion/Mac OS X v10.7.x/Mac OS X v10.6.8

注释：
- Mac OS 可能不支持部分应用程序和功能。
- 不支持 Mac OS 的 UNIX 文件系统 (UFS)。

字体信息

PostScript 的可用字体

字体名称	系列	HP 等效字体
Nimbus Mono	中号、加粗、斜体、斜体加粗	Courier
Letter Gothic	中号、加粗、斜体	Letter Gothic
Nimbus Mono PS	常规、加粗、倾斜、加粗倾斜	CourierPS
Nimbus Roman No4	中号、加粗、斜体、斜体加粗	CG Times
URW Classico	中号、加粗、斜体、斜体加粗	CG Omega
URW Coronet	-	Coronet

字体名称	系列	HP 等效字体
URW Clarendon Condensed	-	Clarendon Condensed
URW Classic Sans	中号、加粗、斜体、斜体加粗	Univers
URW Classic Sans Condensed	中号、加粗、斜体、斜体加粗	Univers Condensed
Antique Olive	中号、加粗、斜体	Antique Olive
Garamond	Antiqua、Halbfett、Kursiv、Kursiv Halbfett	Garamond
Mauritius	-	Marigold
Algiers	中号、特粗	Albertus
NimbusSansNo2	中号、加粗、斜体、斜体加粗	Arial
Nimbus Roman No9	中号、加粗、斜体、斜体加粗	Times New Roman
Nimbus Sans	中号、加粗、倾斜、加粗倾斜	Helvetica
Nimbus Sans Narrow	中号、加粗、倾斜、加粗倾斜	Helvetica Narrow
Palladio	罗马体、加粗、斜体、斜体加粗	Palatino
URW Gothic	书体、半书体、书体倾斜、半书体倾斜	ITC Avant Garde
URW Bookman	细体、半细体、细斜体、半细斜体	ITC Bookman
URW Century Schoolbook	罗马体、加粗、斜体、斜体加粗	New Century Schoolbook
Nimbus Roman	中号、加粗、斜体、斜体加粗	Times
URW Chancery Medium Italic	-	ITC Zapf Chancery Italic
Symbol	-	Symbol
URW Dingbats	-	Wingdings
Dingbats	-	ITC Zapf Dingbats
标准符号	-	SymbolPS

可用于 PCL 的字体 (URW)

可缩放字体

字体名称	系列	HP 等效字体	PCL5 符号集
Nimbus Mono	中号、加粗、斜体、斜体加粗	Courier	1

附录

字体名称	系列	HP 等效字体	PCL5 符号集
Letter Gothic	中号、加粗、斜体	Letter Gothic	1
Nimbus Mono PS	常规、加粗、倾斜、加粗倾斜	CourierPS	3
Nimbus Roman No4	中号、加粗、斜体、斜体加粗	CG Times	2
URW Classico	中号、加粗、斜体、斜体加粗	CG Omega	3
URW Coronet	-	Coronet	3
URW Clarendon Condensed	-	Clarendon Condensed	3
URW Classic Sans	中号、加粗、斜体、斜体加粗	Univers	2
URW Classic Sans Condensed	中号、加粗、斜体、斜体加粗	Univers Condensed	3
Antique Olive	中号、加粗、斜体	Antique Olive	3
Garamond	Antiqua、Halbfett、Kursiv、Kursiv Halbfett	Garamond	3
Mauritius	-	Marigold	3
Algiers	中号、特粗	Albertus	3
NimbusSansNo2	中号、加粗、斜体、斜体加粗	Arial	3
Nimbus Roman No9	中号、加粗、斜体、斜体加粗	Times New	3
Nimbus Sans	中号、加粗、倾斜、加粗倾斜	Helvetica	3
Nimbus Sans Narrow	中号、加粗、倾斜、加粗倾斜	Helvetica Narrow	3
Palladio	罗马体、加粗、斜体、斜体加粗	Palatino	3
URW Gothic	书体、半书体、书体倾斜、半书体倾斜	ITC Avant Garde Gothic	3
URW Bookman	细体、半细体、细斜体、半细斜体	ITC Bookman	3
URW Century Schoolbook	罗马体、加粗、斜体、斜体加粗	New Century Schoolbook	3
Nimbus Roman	中号、加粗、斜体、斜体加粗	Times	3
URW Chancery Medium Italic	-	ITC Zapf Chancery Medium Italic	3
Symbol	-	Symbol	4
URW Dingbats	-	Wingdings	5
Dingbats	-	ITC Zapf Dingbats	6

字体名称	系列	HP 等效字体	PCL5 符号集
标准符号	-	SymbolPS	4
URW David	中号、粗体	HP David	7
URW Narkis	中号、粗体	HP Narkis	7
URW Miryam	中号、加粗、斜体	HP Miryam	7
URW Koufi	中号、粗体	Koufi	8
URW Naskh	中号、粗体	Naskh	8
URW Ryadh	中号、粗体	Ryadh	8

位图字体

字体名称	符号集
行式打印机	9

OCR/条形码位图字体（仅适用于 PCL5）

字体名称	系列	符号集
OCR A	-	10
OCR B	-	11
Code39	9.37cpi、4.68cpi	12
EAN/UPC	中号、粗体	13

注释：
根据打印浓度，或打印纸的质量或颜色，可能无法识别 OCR A、OCR B、Code39 和 EAN/UPC 字体。打印大批量任务之前，请先打印一个样例并确保字体可识别。

符号集列表

您的本产品可以访问多种符号集。许多符号集之间的差别仅在于特定于每种语言的国际字符。

当您考虑要使用哪种字体时，您还应该考虑与该字体结合使用的符号集。

注释：
由于大多数软件会自动处理字体和符号，因此您可能无需调整本产品的设置。但是，如果您正在编写自己的本产品控制程序，或者，如果您使用的是无法控制字体的旧软件，请参阅下面的章节以了解符号集的详细信息。

PCL 5 符号集列表

符号集名称	属性	字体分类												
		1	2	3	4	5	6	7	8	9	10	11	12	13
Norweg1	0D	✓	✓	✓	–	–	–	–	–	–	–	–	–	–
Roman Extension	0E	–	–	–	–	–	–	–	–	✓	–	–	–	–
Italian	0I	✓	✓	✓	–	–	–	–	–	–	–	–	–	–
ECM94-1	0N	✓	✓	✓	–	–	–	–	–	✓	–	–	–	–
Swedis2	0S	✓	✓	✓	–	–	–	–	–	–	–	–	–	–
ANSI ASCII	0U	✓	✓	✓	–	–	–	✓	✓	–	–	–	–	–
UK	1E	✓	✓	✓	–	–	–	–	–	–	–	–	–	–
French2	1F	✓	✓	✓	–	–	–	–	–	–	–	–	–	–
German	1G	✓	✓	✓	–	–	–	–	–	–	–	–	–	–
Legal	1U	✓	✓	✓	–	–	–	–	–	✓	–	–	–	–
8859-2 ISO	2N	✓	✓	✓	–	–	–	–	–	✓	–	–	–	–
Spanish	2S	✓	✓	✓	–	–	–	–	–	–	–	–	–	–
ISO 8859/4 Latin 4	4N	✓	✓	✓	–	–	–	–	–	–	–	–	–	–
Roman-9	4U	✓	✓	✓	–	–	–	–	–	–	–	–	–	–
PsMath	5M	✓	✓	✓	–	–	–	✓	✓	–	–	–	–	–
8859-9 ISO	5N	✓	✓	✓	–	–	–	–	–	✓	–	–	–	–
WiTurkish	5T	✓	✓	✓	–	–	–	–	–	–	–	–	–	–
MsPublishin	6J	✓	✓	✓	–	–	–	–	–	–	–	–	–	–
VeMath	6M	✓	✓	✓	–	–	–	–	–	–	–	–	–	–
8859-10ISO	6N	✓	✓	✓	–	–	–	–	–	✓	–	–	–	–
DeskTop	7J	✓	✓	✓	–	–	–	–	–	–	–	–	–	–
Math-8	8M	✓	✓	✓	–	–	–	✓	✓	–	–	–	–	–
Roman-8	8U	✓	✓	✓	–	–	–	–	–	✓	–	–	–	–
WiE.Europe	9E	✓	✓	✓	–	–	–	–	–	–	–	–	–	–
Pc1004	9J	✓	✓	✓	–	–	–	–	–	–	–	–	–	–
8859-15ISO	9N	✓	✓	✓	–	–	–	–	–	✓	–	–	–	–

附录

符号集名称	属性	字体分类												
		1	2	3	4	5	6	7	8	9	10	11	12	13
PcTk437	9T	✓	✓	✓	–	–	–	–	–	–	–	–	–	–
Windows	9U	✓	✓	✓	–	–	–	–	–	–	–	–	–	–
PsText	10J	✓	✓	✓	–	–	–	–	–	–	–	–	–	–
IBM-US	10U	✓	✓	✓	–	–	–	–	–	✓	–	–	–	–
IBM-DN	11U	✓	✓	✓	–	–	–	–	–	✓	–	–	–	–
McText	12J	✓	✓	✓	–	–	–	–	–	–	–	–	–	–
PcMultiling	12U	✓	✓	✓	–	–	–	–	–	✓	–	–	–	–
VeInternati	13J	✓	✓	✓	–	–	–	–	–	–	–	–	–	–
PcEur858	13U	✓	✓	✓	–	–	–	–	–	–	–	–	–	–
VeUS	14J	✓	✓	✓	–	–	–	–	–	–	–	–	–	–
PiFont	15U	✓	✓	✓	–	–	–	–	–	–	–	–	–	–
PcE.Europe	17U	✓	✓	✓	–	–	–	–	–	–	–	–	–	–
Unicode 3.0	18N	✓	✓	✓	–	–	–	✓	✓	–	–	–	–	–
WiBALT	19L	✓	✓	✓	–	–	–	–	–	–	–	–	–	–
WiAnsi	19U	✓	✓	✓	–	–	–	–	–	–	–	–	–	–
PcBlt775	26U	✓	✓	✓	–	–	–	–	–	–	–	–	–	–
Pc866Cyr	3R	✓	✓	–	–	–	–	–	–	–	–	–	–	–
Greek8	8G	✓	✓	–	–	–	–	–	–	–	–	–	–	–
WinGrk	9G	✓	✓	–	–	–	–	–	–	–	–	–	–	–
WinCyr	9R	✓	✓	–	–	–	–	–	–	–	–	–	–	–
Pc851Grk	10G	✓	✓	–	–	–	–	–	–	–	–	–	–	–
ISOCyr	10N	✓	✓	–	–	–	–	–	–	✓	–	–	–	–
Pc8Grk	12G	✓	✓	–	–	–	–	–	–	–	–	–	–	–
ISOGrk	12N	✓	✓	–	–	–	–	–	–	–	–	–	–	–
Pc866Ukr	14R	✓	✓	–	–	–	–	–	–	–	–	–	–	–
Hebrew7	0H	✓	–	–	–	–	–	✓	–	–	–	–	–	–
8859-8 ISO	7H	✓	–	–	–	–	–	✓	–	–	–	–	–	–
Hebrew8	8H	✓	–	–	–	–	–	✓	–	–	–	–	–	–

符号集名称	属性	字体分类												
		1	2	3	4	5	6	7	8	9	10	11	12	13
Pc862Heb	15H	✓	–	–	–	–	–	✓	–	–	–	–	–	–
PC-862, Hebrew	15Q	✓	–	–	–	–	–	✓	–	–	–	–	–	–
Arabic8	8V	–	–	–	–	–	–	–	✓	–	–	–	–	–
HPWARA	9V	–	–	–	–	–	–	–	✓	–	–	–	–	–
Pc864Ara	10V	–	–	–	–	–	–	–	✓	–	–	–	–	–
Symbol	19M	–	–	–	✓	–	–	–	–	–	–	–	–	–
Wingdings	579L	–	–	–	–	✓	–	–	–	–	–	–	–	–
ZapfDigbats	14L	–	–	–	–	–	✓	–	–	–	–	–	–	–
OCR A	0O	–	–	–	–	–	–	–	–	–	✓	–	–	–
OCR B	1O	–	–	–	–	–	–	–	–	–	–	✓	–	–
OCR B Extension	3Q	–	–	–	–	–	–	–	–	–	–	✓	–	–
Code3-9	0Y	–	–	–	–	–	–	–	–	–	–	–	✓	–
EAN/UPC	8Y	–	–	–	–	–	–	–	–	–	–	–	–	✓

安装选件

进纸器选件编号（选件）

下面是进纸器选件的编号。

进纸器选件 (C12C932871)

安装进纸器选件

注意：

- ❏ 安装前，请确保已关闭本产品，从本产品上拔下电源线，并拔下了所有线缆。否则，电源线可能损坏，进而导致火灾或触电。
- ❏ 抬起本产品时，将手放置在下图所示的位置。如果通过其他位置抬起本产品，可能导致其掉落或在放置时夹住手指。

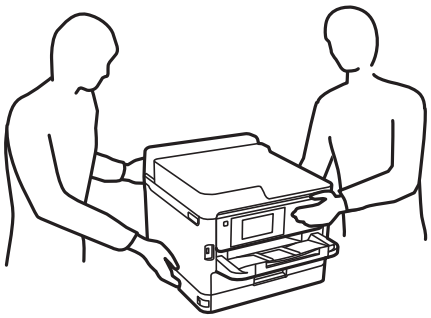

1. 按下 ⏻ 按钮关闭本产品，然后拔下电源线。
2. 拔下本产品上连接的所有线缆。
3. 如果安装了进纸器 2，请将其拆下。

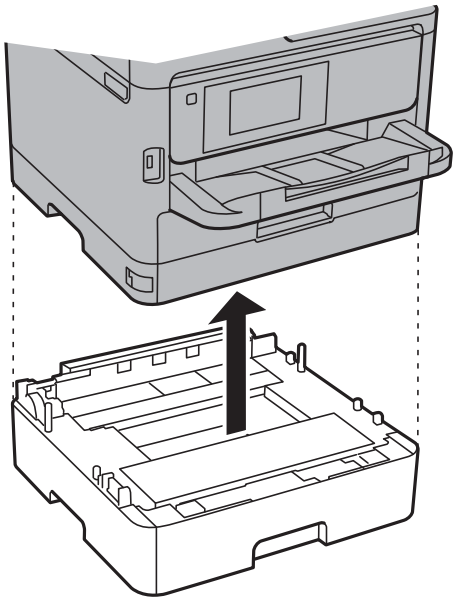

4. 从包装箱中取出进纸器选件，然后取下所有保护材料。
5. 将进纸器选件放在即将放置本产品的位置。
6. 如果还要安装进纸器 3，请转到步骤 7 至 10。

7. 将进纸器从进纸器 2 中略拉出一点。

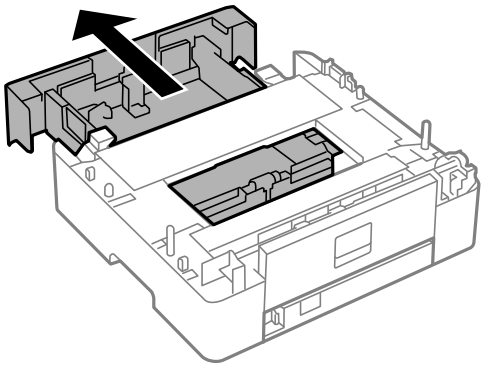

8. 取出进纸器 2 背面的图示部分。

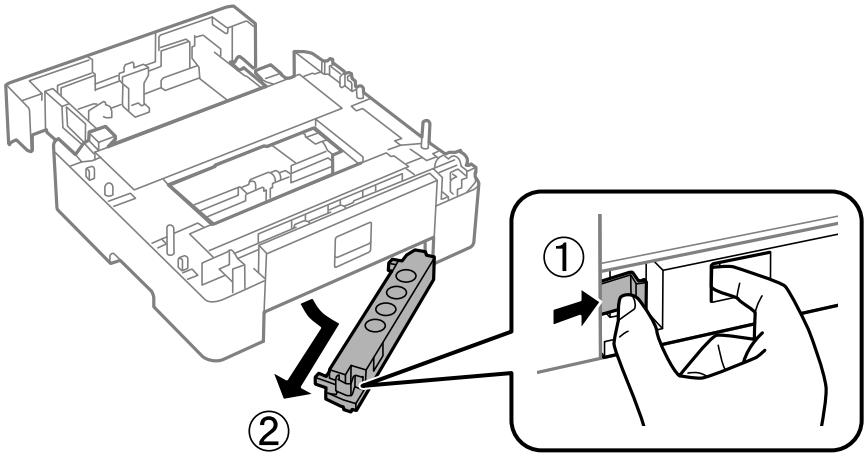

9. 将进纸器完全插入进纸器 2。

10. 将进纸器 2 放在进纸器 3 上。

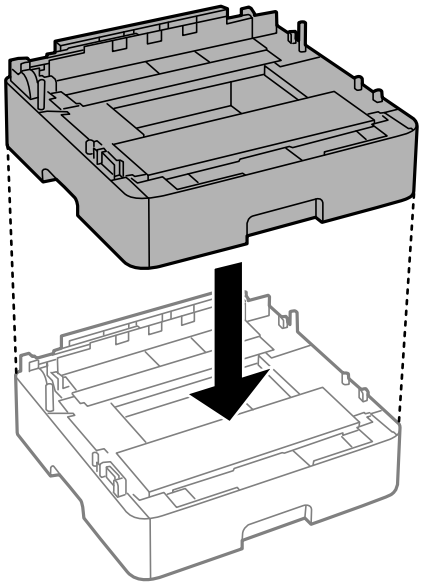

11. 将一体机放在进纸器 2上。

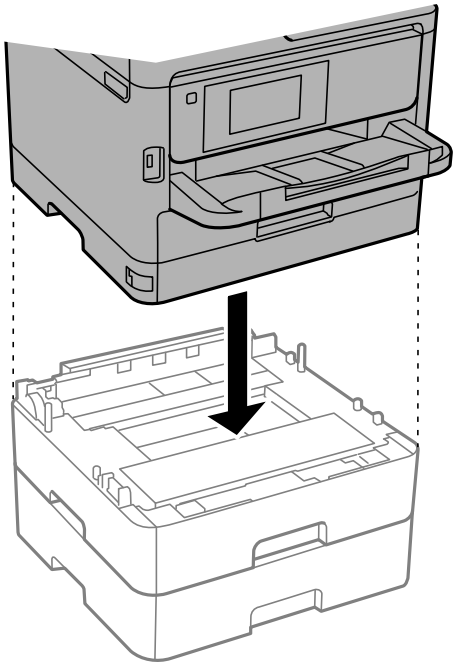

12. 贴上贴纸，指示进纸器编号。

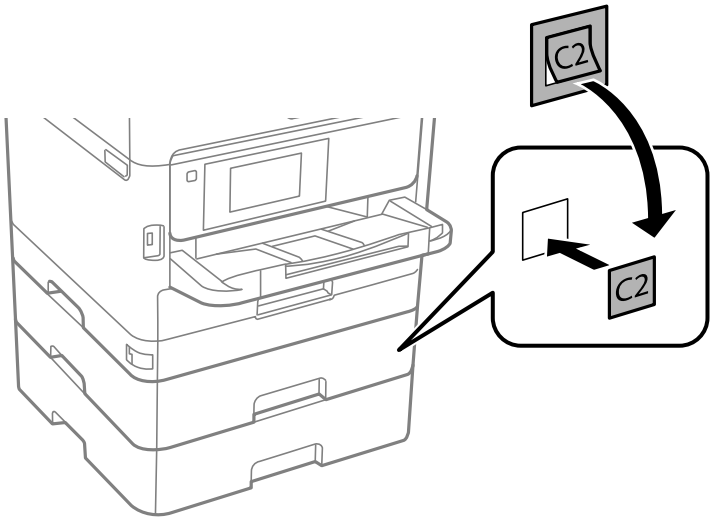

13. 重新连接电源线和所有其他线缆，然后插入本产品电源插头。

14. 按下 ⏻ 按钮打开本产品。

15. 拉出进纸器选件，然后重新插入，以检查该选件是否显示在**打印纸设置**屏幕上。

注释：
拆下进纸器选件时，请关闭本产品，拔下电源线，断开所有线缆，然后按与安装步骤相反的顺序执行操作。

继续执行打印机驱动程序设置。

相关信息

➡ "进纸器选件编号（选件）"内容请参见第238页。

在打印机驱动程序中设置进纸器选件

要使用已安装的进纸器选件，打印机驱动程序需要获取所需的信息。

在打印机驱动程序中设置进纸器选件 - Windows

注释：
以管理员身份登录计算机。

1. 打开“打印机属性”中的**可选设置**标签。
   - ❑ Windows 10/Windows Server 2016
     右键单击或按住开始按钮，然后选择**控制面板** > **硬件和声音**中的**查看设备和打印机**。右键单击或按住本产品，选择**打印机属性**，然后单击**可选设置**标签。
   - ❑ Windows 8.1/Windows 8/Windows Server 2012 R2/Windows Server 2012
     选择**桌面** > **设置** > **控制面板**，然后在**硬件和声音**中选择**查看设备和打印机**。右键单击或按住本产品，选择**打印机属性**，然后单击**可选设置**标签。
   - ❑ Windows 7/Windows Server 2008 R2
     单击开始按钮，选择**控制面板**，然后在**硬件和声音**中选择**查看设备和打印机**。右键单击本产品，选择**打印机属性**，然后单击**可选设置**标签。
   - ❑ Windows Vista/Windows Server 2008
     单击“开始”按钮，选择**控制面板**，然后在**硬件和声音**中选择**打印机**。右键单击本产品，选择**属性**，然后单击**可选设置**。
   - ❑ Windows XP/Windows Server 2003 R2/Windows Server 2003
     单击开始按钮，选择**控制面板** > **打印机和其他硬件** > **打印机和传真**。右键单击本产品，选择**属性**，然后单击**可选设置**标签。
2. 选择**从打印机获取**，然后单击**获取**。
   当前打印机信息中将显示**打印纸来源选件**信息。
3. 单击**确定**。

在打印机驱动程序中设置进纸器选件 - Mac OS

1. 从 菜单中选择**系统偏好** > **打印机和扫描仪**（或**打印和扫描**、**打印和传真**），然后选择本产品。单击**选项与耗材** > **选项**（或**驱动程序**）。
2. 根据进纸器数量设置**底部进纸器**。
3. 单击**确定**。

法规信息

有关复制的限制

请注意以下限制，确保可靠而合法地使用本产品。

依照法律，严禁复制以下物品：

❏ 纸币、硬币、政府发行的有价证券、政府债券及市政债券

❏ 未使用的邮票、邮资明信片及其他具备有效邮资的正式邮品

❏ 政府发行的印花税票、根据合法的程序发行的有价证券

复制以下物品时要审慎：

❏ 个人有价证券（股票票证、可转让票据、支票等）、月票、优惠票等

❏ 护照、驾驶执照、许可证、道路通行证、食品票、票等

注释：
法律可能也禁止复制这些项目。

合理使用受版权保护的资料：

不正确地复印有版权的材料，将导致此产品被错误的使用。要复制出版材料之前，需要在有资质的律师指导下，或获得版权所有者的允许才可以复制出版的材料。

运输和存放本产品

需要存放本产品时或运输本产品以便移动或者维修时，请按照以下步骤包装本产品。

注意：

❏ 搬运本产品时，请在平稳的位置将其抬起。如果抬起位置不稳，可能导致人员受伤。

❏ 本产品较重，因此在开箱和运输时应始终由两个或两个以上人员进行搬运。

❏ 搬抬本产品时，两个人或多个人应站在正确的位置，如下图所示。如果安装了进纸器 2，请将其拆下。如果通过其他位置抬起本产品，可能导致其掉落或在放置时夹住手指。

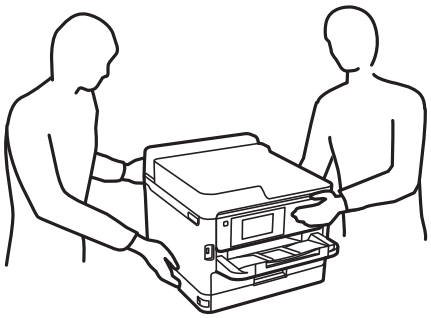

❏ 本产品在搬运时的倾斜角度不得超过 10 度，否则可能会掉落。

❏ 打开或关闭扫描部件时，请小心不要夹住手或手指。否则会受伤。

重要：

- 当存放或运输本产品时，不要将其倾斜，也不要将其垂直或颠倒放置，否则墨水可能会泄漏。
- 不要取下安装的墨包。取下墨包会使打印头变干，并导致打印机无法进行打印。

1. 按下 ⏻ 按钮关闭本产品。
2. 请先确保电源指示灯已熄灭，然后再拔下电源线。

重要：

请在电源指示灯熄灭后拔下电源线。否则，打印头不会返回到初始位置，这会导致墨水变干，从而无法打印。

3. 断开所有线缆，如电源线和 USB 数据线。
4. 如果本产品支持外置存储设备，请确保它们未连接。
5. 从本产品中取出所有打印纸。
6. 确保本产品中没有原稿。
7. 打开扫描部件之前请先合上文稿盖。用胶带将打印头固定在外壳上。

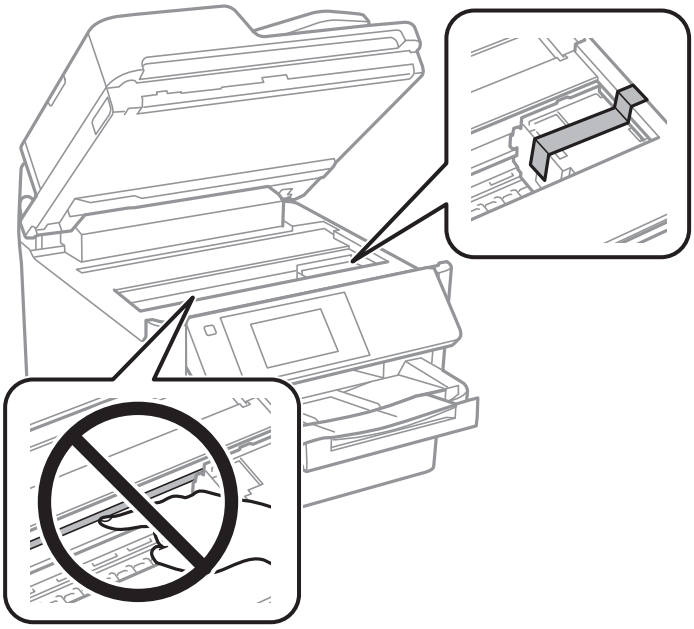

8. 关闭扫描部件。

9. 打开前盖。

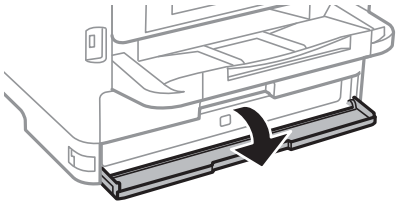

如果前盖已锁定，则无法打开。释放前盖锁。

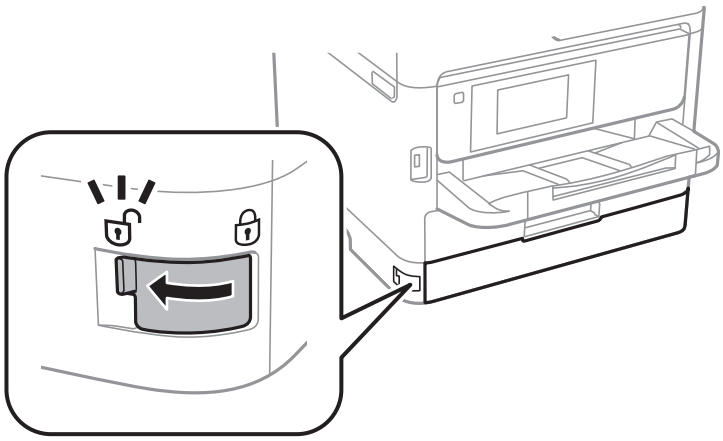

10. 用胶带粘上随附的保护性材料来固定墨包托架，使其无法打开。

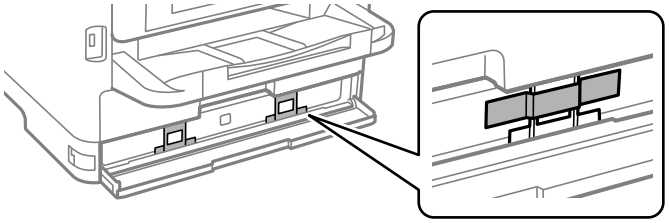

注释：
本产品可能未随附保护性材料，具体取决于购买时间。

11. 关闭前盖。

12. 如果安装了进纸器选件，请将其拆下。

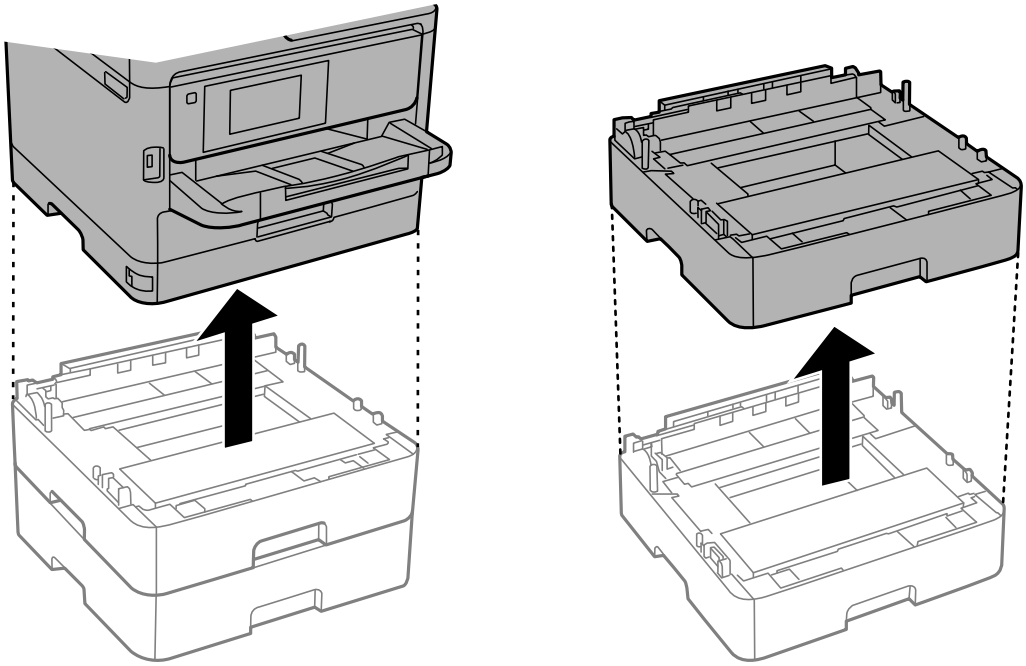

13. 如下所示，准备包装本产品。

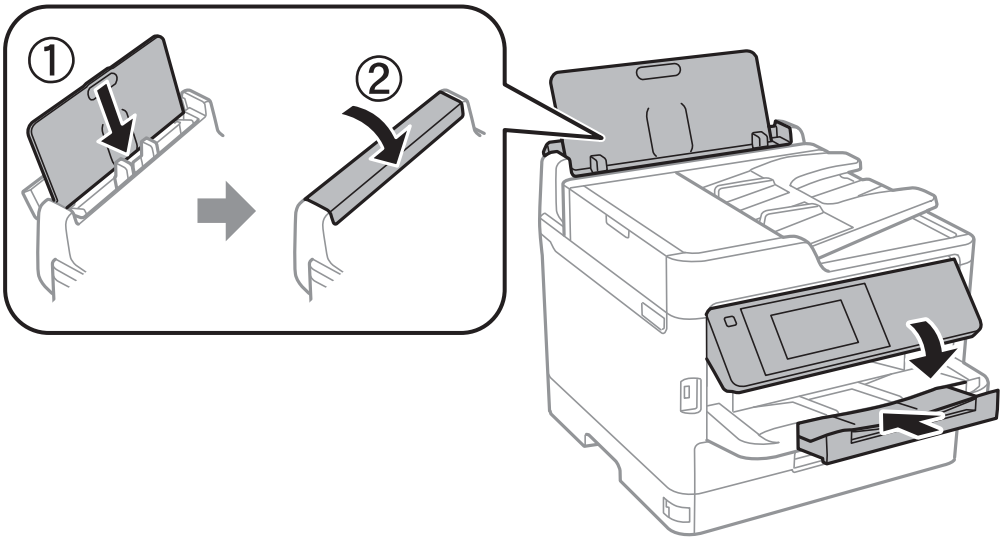

14. 从本产品中取出出纸器。

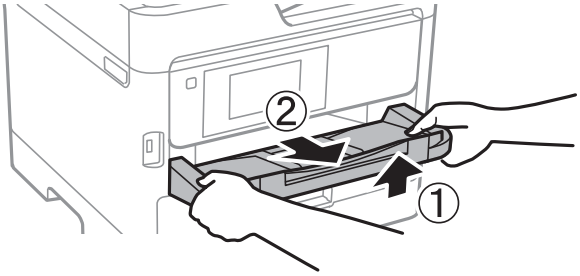

15. 使用保护性材料将本产品包装在包装盒中。

再次使用本产品时，请确保取下固定打印头的胶带和墨包托架上的保护性材料。下次打印时如果打印质量下降，请清洗并校准打印头。

相关信息

➡ "部件名称和功能"内容请参见第15页。
➡ "检查并清洗打印头"内容请参见第167页。
➡ "校准打印头"内容请参见第168页。

版权和商标

未经精工爱普生株式会社事先书面许可，本出版物（手册）的任何部分，不得被复制，或存储于检索系统中，或以任何形式、任何方式传播包括电子、手工、复印、录音录像以及其他方式。本出版物（手册）中包含的信息是专用于本爱普生产品的，爱普生公司对于将此信息应用于其他产品的任何行为不承担任何责任。

对于本产品的购买者或第三方由于意外、误用或滥用本产品，或未经授权修理、改装本产品，以及未能严格遵守精工爱普生株式会社的操作说明和维护说明（美国除外）所引起的本产品购买者或第三方的损害、损失、成本、费用等，精工爱普生株式会社及其关联公司均不承担任何责任。

对于由于使用非爱普生原装正品耗材和/或选件或使用非精工爱普生株式会社认可的耗材和/或选件所导致的任何损害或问题，精工爱普生株式会社及其关联公司不承担任何责任。

对于由于使用非精工爱普生株式会社认可的接口线缆而产生电磁干扰所导致的任何损害，精工爱普生株式会社及其关联公司不承担任何责任。

© 2019 精工爱普生株式会社。

本手册内容及产品规格如有更改，恕不另行通知。

- ❑ EPSON® 是注册商标，EPSON EXCEED YOUR VISION 或 EXCEED YOUR VISION 是精工爱普生株式会社的商标。
- ❑ N-Mark 是 NFC Forum, Inc. 在美国和其他国家/地区的商标或注册商标。
- ❑ QR Code 是 DENSO WAVE INCORPORATED 在日本和其他国家/地区的注册商标。
- ❑ Intel® 是 Intel 公司的注册商标。
- ❑ Microsoft®，Windows®，Windows Server®和 Windows Vista® 是 Microsoft 公司的注册商标。
- ❑ Apple, Mac, macOS, OS X, Bonjour, ColorSync, Safari, AirPrint, iPad, iPhone, iPod touch 和 iTunes 是苹果公司在美国和/或其他国家/地区注册的商标。
- ❑ Google Cloud Print, Chrome, Chrome OS, Google Play 和 Android 是 Google Inc. 的商标。
- ❑ Adobe, Adobe 标识， Acrobat, Photoshop, PostScript®3™, 和 Reader 是 Adobe Systems Incorporated 于美国和/或其他国家/地区的注册商标或商标。
- ❑ 一般通告：于此涉及的所有其他产品之商标或注册商标，其权属归其各自所有者所有，此处仅作说明辨识之用。爱普生对这些商标不保留任何权利。产品信息如有变化，恕不另行通知。

本产品信息以爱普生网页(http://www.epson.com.cn)为准，如有更改，恕不另行通知。

对其中涉及的描述和图像，以包装箱内实际内容为准，在中国法律法规允许的范围内，爱普生（中国）有限公司保留解释权。

本产品相关资料及光盘以针对在大陆地区销售产品的中文内容为准。英文及其他语种内容针对全球销售产品，仅供用户对照。本资料仅供参考。除中国现行法律法规规定，爱普生（中国）有限公司不承担任何由于使用本资料而造成的直接或间接损失的责任。

附录

爱普生产品使用说明或网页等可能描述了其他公司（非爱普生）的硬件/软件产品、功能及服务，爱普生对于其他公司生产的产品和提供的服务（包括但不限于其内容、性能、准确性、兼容性、可靠性、合法性、适当性和连续性）不做任何明示和/或默示担保。

No part of this publication may be reproduced, stored in a retrieval system, or transmitted in any form or by any means, electronic, mechanical, photocopying, recording, or otherwise, without the prior written permission of Seiko Epson Corporation.No patent liability is assumed with respect to the use of the information contained herein.Neither is any liability assumed for damages resulting from the use of the information herein.The information contained herein is designed only for use with this Epson product.Epson is not responsible for any use of this information as applied to other products.

Neither Seiko Epson Corporation nor its affiliates shall be liable to the purchaser of this product or third parties for damages, losses, costs, or expenses incurred by the purchaser or third parties as a result of accident, misuse, or abuse of this product or unauthorized modifications, repairs, or alterations to this product, or (excluding the U.S.) failure to strictly comply with Seiko Epson Corporation's operating and maintenance instructions.

Seiko Epson Corporation and its affiliates shall not be liable for any damages or problems arising from the use of any options or any consumable products other than those designated as Original Epson Products or Epson Approved Products by Seiko Epson Corporation.

Seiko Epson Corporation shall not be held liable for any damage resulting from electromagnetic interference that occurs from the use of any interface cables other than those designated as Epson Approved Products by Seiko Epson Corporation.

© 2019 Seiko Epson Corporation

The contents of this manual and the specifications of this product are subject to change without notice.

- EPSON® is a registered trademark, and EPSON EXCEED YOUR VISION or EXCEED YOUR VISION is a trademark of Seiko Epson Corporation.
- Epson Scan 2 software is based in part on the work of the Independent JPEG Group.
- libtiff

  Copyright © 1988-1997 Sam Leffler

  Copyright © 1991-1997 Silicon Graphics, Inc.

  Permission to use, copy, modify, distribute, and sell this software and its documentation for any purpose is hereby granted without fee, provided that (i) the above copyright notices and this permission notice appear in all copies of the software and related documentation, and (ii) the names of Sam Leffler and Silicon Graphics may not be used in any advertising or publicity relating to the software without the specific, prior written permission of Sam Leffler and Silicon Graphics.

  THE SOFTWARE IS PROVIDED "AS-IS" AND WITHOUT WARRANTY OF ANY KIND, EXPRESS, IMPLIED OR OTHERWISE, INCLUDING WITHOUT LIMITATION, ANY WARRANTY OF MERCHANTABILITY OR FITNESS FOR A PARTICULAR PURPOSE.

  IN NO EVENT SHALL SAM LEFFLER OR SILICON GRAPHICS BE LIABLE FOR ANY SPECIAL, INCIDENTAL, INDIRECT OR CONSEQUENTIAL DAMAGES OF ANY KIND, OR ANY DAMAGES WHATSOEVER RESULTING FROM LOSS OF USE, DATA OR PROFITS, WHETHER OR NOT ADVISED OF THE POSSIBILITY OF DAMAGE, AND ON ANY THEORY OF LIABILITY, ARISING OUT OF OR IN CONNECTION WITH THE USE OR PERFORMANCE OF THIS SOFTWARE.
- The N-Mark is a trademark or registered trademark of NFC Forum, Inc. in the United States and in other countries.

附录

- QR Code is a registered trademark of DENSO WAVE INCORPORATED in Japan and other countries.
- Intel® is a registered trademark of Intel Corporation.
- Microsoft®, Windows®, Windows Server®, and Windows Vista® are registered trademarks of Microsoft Corporation.
- Apple, Mac, macOS, OS X, Bonjour, ColorSync, Safari, AirPrint, iPad, iPhone, iPod touch, and iTunes are trademarks of Apple Inc., registered in the U.S. and other countries.
- Use of the Works with Apple badge means that an accessory has been designed to work specifically with the technology identified in the badge and has been certified by the developer to meet Apple performance standards.
- Google Cloud Print, Chrome, Chrome OS, Google Play and Android are trademarks of Google Inc.
- Adobe, the Adobe logo, Acrobat, Photoshop, PostScript®3™, and Reader are either registered trademarks or trademarks of Adobe Systems Incorporated in the United States and/or other countries.
- Albertus, Arial, Coronet, Gill Sans, Joanna and Times New Roman are trademarks of The Monotype Corporation registered in the United States Patent and Trademark Office and may be registered in certain jurisdictions.
- ITC Avant Garde Gothic, ITC Bookman, Lubalin Graph, Mona Lisa, ITC Symbol, Zapf Chancery and Zapf Dingbats are trademarks of International Typeface Corporation registered in the U.S. Patent and Trademark Office and may be registered in certain other jurisdictions.
- Clarendon, Eurostile and New Century Schoolbook are trademarks of Linotype GmbH registered in the U.S. Patent and Trademark Office and may be registered in certain other jurisdictions.
- Wingdings is a registered trademark of Microsoft Corporation in the United States and other countries.
- CG Omega, CG Times, Garamond Antiqua, Garamond Halbfett, Garamond Kursiv, Garamond Halbfett Kursiv are trademarks of Monotype Imaging, Inc. and may be registered in certain jurisdictions.
- Antique Olive is a trademark of M. Olive.
- Marigold and Oxford are trademarks of AlphaOmega Typography.
- Helvetica, Optima, Palatino, Times and Univers are trademarks of Linotype Corp. registered in the U.S. Patent and Trademark Office and may be registered in certain other jurisdictions in the name of Linotype Corp. or its licensee Linotype GmbH.
- PCL is the registered trademark of Hewlett-Packard Company.

❏ Arcfour

This code illustrates a sample implementation of the Arcfour algorithm.

Copyright © April 29, 1997 Kalle Kaukonen.All Rights Reserved.

Redistribution and use in source and binary forms, with or without modification, are permitted provided that this copyright notice and disclaimer are retained.

THIS SOFTWARE IS PROVIDED BY KALLE KAUKONEN AND CONTRIBUTORS ''AS IS'' AND ANY EXPRESS OR IMPLIED WARRANTIES, INCLUDING, BUT NOT LIMITED TO, THE IMPLIED WARRANTIES OF MERCHANTABILITY AND FITNESS FOR A PARTICULAR PURPOSE ARE DISCLAIMED.IN NO EVENT SHALL KALLE KAUKONEN OR CONTRIBUTORS BE LIABLE FOR ANY DIRECT, INDIRECT, INCIDENTAL, SPECIAL, EXEMPLARY, OR CONSEQUENTIAL DAMAGES (INCLUDING, BUT NOT LIMITED TO, PROCUREMENT OF SUBSTITUTE GOODS OR SERVICES; LOSS OF USE, DATA, OR PROFITS; OR BUSINESS INTERRUPTION) HOWEVER CAUSED AND ON ANY THEORY OF LIABILITY, WHETHER IN CONTRACT, STRICT LIABILITY, OR TORT (INCLUDING NEGLIGENCE OR OTHERWISE) ARISING IN ANY WAY OUT OF THE USE OF THIS SOFTWARE, EVEN IF ADVISED OF THE POSSIBILITY OF SUCH DAMAGE.

❏ microSDHC Logo is a trademark of SD-3C, LLC.

Note: microSDHC is built into the product and cannot be removed.

❏ General Notice: Other product names used herein are for identification purposes only and may be trademarks of their respective owners.Epson disclaims any and all rights in those marks.

客户支持

寻求帮助

对于中国大陆地区的用户

如果您在使用本产品的过程中遇到问题，可通过以下的顺序来寻求帮助：

1、首先可查阅产品的相关使用说明，包括产品的说明书（手册）等，以解决问题；

2、访问爱普生网页（http://www.epson.com.cn），获得更多产品信息或下载驱动；

3、从爱普生网页中查询其他支持方式。

提供信息

❏ 产品出厂编号

（出厂编号标签通常位于产品的背面。）

❏ 产品型号

❏ 产品软件版本

（在产品软件中单击“关于”、“版本信息”或类似按钮。）

❏ 计算机的品牌和型号

❑ 计算机操作系统的名称和版本

❑ 通常与产品一起使用的软件应用程序的名称和版本

注释：

❑ **根据产品不同，您可以将与传真和/或网络设置相关的拨号列表数据存储在产品的内存中。产品的损坏或维修都可能引起数据和设置的丢失。**

❑ **用户须自行对存储于爱普生产品内的数据的安全性负责，并采取必要的措施对其进行保护及备份。爱普生不对任何用户的文档、程序等数据丢失或可移动存储介质发生故障等情形承担直接的或间接的责任。**

保修信息

1、在保修期（含三包有效期）内，以下情况将不享受“三包”服务。<与爱普生公司另有约定除外>：

（1）产品的故障、损坏是由于用户在非爱普生公司指定的的工作环境下（如电源、温度、湿度、海拔或大气压等）使用的；

（2）产品的故障、损坏是由于用户使用非爱普生原装或指定选件、附件发生故障（如电池泄露或爆炸等）导致的；

（3）因用户使用过程中产品被病毒感染等情况导致的产品故障、损坏；

（4）产品的故障、损坏是由于用户使用非爱普生原装正品耗材（色带、墨水、打印纸、碳粉、光盘等）而造成的；

（5）因用户保管不当（如鼠害、虫害、液体渗入、异物进入等其他类似原因）而造成的故障和损坏，或造成产品零部件的丢失；

（6）由于人为因素造成的故障、损坏；或未按照产品使用说明（产品本身、产品包装箱、产品手册/说明书和其他形式的资料）上所写的使用方法和注意事项操作而造成的故障、损坏；

（7）由于电脑软件及硬件连接所造成的故障；

（8）因用户在搬、运中造成的故障损坏；

（9）未经爱普生公司的书面授权对爱普生产品进行的拆卸、维修、改装等而造成的故障、损坏；

（10）由于不可抗力而造成的故障、损坏；

2、保修政策及声明

（1）保修地理范围仅限于中国大陆地区，不包括香港、澳门以及台湾地区；

（2）因用户不能出示有效保修凭证（保修卡或保修手册原件“含保修标签”、发票）；或产品保修卡或保修手册和发票中的购买日期、销售单位名称（盖章有效）等项目出现填写不完整、涂改、伪造，则产品保修期以爱普生记录的信息为准；

（3）用户在申请退货或换货服务时，需要提供有效发票、爱普生产品三包凭证（保修卡或保修手册原件“含保修标签”）、产品原包装箱和产品购买时的随机附件；

（4）消耗品（色带、墨包、打印纸、碳粉等）不在保修范围内；

（5）随机附件（产品手册、光盘等）的丢失、毁损等，爱普生公司不保证提供；

（6）用户需妥善保管产品的保修卡或保修手册原件“含保修标签”，爱普生公司不补发任何保修凭证；

（7）用户须自行对存储于爱普生产品内的数据的安全性负责，并采取必要的措施对其进行保护及备份。爱普生不对任何用户的文档、程序等数据丢失或可移动存储介质发生故障等情形承担直接的或间接的责任；

（8）对于产品故障导致用户发生的间接损失以及未来收益等不承担任何责任。

产品中有害物质的名称及含量

部件名称		有害物质					
		铅（Pb）	汞（Hg）	镉（Cd）	六价铬（Cr(VI)）	多溴联苯（PBB）	多溴二苯醚（PBDE）
打印头		×	○	○	○	○	○
扫描仪组件/文档进纸器	塑料组件	○	○	○	○	○	○
	金属组件/电子部件	×	○	○	○	○	○
机械组件/自动进纸器	塑料组件	○	○	○	○	○	○
	金属组件/电子部件	×	○	○	○	○	○
机架（外壳/操作面板/支脚）		○	○	○	○	○	○
电路板/电子部件		×	○	○	○	○	○
线缆		○	○	○	○	○	○
墨包		○	○	○	○	○	○
附属物品		○	○	○	○	○	○

本表格依据 SJ/T11364 的规定编制。

○：表示该有害物质在该部件所有均质材料中的含量均在 GB/T 26572 规定的限量要求以下。

×：表示该有害物质至少在该部件的某一均质材料中的含量超出 GB/T 26572 规定的限量要求。

但这只是因为在保证产品性能和功能条件下，现在还没有可替代的材料和技术而被使用。

产品环保使用期限的使用条件

在中国销售的电子电气产品的环保使用期限，表示按照本产品的安全使用注意事项使用的情况下，从生产日开始，在标志的年限内使用，本产品含有的有害物质不会对环境、人身和财产造成严重影响。